ORGANE DE L'UNION SUISSE DES AMATEURS SUR ONDES COURTES

BOLLETTINO DELL' UNIONE SVIZZERA DEGLI AMATORI DI ONDE CORTE

BULLETIN OF THE SWISS UNION OF SHORT WAVE AMATEURS

INHALTSVERZEICHNIS

Editorial
Mitteilungen des Vorstandes
USKA-Kalender
Diplôme Helvetia 22
Coupe du REF 1951 Contest de Noël
VHF-News
Ein 75-Watt-Sender für das 2-Meter-Band
Mitteilungen der PTT
Kassabericht
OG-Berichte
DX-News
Vorhersagen über die Ausbreitung von Radiowellen
Inhaltsverzeichnis Jahrgang 1950
Ham-Börse

Erscheint monatlich **Vol. XIX / 1951** **No. 1**

MITTEILUNGSBLATT DER UNION SCHWEIZERISCHER KURZWELLEN-AMATEURE

Zu verkaufen: Senderöhren TAYLOR, 803, per Stück Fr. 25.—. Senderöhren EIMAC 100 TH, per Stück Fr. 38.— aus Surplusbeständen, ungebraucht, aber geprüft. *Willi Erni, HB 9 FN*
Dählhölzliweg 3, Bern

Gesucht: BC-348 wenn möglich Original. Offerten mit genauer Beschreibung an:

Theo Koller, Unterseen (Bern), Hauptst. 65

Zu verkaufen: Empfänger S 40, wenig gebraucht.

P. Rudolf, HB 9 IR, Bremgarten (Aarg.)

Zu verkaufen: 1 Empfänger BC 455, mit Netzteil 220 Volt, eingerichtet für A 1, A 2 und A 3, mit Störbegrenzer, Fr. 100.—. 1 Röhre TUF 20, Fr. 15.—, 2 Röhren 807 à Fr. 9.—.

Josef Huwyler, HE 9 RMS Gerliswil (Luz.)
Neuenkirchstraße 13

Günstige Gelegenheit für OMs!

PROMPT
BILLIG
GUT

Um- und Neuwicklung von:

Staubsaugern
Bohrmaschinen
Kurzschlußankermotoren
Trafo für jeden Zweck
Drosselspulen
Magnetspulen
Relaisspulen

Jede Arbeit wird nach ihren spez. Wünschen und Angaben ausgeführt.

Om's berücksichtigt das USKA-Mitglied

Alfred Schlatter
El.-Techn. Werkstätte, Subingen (Sol.)

Druck: A. Schudel & Co. Riehen-Basel Schmiedgasse 9 Telephon (061) 9 66 66

Wir danken unseren Kunden
für das uns entgegengebrachte Vertrauen
und wünschen Ihnen ein erfolgreiches
neues Jahr!

Unsere gut eingerichtete Wicklerei fabriziert:

Trafos und Drosseln für jeden Verwendungszweck, wie Radio-, Netz-, Auto- und Stufentransformatoren. NF-Uebertrager, Siebdrosseln und Magnetspulen.

Kreuzspulwicklungen,

für HF-Kreise aller Art.

Kleinmotoren und Spezialwiderstände.
Om's, verlangen Sie Offerte für Ihre Gleichrichter- und Sendetransformatoren!

Unsere mechanische Abteilung ist bekannt für:

Anfertigung von geschweißten und hartgelöteten Leichtmetallchassis und Gehäusen.
Bei Einzelstücken Lieferfrist 1–2 Tage.

Verlangen Sie auch hier einen Kostenvoranschlag durch das bekannte

Radio- und Elektrospezialhaus

R. F. Bech

DX-6 DAS FÜHRENDE AMATEUR-SPEZIALHAUS **DX-6**

Zürich Badenerstrasse 68
Telephon (051) 27 20 07, 23 33 07

OLD MAN

Basel, Jan. 1951 — 19. Jahrg., Nr. 1

Mitteilungsblatt der Union Schweizerischer Kurzwellen-Amateure / Organe de l'Union Suisse des Amateurs sur Ondes courtes

Präsident:
Beusch Erwin, HB 9 EL
Dipl. Ing. ETH.
Hanfrose 25, Zürich 55
Telephon 051 / 33 44 94

Vize-Präsident:
Grisch R., HB 9 ER, Ing.
Niederwangen bei Bern
Telephon 031 / 7 58 39

Letztjähr. Präsident:
Salquin Werner, HB 9 BX
Dipl. Ing. ETH.
Munotstr. 23, Schaffhausen
Telephon 053 / 5 38 06

Sekretär:
Brügger Walter, HB 9 HS
Thurwiesenstraße 16 Zürich 37
Telephon 051 / 26 82 58

Kassier:
Trottmann Otto, HB 9 JI
Dennlerstraße 46, Zürich 47
Telephon 051 / 52 43 52

Test-Manager:
G. de Montmollin, HB 9 EQ
Ch. de Villardin 1, Lausanne
Téléphone: app: 021/ 24 42 02
bur: 021 / 21 22 72

Trafic-Manager VHF:
Adrien Nogarède, HB 9 JU
chemin de la Baume 19
Evilard Bienne

IARU-Verbindungsmann:
Laett Harry, HB 9 GA
Waldeggstr. 30, Ostermundingen
Telephon 031 / 62 32 22

Redaktor:
Probst Hans, HB 9 RMT
Eichenstraße 12, Birsfelden
Telephon 061 / 3 21 27

QSL-Service:
Wüthrich Ernst, HB 9 GP
Haggenhaldenweg 18
St. Gallen-Bruggen

Bibliothek:
Wildi Guido, HB 9 JG
Bohlgutsch 1, Zug

Briefadresse:
USKA, Postfach 1203
St. Gallen

Für Inserate:
Hermann P. J.
Wildermettweg 12, Bern
Telephon 031 / 4 71 68

Postcheck USKA Bern III 10397

Au début de cette nouvelle année, il nous faut jeter un regard sur l'avenir et plus spécialement sur un problème déterminé. — Comme de nombreux Om's le savent déjà, des essais de télévision, sérieux et ayant un but précis, ont lieu en Suisse.

Depuis un certain temps, un émetteur installé sur l'Uetliberg transmet des images afin que les voitures de mesure puissent effectuer des essais dans les environs. Au début de 1951, des essais officiels auront lieu à Lausanne avec du matériel Philips et l'on prévoit la transmission de films. Leur durée sera de 6 mois. L'émetteur se trouvera au studio de Lausanne et les récepteurs installés en ville seront probablement posés à la gare centrale, à la poste de Saint François, au théâtre, à l'Ecole polytechnique, au studio, etc. On estime qu'il se passera encore au moins deux ans jusqu'à l'introduction de la télévision dans les villes suisses ... dans les villes ... oui vous avez bien entendu!

Qui de nous, amateurs, n'a pas remarqué que chaque QST ou chaque bulletin de la RSGB contiennent des articles sur les TVI? Nous pensions que le temps serait encore long jusqu'à ce que les mêmes problèmes nous préoccupent en HB. Il ne semble plus que ce soit le cas et bientôt les mêmes problèmes seront posés à nos amateurs comme à leurs camarades G's et W's. Que celui qui construit un émetteur avec l'arrière pensée «que celà durera encore longtemps» profite de lire le plus d'articles possibles sur les TVI ... A brève échéance, celà lui rendra service!

Chers Om's, à la fin de mon activité de Président de l'USKA, je tiens à remercier du fond du coeur tous ceux qui m'ont apporté leur collabo-

ration durant l'année 1950. Du côté des Om's, j'ai souvent rencontré de la reconnaissance, ce qui m'a aidé à remplir cette tâche avec joie.

Je voudrais exprimer ici tout spécialement ma reconnaissance aux collaborateurs du comité. Ils ont sacrifié de nombreuses heures à l'USKA et ont droit à la reconnaissance de tous les membres. Celui qui a assumé une fois la fonction de TM, de secrétaire, de caissier, IRO, rédacteur, QSL-manager, bibliothécaire ou chercheur d'annonces sait le travail que celà représente. Personne ne me contredira si je dis, en passant, que chacun de ces membres a consacré 300 à 400 heures de travail pour l'USKA. Que celui à qui ces chiffres ne disent rien en fasse la calcul au tarif-horaire!

Nw QRU, vy 73 es all the best. HB 9 EL

Editorial

Nachdem wir nun bereits wieder ein neues Jahr begonnen haben, ist es wohl angebracht, eine kurze Vorschau zu halten, diese aber auf ein ganz bestimmtes Problem zu beschränken. — Wie wohl den meisten Om's bekannt sein dürfte, werden in der Schweiz ernsthaft und zielbewußt Fernsehversuche durchgeführt.

Auf dem Uetliberg überträgt ein Sender bereits zu gewissen Zeiten Bilder, damit Meßwagen in der Umgebung Versuche durchführen können. In Lausanne werden Anfang 1951 öffentlich Versuche mit Philipsgeräten begonnen, wobei die Durchgabe von Filmen vorgesehen ist. Die Dauer dieser Versuche soll 6 Monate betragen. Der Sender wird im Studio Lausanne installiert und es werden öffentlich Fernsehempfänger in der Stadt verteilt, d. h. an bestimmten Punkten aufgestellt, wie z. B. beim Hauptbahnhof, in der Post (Place Saint-François), beim Theater, bei der technischen Hochschule, im Studio usw. — Man schätzt, daß es wohl noch zwei Jahre gehen werde, bis allgemein in den Schweizerstädten das Fernsehen eingeführt sein wird . . . In den Städten . . . ja das ist es ja! — Wer von uns Amateuren hat nicht bemerkt, daß in bereits jedem QST oder RSGB-Bulletin etc. dauernd über TVI geschrieben wurde und wird. — Nun, wir dachten allzu leicht, es hält noch eine Weile Zeit, bis wir in HB mit diesen Problemen belastet werden. — Dem scheint nun nicht so zu sein, denn es dauert sicher nicht mehr sehr lange, bis wir Amateure den gleichen Problemen wie die W's und G's gegenübergestellt werden! — Wer in der nächsten Zeit einen neuen Sender zu bauen beginnt und sich nur annähernd mit dem Gedanken «Er wird längere Zeit so bleiben» hinter die Arbeit macht, lese sämtliche Kapitel über TVI in möglichst allen Amateurzeitschriften nach . . . es wird sich lohnen, auch auf lange Sicht gesehen!

Nun liebe Om's, zum Schluß meiner Tätigkeit als Präsident der USKA möchte ich allen, die im Jahre 1950 in der Arbeit mitgeholfen haben, herzlichst für die Mithilfe danken. Von Seiten der Om's habe ich oft Anerkennung entgegennehmen dürfen, was mir geholfen hat, dieses Amt mit Freude zu versehen.

Speziell den Mitarbeitern meines Vorstandes möchte ich hiermit meine höchste Anerkennung aussprechen. Es sind unzählige Freizeitstunden, die von jedem für die USKA geopfert wurden und dafür gebührt ihnen der Dank

aller Mitglieder. Nur wer einmal als TM, Sekretär, Kassier, IRO, Redaktor, QSL-Manager, Bibliothekar oder gar als Inseratenmanager «seinen Mann» gestellt hat, sieht die Arbeit, die jeweils geleistet werden muß. Ich hoffe, kein Om wird mir falsch auslegen, wenn ich kurz bemerke, daß von einzelnen Vorstandsmitgliedern 300 bis 400 Freizeitstunden pro Jahr für USKA-Arbeiten verwendet werden! — Wem diese Zahlen nichts sagen, setze einmal seinen Stundenlohn ein!

Nw qru, vy 73 es all the best, HB 9 EL

Assemblée générale 1951

Il est à remarquer ce qui suit concernant le programme. Etant donné qu'à Lucerne, aucune manifestation n'aura lieu le dimanche, l'élaboration d'un programme pour YL's rencontre de grandes difficultés. De ce fait, aucun programme spécial n'est prévu pour les Dames et aussi, la fête du samedi se déroulera plus simplement. En tous cas, les XYL's peuvent prendre part à cette soirée familière et y sont cordialement invitées.

Groupe d'Argovie

Le 11 décembre 1950, le Comité central a officiellement reconnu le Groupe d'Argovie. Le premier Président est Om Maeder Pierre, HB 9 CA. Le Comité souhaite bon succès à ce Groupe.

Groupe de Soleure

Le Groupe de Soleure a présenté une demande d'admission au Comité central, le 21 décembre 1950.

Trafic d'amateur des troupes de transmission aviation et DCA

Les cinq indicatifs suivants ont été attribués par les PTT.

HB 4 FA Groupe de Berne
HB 4 FB Groupe de Zurich
HB 4 FC Groupe de Bâle
HB 4 FD Groupe de Duebendorf
HB 4 FE

FA à FD sont des stations de Groupe fonctionnant hors service.

Les stations ne travaillent qu'en CW dans les bandes d'amateurs, avec les stations suisses et étrangères.

Les moniteurs responsables sont des amateurs concessionnés, membres de l'EVU.

Generalversammlung 1951

Bezüglich Programm ist folgendes zu bemerken. Da am Sonntag in Luzern praktisch kein Betrieb sein soll, stößt ein gutes Ladies-Programm auf Schwierigkeiten. Es wurde deshalb kein spezielles Ladiesprogramm vorgesehen und demgemäß soll auch das Hamfest am Samstagabend in einfacherem Rahmen durchgeführt werden. Allerdings ist zu bemerken, daß die XYL's für diesen geselligen Abend doch mitgenommen werden können und freundlichst eingeladen sind.

Ortsgruppe Aargau:

Der Vorstand hat per 11. Dezember 1950 die Ortsgruppe Aargau auf Gesuch hin offiziell anerkannt. Erster Präsident ist Om Maeder Pièrre, HB 9 CA. Der Vorstand wünscht dieser Ortgruppe viel Erfolg! HB 9 EL

Ortsgruppe Solothurn:

Die Ortsgruppe Solothurn hat per 21. XII. 1950 an den Vorstand ein Aufnahmegesuch eingereicht.

Amateurverkehr der Flieger- und Flab-Uebermittlungstruppen

Folgende fünf Rufzeichen sind von der PTT ausgegeben worden:

HB 4 FA Ortsgruppe Bern
HB 4 FB Ortsgruppe Zürich
HB 4 FC Ortsgruppe Basel
HB 4 FD Ortsgruppe Dübendorf
HB 4 FE Fl. u. Flab Uem. R. S. Dübendorf (Kdo. der R. S.)

FA bis FD sind außerdienstlich tätige Ortsgruppen-Stationen.

Die Stationen arbeiten ausschließlich in CW und auf den Amateurbändern, sowohl mit Schweiz, wie mit ausländischen Stationen.

Die verantwortlichen Verkehrsleiter sind konzessionierte Amateure, die gleichzeitig Mitglieder des EVU sind.

Arrivant au terme de mon mandat, je me fais un devoir et un plaisir de remercier chaleureusement, au nom de l'USKA. et en mon nom personnel, tous les Om's qui ont apporté une contribution précieuse au travail du TM. Signalons ceux qui, dimanche après dimanche, ont assumé la diffusion de notre broadcast officiel; ce sont HB 9 AA, 9 P, 9 ER, 9 BB, 9 J, et 9 DQ. Deux Om's, HB 9 JH et 9 KU ont également collaboré dans l'ombre à cette émission en effectuant la traduction de tous les textes.

Un autre Om, HB 9 FE, doit être spécialement remercié pour avoir monté

et enregistré chaque mois le programme USKA. destiné à l'émission DX de OTC, retransmis par l'émetteur congolais de Léopoldville.

Merci à ceux qui m'ont envoyé des nouvelles permettant d'alimenter nos broadcasts. Souhaitons qu'au cours de l'année qui commence, le nombre de ces collaborateurs ira croissant, condition essentielle à un bon travail du TM.

A tous, happy new year HB 9 EQ

Diplôme HELVETIA 22

A la suite des émissions de HB 1 HK et HB 1 JZ faites du canton d'Uri, de nouveaux Om's ont mérité notre diplôme. Ce sont, dans l'ordre:

diplôme No 11 HB 9 CX Om Edmond von Rüthi, Zurich
diplôme No 12 HB 9 J Om Jean Lips, Zurich
diplôme No 13 HB 9 FN Om Willy Erni, Berne

classe récepteur:

diplôme No 4 HE 9 ROK Om Pierre Jaccard, Lausanne
diplôme No 5 HE 9 RAT Om André Paquier, Bussigny s/Morges
congrats à tous!

Certificat de capacité

Un nouveau certificat de capacité pour amateur-récepteur peut être attribué à HE 9 RAT qui vient d'en remplir toutes les conditions. Bravo! HB 9 EQ

Coupe du REF 1951

A l'intention de tous les Om's HB, désireux de prendre part à la compétition française dite «COUPE DU REF», nous publions ci-dessous un extrait du règlement, adapté au Om's suisses.

Art. 2. — La compétition est ouverte entre tous les amateurs français, et de l'Union Française, ainsi que les membres du REF à l'étranger dont la liste est publiée dans Radio REF.

De plus, pour les 1re et 2e parties, les amateurs belges et du Congo belge, du Luxembourg et de la Suisse, sont invités à participer.

Pour la 3e partie, il n'y a aucune restriction de section ni contrée.

1re partie: Télégraphie (fréquences inférieures à 30 Mc/s), du samedi 27 janvier 1200 TMG, au dimanche 28, 2400 TMG.

2e partie: Téléphonie (fréquences inférieures à 30 Mc/s), du samedi 3 mars 1200 TMG, au dimanche 4, 2400 TMG.

3e partie: VHF (fréquences supérieures à 30 Mc/s), du samedi 7 avril 1200 TMG, au dimanche 8, 2400 TMG.

Art. 4. — Les participants devront se conformer aux lois et règlements en vigueur, et éventuellement aux conditions spéciales de leur autorisation; ils devront respecter les sous-bandes graphie et phonie.

Les concurrents multiplieront les liaisons sur toutes les bandes de fréquence, sous la réserve que, pour chaque partie de la Coupe, la liaison avec un même correspondant ne peut être renouvelée que sur une bande différente.

De plus, dans la 3e partie, les liaisons peuvent avoir lieu, soit en graphie, soit en phonie, au gré des opérateurs.

Art. 5. — Chaque liaison donne lieu à l'échange d'un groupe de contrôle — en graphie 6 chiffres: le RST suivi du numéro de la liaison — en phonie 5 chiffres: le RS suivi du numéro de la liaison.

Pour chaque partie de la Coupe, la première liaison portera le numéro 001.

Art. 6. — Les appels seront transmis sous la forme: «CQ REF de . . . suivi des abréviations du canton» ou «Appel général Coupe du REF de . . . canton».

Art. 7. — Pour chaque partie de la Coupe, les participants adresseront au REF un procès-verbal rédigé sur feuilles 21/27, dont les pages seront numérotées au coin supérieur droit avec le rappel de l'indicatif du rédacteur (par exemple $^1/_4$ F 9 AR signifie que nous avons la première feuille du compte rendu de F 9 AR et que ce compte rendu comporte 4 feuilles. Les feuilles suivantes seront disposées en colonnes et donneront, par bande, les date, heure, indicatif, section, groupe envoyé, groupe reçu, point.

En cas de station opérée par plusieurs opérateurs, il sera établi un procès-verbal par chacun d'eux.

Les comptes rendus devront être postés au plus tard dix jours après chaque partie de la Coupe.

Art. 8. — Le barème des points est le suivant:

1re et 2e parties: a) liaisons à l'intérieur de l'Europe ou à l'intérieur de chaque section, ou contrée de l'Union Française: 3 points;

b) liaisons Europe-Algérie, Europe-Tunisie, Algérie-Tunisie, Algérie-Maroc: 3 points;

c) liaisons Europe-Maroc, Tunisie-Maroc: 7 points;

d) liaisons autres que celles énumérées ci-dessus: 20 points.

3e partie: 5 points jusq'à 100 km., et 5 points par 100 km. ou fraction de 100 km. supplémentaires.

Pour chaque partie de la Coupe, les points acquis pour les liaisons seront additionnés, et le total obtenu sera multiplié par la somme du nombre de sections du REF, contrées de l'Union[1]), cantons suisses, et autres contrées, touchés sur chaque bande.

Art. 9. — Une bonification maximum de 50 points sera accordée à ceux des concurrents qui feront l'effort de décrire en détail tout ou partie de leur installation; cette bonification s'ajoutera aux points obtenus pour les liaisons de l'une quelconque des parties au gré du concurrent, et sera donc frappée par le multiplicateur.

CONTEST DE NOEL

Voici le classement de notre grand concours de Noël:

Classe émetteurs

Téléphonie

Rang	Call	QSO	Points	QSO	Points	Rang	Call
1	HB 9 DS	54	134	9	HB 9 CI	28	70
2	HB 9 ID	52	129	10	HB 9 AE	28	66
3	HB 9 KU	47	119	11	HB 9 GP	27	64

[1]) Le détail des contrées de l'Union Française est donné par le règlement du D. U. F. (Radio-REF, janvier 1950).

4	HB 9 DU	38	92
5	HB 9 BX	36	91
6	HB 9 EQ	36	89
7	HB 9 BN	36	88
8	HB 9 IX	32	78
12	HB 9 FX	26	57
13	HB 9 LN	20	43
14	HB 9 EK	17	38
15	HB 9 EG	9	27
16	HB 1 CM	1	2

Télégraphie

Rang	Call	QSO	Points
1	HB 9 EU	59	150
2	HB 9 HT	55	138
3	HB 9 MQ	53	135
4	HB 9 J	53	132
5	HB 9 X	49	125
6	HB 9 BX	46	119
7	HB 9 BN	39	100
8	HB 9 MA	38	98
9	HB 9 JV	39	97
10	HB 9 BJ	38	96
11	HB 9 FQ	37	94
12	HB 9 MC	32	88
13	HB 9 LN	35	87
13	HB 9 KP	33	87
15	HB 9 FX	32	79
15	HB 9 CI	31	79
17	HB 9 IX	26	69
18	HB 9 EQ	24	62
19	HB 9 DD	24	60
20	HB 9 EK	23	58
21	HB 9 GP	22	56
22	HB 9 EC	5	11
23	HB 1 CM	4	8
24	HB 9 BS	2	4

Téléphonie und Télégraphie

Rang	Call	QSO	Points
1	HB 9 BX	82	210
2	HB 9 BN	75	188
3	HB 9 EQ	60	151
4	HB 9 CI	59	149
5	HB 9 IX	58	147
6	HB 9 FX	58	136
7	HB 9 LN	55	130
8	HB 9 GP	49	120
9	HB 9 EK	40	96
10	HB 1 CM	5	10

Classe récepteurs

Téléphonie

Rang	Call	QSO	Points
1	HE 9 RDX	153	382
2	HB 9 RRT	112	272
3	HE 9 ROK	102	259
4	HE 9 RRU	69	169
5	HE 9 RVC	56	143
6	HB 9 RPI	56	139
7	HE 9 RTQ	54	135
8	HE 9 RAR	51	127
9	HE 9 RSJ	54	109
10	HE 9 RDK	30	90
11	HE 9 ROU	37	89
12	HE 9 RVD	39	88
13	HE 9 RQB	16	48
14	HB 9 RKC	14	42

Télégraphie

Rang	Call	QSO	Points
1	HE 9 RDX	108	278
2	HE 9 RMG	45	116
3	HB 9 RDK	16	34
4	HB 9 RPI	4	9

Téléphonie et Télégraphie

Rang	Call	QSO	Points
1	HE 9 RDX	261	660
2	HB 9 RPI	60	148
3	HB 9 RDK	46	124

A tous et heureux gagnants vont nos vives félicitations. HB 9 EQ

Contest des 11 et 12 novembre 1950

Classement:	1. HB 9 JU	13 200 points		4. HB 9 IV	932 points
	2. HB 9 CB	7 112 points		5. HB 9 HA	804 points
	3. HB 9 BZ	1 180 points		6. HB 9 IR	704 points

Les stations suivantes étaient QRV pendant ce contest:

HB 9 G, 9 AA, 9 DK, 9 DT, 9 LJ, 1 LK, 9 MH, 1 MH, F 3 NK, 3 WC, 8 UW, 8 YW, 9 KB, 9 ZF et I 1 AY.

Le Wx fut en général défavorable à la propagation. Toutefois, les conditions ont été meilleures en Suisse orientale qu'en Suisse occidentale. C'est ainsi qu'un QSO entre HB 9 BZ et HB 9 IV a pu être réalisé pour la première fois en téléphonie. Entre HB 9 HA et HB 9 JU également, le QRK fut supérieur à la moyenne.

Nous félicitons et remercions tous les participants ainsi que toutes les stations qui furent QRV pendant ce contest.

Au cours de ces derniers mois, des observations intéressantes ont été faites, notamment par HB 9 BZ, sur les relations entre le Wx et la propagation VHF.

En général, les ondes très courtes ne sont pas réfléchies par la haute atmosphère et ne sont que peu diffractées par les obstacles qu'elles rencontrent. Les QSO à longues distances ou sans visibilité sont rendus possibles par les phénomènes de diffraction et de réflexion contre des obstacles, tels que maisons, forêts, montagnes, etc. Dans ces conditions, on n'observe pratiquement pas de variation d'intensité des signaux.

Toutefois, certains jours, des QRK de 15—20 db. plus élevés que d'habitude ont été enregistrés. Mais ce conditions spécialement favorables sont presque toujours accompagnées de QSB très lent, pouvant s'étendre sur plusieurs minutes. Ce phénomène est dû à la présence d'ondes indirectes, réfléchies par l'atmosphère à une certaine altitude (liaison troposphèrique). De telles conditions s'observent lors d'une augmentation rapide de température en montagne (Föhn), alors qu'en plaine, la température reste relativement basse. Le résultat est une inversion de température provoquant une brusque variation de la constante diélectrique de l'air. On obtient ainsi une surface plus ou moins réfléchissante pour les ondes très courtes.

Nous prions tous les Om's que la question intéresse de relire l'article publié par HB 9 BZ dans l'Old Man No 2 de 1949: «Drei Jahre UKW-Verkehr auf 5 und 6 m».

Un autre phénomène, tout aussi intéressant, a été observé par HB 9 CB, en QSO avec F 8 UW de St-Laurent (Dép. Jura): la neige s'étant mise à tomber au QTH de 8 UW, un QSB prolongé a rendu la liaison impossible jusqu'au moment où il a cessé de neiger. A partir de cet instant, tout est rentré dans l'ordre. La distance entre les QTH est d'environ 50 km.

Rappelons pour terminer que le VHF-TM accueillera toujours avec plaisir tous les renseignements relatifs au trafic VHF. Best 73's es gd luck! HB 9 JU

TECHNISCHES

Ein 75-Watt-Sender für das 2 mtr-Band

von K. C. Schips (DL 1 DA) und H. G. Frech (DL 1 CP)

Der hier beschriebene Sender entstand aus dem Wunsch, einen 2-Meter-Sender zu haben, der jederzeit betriebsbereit, kompakt und leicht bedienbar ist. Die Erfahrungen, die wir in den letzten Jahren auf den UKW-Bändern gemacht hatten, ließen uns diese Eigenschaften als notwendig erscheinen.

Der ganze Sender einschließlich Modulator und Netzteil ist in einem Gehäuse untergebracht. Nach Anschluß von Netz und Antenne ist der Sender QRV. Mit einem Handgriff kann die gewünschte Betriebsart A 1, A 2 oder A 3 eingestellt werden. Außerdem wird auf Stellung «Empfang» dieses Schalters die Sendeantenne automatisch an den Empfänger gelegt (Richtantennen!).

Der Input beträgt bei Verwendung der 829-B in der Endstufe über 75 Watt, bei Verwendung einer 832 etwa 35 Watt (CW).

Der Sender

Der eigentliche Sender besteht aus einem Tritet-Oszillator, einer Verdopplerstufe, einer Verdreifacherstufe und der Endstufe.

Obwohl bei vernünftiger Konstruktion eine variable Steuerstufe fast so stabil gewesen wäre, wurde doch die Kristall-Steuerung bevorzugt, da sie im Augenblick auf UKW noch Vorteile bietet (Erkennbarkeit der Station!).

Die Tritet-Steuerstufe weist keine Besonderheiten auf. Sie benützt eine Röhre LV 1. Es werden 8 oder 12 MHz Quarze verwendet, deren Harmonische in den Bereich zwischen 144 und146 MHz fallen. Der Katodenkreis dieser Stufe ist auf 18 MHz abgetrennt (Einstellung unkritisch!), der Anodenkreis auf 24 MHz.

Es folgt eine Verdopplerstufe, die mit einer weiteren LV 1 bestückt ist. Diese Stufe hat eine verhältnismäßig große negative Vorspannung. Der Anodenkreis ist ziemlich fest mit dem Gitterkreis der folgenden Stufe gekoppelt, so daß er nicht gesondert abgestimmt werden muß.

Die folgende Verdreifacherstufe ist mit einer 832 bestückt und symetrisch ausgeführt. Der Gitterkreis ist auf 48 MHz, der Anodenkreis auf 144 MHz abgestimmt. In beiden Kreisen werden Schmetterlingsdrehkondensatoren (aus BC 625) verwendet.

Der Gitterkreis der Endstufe ist breitbandig ausgeführt (Eigenresonanz der Spule mit Röhrenkap.). Im Anodenkreis wird ein Drehkondensator der «splitstator»-Type verwendet, also ein Drehkondensator, bei dem die Endpunkte eines Schwingkreises an zwei Statoren gelegt werden, deren Rotoren verbunden sind. Als Spule wirkt ein haarnadelförmig gebogenes Cu-Rohr, dem in 1 cm Abstand ein ähnlich geformter Cu-Drahtbügel zur Auskopplung gegen-

über steht. Verwendet wird in der Endstufe eine 829-B oder eine 832. Bei einiger Sorgfalt im Aufbau braucht die 832 nicht neutralisiert werden. Bei einer 829 muß schon mehr Mühe aufgewendet werden, wenn man das Neutralisieren umgehen will. Andernfalls ist die Neutralisation auch kein großes Problem; zwei ca. 1 mm starke Drähte, die jeweils vom Gitter des einen bis in die Nähe der Anode des anderen Systems reichen, erfüllen die Aufgabe.

Die Tastung des Senders erfolgt in der Schirmgitterleitung der Verdopplerstufe. Die Steuerstufe schwingt also bei allen Betriebsarten durch.

Inbetriebnahme des Senders

Es empfiehlt sich, schon vor dem Zusammenbau die Schwingkreise grob auf die Arbeitsfrequenz hinzutrimmen. Dies geschieht am besten mit einem Grid-Dip-Meter; aber auch andere Methoden können verwendet werden Meßsender und Röhrenvoltmeter, L-C-Meßgeräte, Absorptionskreismethode usw.).

Nun wird der Sender stufenweise in Betrieb genommen. Dazu werden zunächst einmal die Heiz- und Gitterspannungen angelegt. Dann folgen die Anoden- und Schirmgitterspannungen der einzelnen Stufen. Die Gitterströme sollten folgende Werte haben: Verdoppler 2—4 mA, Verdreifacher 5—7 mA, Endstufe 2—4 mA.

Beim praktischen Betrieb braucht nur der Kreis der Endstufe nachgestimmt werden. Ein Nachstimmen der Gitter- und Anodenkreise der Vorstufen ist von Zeit zu Zeit empfehlenswert. Den Schmetterlingsdrehkondensatoren ist besondere Aufmerksamkeit zu schenken (evtl. durch eine Klemmvorrichtung gegen Verdrehen schützen!).

Der Modulator

Der Modulationsverstärker ist zweistufig. Eine Hälfte der Doppeltriode 12 SC 7 arbeitet als Vorverstärker. In der Endstufe wird eine 12 A 6 verwendet. Der am Katodenwiderstand dieser Röhre auftretende Spannungsabfall dient nicht nur als Gittervorspannung, sondern zum Teil auch als Betriebsspannung des Kohlemikrofons. Deshalb ist eine gute Siebung notwendig.

Bei A 2 wird der Vorverstärker abgeschaltet. Ein kleiner NF-Generator mit der zweiten Hälfte der Doppeltriode liefert einen 1000 Hz-Ton über ein Potentiometer an das Gitter der Endstufe. Dieses Potentiometer wird einmal fest eingestellt.

Kurz das Prinzip der Modulation: Die 12 A 6 liegt parallel zum Schirmgitter der PA-Röhre. Aendert sich nun die Stromaufnahme der 12 A 6 im Takte der Niederfrequenz, so ändert sich auch die Schirmgitterspannung der PA-Röhre. Ueber die Schirmgitterspannung dieser Röhre wird dann auch der Anodenstrom gesteuert. — Diese Modulationsart erfordert keinen grossen Aufwand, ist einfach einzuregeln und hat den Vorzug, Uebermodulation nicht zuzulassen.

Der Netzteil

Folgende Spannungen müssen geliefert werden: + 600 V (0,3 A), — 70 V (ca. 10 mA) und für die Heizung 2 × 6,3 V (3 A).

Im vorliegenden Fall werden im Hochspannungsgleichrichter zwei 5 U 4 verwendet. Dabei ist jede Röhre als Einweggleichrichter geschaltet.

Der Gittervorspannungsgleichrichter ist ein Einweggleichrichter, bestückt mit einer 6 X 5. Stabilisation ist vorteilhaft, aber nicht unbedingt notwendig.

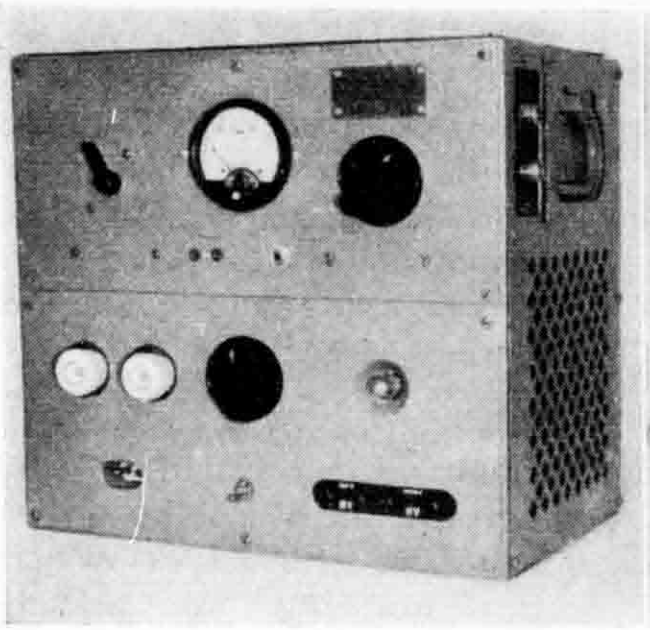

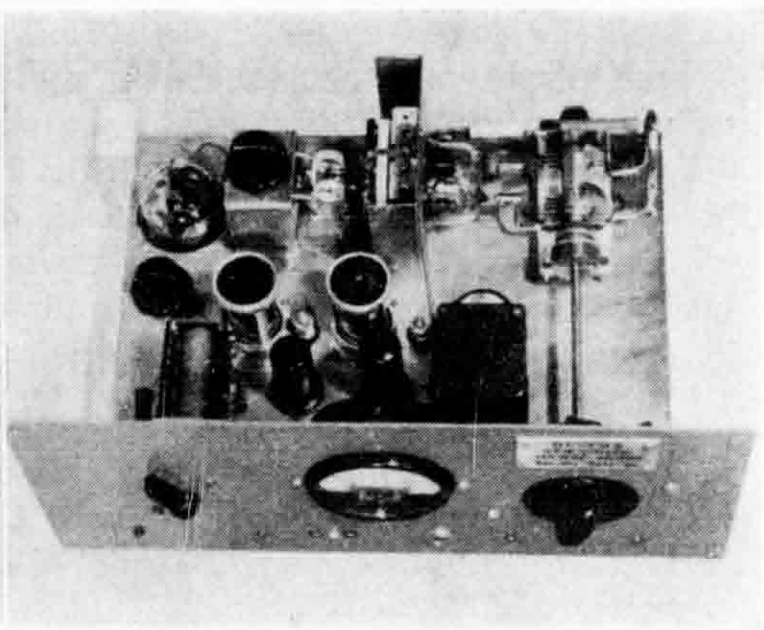

Bild 1. Gesamtansicht

Links unten Netzanschluss. Darüber Sicherungen. Rechts davon Netzschalter und Kontrollglimmlampe. Links oben Betriebsartenwahlschalter, rechts davon Anodenstrominstrument und Abstimmknopf der Endstufe. Unter dem Instrument Anschlüsse für Taste und Mikrofon. Auf der rechten Seite Anschlüsse für Antenne und Empfänger.

Bild 2. Senderansicht von oben

Hinten v. l. n. r.: Verdreifacherröhre (832), C10—L5—L6, Endröhre (hier 832), Endkreis (C13—L7). Mitte v. l. n. r.: Drehknopf von C8, Verdopplerröhre (LV 1), Trimmer C 3, Oszillatorröhre (LV 1), Trimmer C 1, Steuerquarz (teilweise verdeckt). — Vorne v. l. n. r.: Betriebsartenwahlschalter- 12 SC 7, 12 A 6, Ausgangstrafo (nicht mehr verwendet).

Der mechanische Aufbau

Das gesamte Gerät ist in einem Gestell kommerzieller Herkunft untergebracht. Der Netzteil befindet sich in der unteren Hälfte. Sender und Modulator im oberen Fach können leicht herausgenommen werden. Frontplatte und Chassis wurden aus 2 mm starkem Alu-Blech hergestellt.

Die Maße des ganzen Gerätes sind 41 × 38 × 28 cm. Das Gesamtgewicht ist 24 kg.

Erweiterungsvorschläge

Hier noch einige Vorschläge für eine eventuelle Erweiterung des Gerätes:

1. Für spätere Zeiten oder für große Tests kann ein VFO vorteilhaft sein. Weniger Aufwand jedoch erfordert eine zusätzliche Oszillatorstufe (z. B. mit RV 12 P 2000) in Pierce-Schaltung (Kristall zwischen Gitter und Anode, kein Schwingkreis). Mit Hilfe dieser Anordnung können nicht nur 8 oder 12 MHz-Kristalle verwendet werden, sondern auch solche mit 6 oder sogar 4 MHz. Ein Schalter zur Wahl der verschiedenen Xtal-Frequenzen ist vorteilhaft.

2. Verwendung eines Anodenmodulators. Zwei 6V6 (für 832) bzw. zwei 6 L 6 (für 829) müssten ausreichend sein.

3. Für das 70 cm-Band kann die Endstufe leicht in eine Verdreifacherstufe auf 435 MHz umgewandelt werden. Die 832-A ist für diesen Zweck noch gut brauchbar.

In den 8 Monaten des bisherigen Betriebes hat sich dieses Gerät sehr gut bewährt. In Verbindung mit einem einfachen 3 ele.-Beam wurden Entfernun-

gen bis zu 500 km überbrückt. Verbindungen bis 200 km in CW und Fone können fast täglich hergestellt werden.

Das Schönste an diesem Gerät aber ist, daß es immer QRV ist. Kein Netzteil wird anderswo gebraucht und keine Krokodilklemme kann im entscheidensten Moment in den PA-Kreis fallen — hi.

Die Schaltstellungen des Betriebsarten-Schalters:

	S 1	S 2	S 3	S 4	S 5	S 6
A 2	x		x	x		x
A 1	x					x
Empfang A 3	x	x	x		x	x

(x = geschlossen)

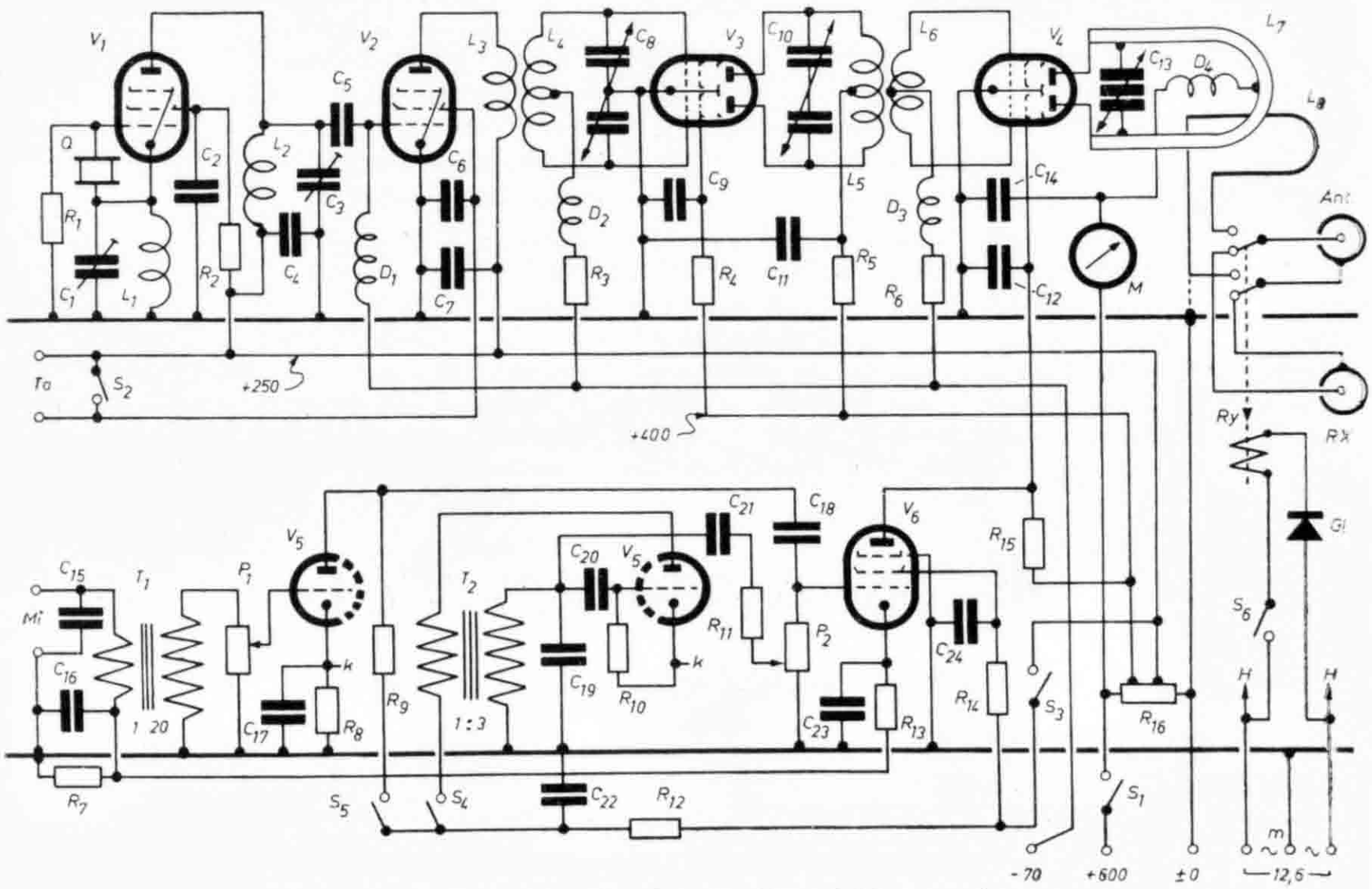

Schaltung eines 2-mtr-Senders für A1, A2 und A3. Input 75 Watt.

Stückliste

R 1	200 KΩ	R 5	100 Ω	R 9	200 KΩ	R 13	200 Ω		
2	5 KΩ	6	5 KΩ	10	100 KΩ	14	10 KΩ		
3	10 KΩ	7	400 Ω	11	200 KΩ	15	10 KΩ,	6 Watt	
4	10 KΩ, 6 Watt	8	2 KΩ	12	50 KΩ	16	10 KΩ,	100 Watt	

Wo nicht besonders vermerkt, alle Widerstände 0,5 Watt

C 1 Trimmer 40 pF
2 5000 pF
3 Trimmer 40 pF
4 5000 pF
5 100 pF
6 1000 pF
7 1000 pF
8 Schmetterl. 2×30 pF
9 500 pF
10 Schmetterl. 2×15 pF
11 500 pF
12 500 pF

C 13 Split Stator 2×14 pF
14 500 pF
15 500 pF
16 100 μF, 20 V, Elko
17 10 μF, 8V, Elko
18 5000 pF
19 ca. 2000 pF
20 5000 pF
21 5000 pF
22 2 μF, 400 V
23 100 μF, 20 V, Elko
24 2 μF, 400 V

D 1 Drossel, 1 mHy
2 Drossel, 1 mHy
3 Drossel, 40 Windungen auf 6 mm Durchmesser, 35 mm breit
4 Drossel, 40 Windungen auf 6 mm Durchmesser, 35 mm breit

V 1 LV 1
2 LV 1
3 832
4 829-B, 832-A
5 12 SC 7
6 12 A 6

Ry Antennenrelais
Gl Selengleichrichter (12 V, 200 mA)
M Messinstrument, 200 mA
Q 8 oder 12 MHz Kristall
S 1–6 Walzenschalter mit 4 Stellungen

T 1 Mikrofontrafo 1:20
2 NF-Trafo 1:3

P 1 Potentiometer 500 KΩ
2 Potentiometer 500 KΩ

L 1 18 Windungen, 1 mm Cu-Draht, 15 mm Durchmesser, 30 mm breit
2 12 Windungen, 1 mm Cu-Draht, 15 mm Durchmesser, 30 mm breit
3 5 Windungen, 1 mm Cu-Draht, über L 4 gewickelt
4 12 Windungen, 3 mm Cu-Draht, 15 mm Durchmesser, 40 mm breit
5 4 Windungen, 3 mm Cu-Draht, 15 mm Durchmesser, 30 mm breit
6 3 Windungen, 3 mm Cu-Draht, 12 mm Durchmesser, 10 mm breit
7 1 Bügel, 6 mm Cu-Rohr, Bügellänge 8 cm, Bügelbreite 3 cm
8 1 Bügel, 3 mm Cu-Rohr, Bügellänge 5 cm, Bügelbreite 2 cm

Mitteilungen der PTT

Amateur-Sendekonzessionen — concessions d'amateurs

neue — nouvelles:

HB 9 FV	Wuilliemier Jean René, rue Pestalozzi 11, Genève
HB 9 MD	Himmelsbach Josef, Mechaniker, Bahnhofstraße 21, Zug
HB 9 MI	Haberstich Albert, techn.-électr., rue Centrale 43, Bienne
HB 9 NL	Acklin Franz, Sekundarlehrer, Büron-Bad, Luz.

Adreßänderungen — changements d'adresses:

HB 9 D	Fernseh- und Radio-Club Zürich, Postfach Fraumünsterpost, Zürich
HB 9 BW	Roeck Werner, El.-Techn., Holberg 723, Kloten, Zch.
HB 9 JJ	Ramser Karl, Sevogelstr. 76, Basel
HB 9 KS	Krähenbühl Hansruedi, Spengler, Forchstr. 193, Zürich 32
HB 9 LQ	Rutishauser Hugo, Tannenstr. 11, Frauenfeld

streichen — biffer

HB 9 KI	Genge Heinz, Chemiker, Tiefenmöslistr. 7, Ostermundigen bei Bern

Empfangsrufzeichen — Indicatifs d'appel

neue — nouveaux

HE 9 RUT	Hasler Werner, Waldeggstr. 25, Interlaken
HE 9 RUV	Monti Germaine, rue du temple 13, Fribourg
HE 9 RUW	Meyer Nik, Habsburgerstr. 34, Luzern
HE 9 RUX	Tille Jean-Pierre, radioélectr., rue du Cochet, Ste-Croix
HE 9 RUY	Ris-Kamber Walter, dipl. Uhrmacher, Moosstr. 5, Grenchen
HE 9 RUZ	Stern Jean, électr.-méc., rue du Tyrol 13, Ste-Croix
HE 9 RVA	Oetterli Georges, Albertstr. 10, Zürich 5
HE 9 RVB	Schär Fritz jun., Uhrmacher, Bucheggstr. 54, Grenchen
HE 9 RVC	Höhener Hansjörg, Im Sydefädeli 1, Zürich 37
HE 9 RVD	Würgler Hans, Kaufmann, Sonnenrain, Kölliken, Aarg.
HE 9 RVE	Walker Dominik, Mechaniker, Steinhausen (Zug)
HE 9 RVF	Bourgeois J. P., Solothurnerstr. 89, Basel
HE 9 RVG	Keller Jean-Paul, 2 rue des Lilas, Genève
HE 9 RVH	Bryner Jakob, Hornhaldenstr. 5, Kilchberg (Zch.)
HE 9 RVI	Magnin Henri, rue Chandieu 17, Genève
HE 9 RVJ	Hediger Josef, Hinterdorf, Arth
HE 9 RVK	Hofer Hugo, Stoosstr. 14, Bern
HE 9 RVL	Stoll Hansjörg, Mattenweg 30, Olten
HE 9 RVM	Balz Fritz, c./o. Schweizer, am Krayenrain 7, Basel
HE 9 RVN	Martano Gérard, avenue des Planches 26, Montreux
HE 9 RVO	Baumann Hans, dipl. Masch.-Techn., Dorfbachstr. 15, Richterswil
HE 9 RVP	Cherpillod J. P., rte de St-Georges 59, Petit-Lancy, Genève
HE 9 RVQ	Würzer K., Göblistraèe 16, Zug
HE 9 RVR	Graf Hansjörg, Ob. Graben 37, St. Gallen
HE 9 RVS	Kradolfer Heinz, Postangestellter, Eugen-Huberstr. 23a, Zürich 48
HE 9 RVT	Mauerhofer jun., Dornacherstr. 29, Solothurn

Adreßänderungen — changements d'adresses

HE 9 RFS	Bruppacher Hans, Streulistr. 7, Zürich 32
HE 9 RRJ	Keller Felix, Radiomonteur, Beckenstr. 8, Basel
HE 9 RTF	Richner Heinz, Radiomont., Köllikerstr. 569, Oberentfelden, Aargau
HE 9 RUI	Curtet Georges, Im Rank 609, Kloten

Inserate im OLD MAN bringen Erfolg

Jahresabschluß per 8. Januar 1951

	Aktiven	Passiven
Kassa	175.60	
Postcheckkonto	2691.07	
Diverse Debitoren	3753.40	
Material	3.—	
Diverse Kreditoren		1081.—
Vermögen Ende 1950		5542.07
	6623.07	6623.07

Mitteilung des Kassiers

Wie aus der Jahresrechnung vom 8. 1. 51 zu entnehmen ist, beträgt der Aktivsaldo an diesem Tag **Fr. 6623.07.** Darin ist der, von der Generalversammlung der USKA im Januar 1950 beschlossene Fonds (für Aktivmitglieder Fr. 5.— und Passivmitglieder Fr. 2.—) im Betrag von Fr. 1540.— enthalten.

Nach Eintreffen der letzten Mitgliederbeiträge werden wir obigen Betrag auf ein Bankkonto überweisen.

Leider war der Preis für Helvetia XII zu Anfang des Jahres 1950 derart hoch, daß sich diese Ausgabe das ganze Jahr hindurch in der Saldospalte bemerkbar machte. So waren wir gezwungen, unser Mitteilungsblatt «Old Man», das den größten Teil unserer Einnahmen verbraucht, in zwei Doppelnummern auszugeben.

Die OG-Leiter werden ersucht, die Abrechnung für die Beitragsrückerstattung (Aktive Fr. 2.—, Passive Fr. 1.—) an die Ortsgruppen bis 31. 1. 51 an den Kassier zu senden.

Der Kassier, HB 9 JI

Hammarlund-Super-Pro

Model SP-400-SX

18-Röhren-Super mit allen Schikanen in UFB-Zustand günstig abzugeben.

HB9 HK, Dr. Willy Rogg
Küßnacht a. R.
Telephon (041) 6 13 78

Zu verkaufen:

Einzelteile zum Selbstbau eines Bandmagnetophons. Aufnahme-Wiedergabe-Löschköpfe, Bandantriebe etc. Preislisten und nähere Angaben auf Verlangen.

Karl Keller, Zürich 57
Oerlikonerstraße 3

OG-Berichte

Gruppe Aargau

Aus dem HZ-Land (Arabien) erreichte uns eine Neujahrs-Gratulation unseres Mitgliedes HB 9 KC, welcher dort zusammen mit HB 9 BL business-QRL ist. Besten Dank, Werner, für Deine Wünsche, die von der Gruppe Aargau herzlich erwidert werden. Leider hast Du vergessen, Deine Adresse anzugeben. Falls Dir dieser Bericht unter die Augen kommt, hole das Versäumnis nach, damit wir Dir eine msg zustellen können.

Ham-Fest der Aargauer Amateure

Stehend von links nach rechts: HB 9 MQ, HE 9 RXY, HB 9 LJ, HB 9 KC, HB 9 LK. Sitzend von links nach rechts: HB 9 JJ, HB 9 EU, Om H. Suter, HB 9 CA, G 3 EIO, xyl HB 9 CA, HB 9 EL, xyl HB 9 EL. In der Mitte erkennt man die PA-Stufe mit 6 Röhren 807 in push-pull-parallel, hi!

Inoffiziell verlautet, daß HB 9 EU in Windisch (new qth) als Sieger aus dem Weihnachts-Contest, cw-Teil, hervorgegangen ist. Congrats Rudy! HB 9 MQ soll ebenfalls einen Ehrenplatz belegen; nicht übel für den Start. Felix ist auch erfolgreich im 80-m-DX tätig. Unsere «jodelnde Jungfer» (HB 9 JJ) wurde im RSGB-Bulletin mit Bild und Text verewigt anläßlich seiner letztjährigen Tätigkeit im «Ham-Paradies» Liechtenstein.

Im Februar wird ein QSO-visu der Aargauer Amateure stattfinden. Ort und Datum wird per Zirkular bekanntgegeben. Das Programm sieht folgendes vor: 0900 bis 1215 (nur Om's) Administratives, Richtlinien für den NFD 1951, Organisation der VHF- und Peilgruppe, 2 technische Kurzvorträge.

1230 Mittagessen (Om's, yl's und xyl's) und anschließend gemütliches Beisammensein. An alle Om's noch ein happy-new-year! HB9 CA

Ortsgruppe Basel

Erwähnt sei...

... daß wieder eine ganze Reihe von interessanten Vorträgen stattgefunden haben und diese sind auch recht zahlreich besucht worden. So diente zweimal Om Mangold, HB 9 DU, indem er das erste Mal über «Die Oberflächenbehandlung von Metallen mit Rezeptangaben» sprach, während er das zweite Mal über «Das Elektron» mit zum Teil neuen Demonstrationsgeräten referierte.

.... daß weiter Om Schaufelberger, ex-HB 9 IK, nicht nur Peilempfänger konstruieren kann, sondern auch allen Anforderungen genügende Ham-RX. Diesen machte er einmal zum Gegenstand seines Vortrages ...

... daß der Vortrag über «Messungen mit Elektronenstrahloscillografen» ein umfassendes Bild ergab. Om Büßer behandelte dies mit großer Gründlichkeit und Sachkenntnis ...

... daß in Basel «HB 9 FA und die 807 ein Begriff» sind. Ein Vortrag war darum schon lange fällig und diesen hielt Om Bürgin am 15. Dezember 1950. Auf Grund seiner eingehenden Untersuchungen und den Erfahrungen mit dieser «Flasche» konnte er aus dem Vollen schöpfen. Seinen mitgebrachten neuen — am NFD erprobten — TX mit der Röhre 807 wurde allseits stark beachtet. Wünschenswert wäre es schon, wenn Siegi seine große Arbeit auch einem weitern Kreis zugänglich machte, indem er all dies im «Old Man» veröffentlichte ...

... daß es gelungen ist, vom Basler Verkehrsverein gratis 5000 Qsl zu erhalten, die nun mit den entsprechenden Aufdrucken versehen werden sollen, um dann den Om's abgegeben zu werden ...

... daß wir mit unseren «Aether-Nachbaren» ennet den Grenzpfählen gute gegenseitige Beziehungen unterhalten, indem sie unsere und wir die verschiedenen Veranstaltungen des «Ortsverbandes Lörrach des DARC» besuchen. Diese Hams hören auf den Call: DL 1 EF, DL 6 JM (QTH: Lörrach) und DL 6 JN, DL 6 JO (QTH: Weil am Rhein) ...

... daß HB 9 AE einige «Orden» eingeheimst hat, so hat er das OTC —, H 22- und das WAC-Diplom. Für's WAE sollen gegen 80 Länder beisammen sein ...

... daß HB 9 BJ die schlechten Conds ausnützt, um zu bauen. Auf UKW hört er vom Feldberg in Taunus den dortigen FM-Rundspruch mit bester Lautstärke ...

... daß HB 9 BS nur selten in seiner Mansarden-TX-Bude ist, weil die dort herrschende Temperatur nicht gerade förderlich sein soll für sein Rheuma, trotz der HF-Bestrahlung ...

... daß HB 9 DU außer dem Fone-Weihnachts-Contest praktisch nie qrv ist. Hingegen als OG-TM druckt und versendet er regelmäßig die monatlichen «OG-Mitteilungen» ...

... daß HB 9 FY so etwas wie ein neues «HF-Kraftwerk» im Bau haben soll ...

... daß HB 9 GU seit dem Frühjahr für's «H 22» nur noch den Kanton Uri auf 40 m braucht. Als aber kürzlich eine Station dort war, da holte ausgerechnet an diesem Sonntag der Wind seine Antenne herunter. Mit dem Provisorium ging es dann prompt nicht ...

... daß HB 9 KF seinen alten 1-V-1 mit einem BC 348 vertauscht hat. Sein Clapp-VFO geht allein mit T 9, aber wenn die Buffer und Endstufe angekoppelt sind, dann kommt ein ganz russischer Ton (lies T 3—7) heraus ...

... daß HB 9 KU nicht nur mit HB 9 BJ und HB 9 DU zusammen den Vorbereitungskurs für die Sendeprüfung im EVU leitet, sondern in Fonie hört man ihn mit 2 mal 807 im Modulator. Bald werden auch einige Diplome seine Tapete verdecken. Theoretisch sind WAE, DXXC etc. gemacht, aber praktisch fehlen noch ein paar QSL ...

... daß HB 9 KX wieder seine Lis hat und jetzt nicht mehr als Operateur von HB 9 B arbeiten muß ...

... daß HB 9 MA unser neustes Call ist. Auf allen Bändern hört man ihn schon kräftig in cw ...

... daß HB 9 REL sich an seinem neuen Eicor-Stahlband-Recorder freut, während HE 9 RGZ mit dem großen Geloso-Bausatz sehr zufrieden ist.

... daß HB 9 RRS einer unserer «Stillen im Lande» ist, aber seine Wand wird durch viele seltene DX-QSL geschmückt und der Berichterstatter würde sich «von» schreiben, wenn er ...

... daß HE 9 RNM — Om Kern — der beliebteste Mann in der OGB ist, funktioniert er doch als lokaler QSL-Manager. Nicht selten verträgt er seine «Ware» mit dem 0,4 PS'igen Velo ...

... daß wir hoffen, das nächste Mal wieder viel Neues und anderes, auch von den vielen heute nicht erwähnten Om's erzählt werden kann. *HB 9 GU*

STOPPANI

AG. BERN

Elektrische Apparate

Porzellan-, Regulier-

Anlaufwiderstände, etc.

Der Bug ist ein ideales Gerät für den CW-Ham, immer vorausgesetzt, daß er damit umzugehen versteht. Der Zuhörer sollte nicht nach den ersten paar Zeichen feststellen können, daß eine halbautomatische Taste verwendet wird. Leider hört man nur zu oft solche lids, deren Gestotter selbst der routinierteste Funker nicht aufnehmen kann. Neben der richtigen, dem Op. angepaßten Einstellung ist die entsprechende Uebung unerläßlich. Wem also die XYL einen Bug unter den Weihnachtsbaum gelegt hat (dies ist schon vorgekommen, zur Nachahmung empfohlen), der übe zu Beginn für sich und steige erst damit in den Aether, wenn er sich absolut sicher fühlt (auch bei Klartext!). —

HB 9 DY erhielt das DXCC Phone, HB 9 J den 4. Teil des DUF. Congrats!

Rapporte sind eingegangen von HB 9 X, ID, KP, MQ.

80 m CW: HB 9 KP beginnt mit Ws und FA 9 RW. *HB 9 MQ* wagte seine ersten DX-Sprünge auf 80 m. W 1 DHD, W 2s ADI, AIS, KP 4 CC, VP 6 CDI, FA 8 RJ sind das Ergebnis einiger nightsessions.

40 m CW: HB 9 KP meldet YV 5 AL, KZ 5 KO, TI 2 PZ, TF 3 ZM, EA 9 AP. *Weitere Stationen:* KP 4s HU, KD, KF, CO 8 FH, KZ 5s BE, CP, CX 1 AX, LU 8 AE, VP 5 BM Caicos Is., VP 4 TB, PYs 1 LV, 2 TD, 7 EX, VK 6 RS, alle diese Stationen zwischen 2100 und 0200.

20 m CW: HB 9 X wkd YI 2 AC, VU 2 BN, FK 8 AC. *Weitere Stationen:* VP 7 NM, FY 7 YB, TI 2s RC, TG, VP 6 CDI, VP 4 LL, AC 3 SQ, DU 1s IJ, MC, NL, VS 7 NX, AP 2s N, Z, HS 1 VR, YI 3 BZL, SU 1 UU, FF 8 AC (T 5), CR 5 AC, ZD 1 SS, FQ 8 AC, VK 1 HV Heard Is., VK 1 RB Macquarie Is., OX 3s SF, WJ.

Auf *20 m Phone* waren zwischen 1200 und 1800 XE 1s AC, CQ, YV 5 BQ, VS 7 EP, XZ 2s KN, SY, FF 3 CN, HZ 1 AB, YK 1 AH zu hören.

10 m Phone: Eine 3 El. Beam verhalf HB 9 ID zu folgenden QSO's: ZD 1 BD, ZS 9 F, KP 4 ES, VP 6 JC, VS 1 CS, VS6 AM, VS 7 SV, VU 2 GJ, PK 1 TH, PK 4 DA, VS 9 AA, ST 2 AM, EQ 3 FM. Om Aeschlimann hat von 88 in Phone gearbeiteten Ländern 73 bestätigt.

QSL's rcd: HE 9 RDX: PK 6 XG, VQ 2 JN.

QRA's:AC 3 SQ: S. Saja, Post Office, Gangtok, Sikkim, via Calcutta — *AP 2 N:* N. P. Henry, c. o. Harbour Police, Karachi 7 — *EQ 3 FM:* APO 205, c. o. PM New York, N. Y. — *FF 3 CN:* Box 566, Dakar — *FF 8 AC:* Box 19, Port Etienne — *FK 8 AC:* Felix Franchette, Av. du Maréchal-Foch, Nouméa — *FY 7 YB:* Ravin, Past Office, Cayenne — *SU 1 MR:* M. Ray, Box 1543, Kairo — *TI 2 TG:* c. o. American Embassy, San José — *VK 1 HV:* M. H. Janse, Australian National Antarctic Research Expedition, Heard Island, via Melbourne — *VP 3s:* D. E. Yong, VP 3 YG, 22 Sussex St., Charlestown — *VR 1 A:* Charles Adams, c. o. Radio Station, Betio, Tarawa, Gilbert Isds — *VS 7 SV:* Box 743, Colombo — *YI 3 ECU:* W. W. King, Officers Mess, RAF, Basrah, MEAF 20, Brit. Forces in Iraq — *ZD 1 BD, SS:* c. o. Royal Signals, Freetown — *ZS 9 F:* J. C. Warren, c. o. Box 4, Vicxoria Falls, S. Rhodesia.

73 es best DX wünscht HE 9 RDX

Senden Sie bitte Ihren Rapport bis 25. Januar an Etienne Héritier, Dammerkirchstraße 21, Basel 12.

Redaktionsschluß für die Februar-Nummer: 25. Januar

Vorhersagen über die Ausbreitung von Radiowellen

im Monat Januar 1951

Wenn man die jetzigen Kurven mit denjenigen vom Januar 1950 vergleicht, kann man leicht eine ziemliche Verschlechterung in der Ausbreitung feststellen.

7 Mhz. Die DX-Möglichkeiten in diesem Bande sind lediglich auf die früheren Morgenstunden von 02.00 bis 08.00 beschränkt, was Canada und die USA anbelangt. Es werden auch Möglichkeiten bestehen, vorübergehend mit Japan zu verkehren, aber die Aussichten sind sehr spärlich.

14 Mhz. Während dieses Monats bestehen Möglichkeiten, mit allen Zonen zu verkehren, aber nur zeitweise, für kurze Dauer, und sehr unregelmäßig.

28 Mhz. In diesem Bande ist die Ausbreitungsverschlechterung am meisten zu spüren. Es sind DX möglich mit Süd-Afrika und Indien gegen die Mittagszeit; am Nachmittag können Verbindungen zustande kommen mit Süd- und Zentralamerika.
Für Canada und Nord-Amerika sind die Aussichten ungünstig.

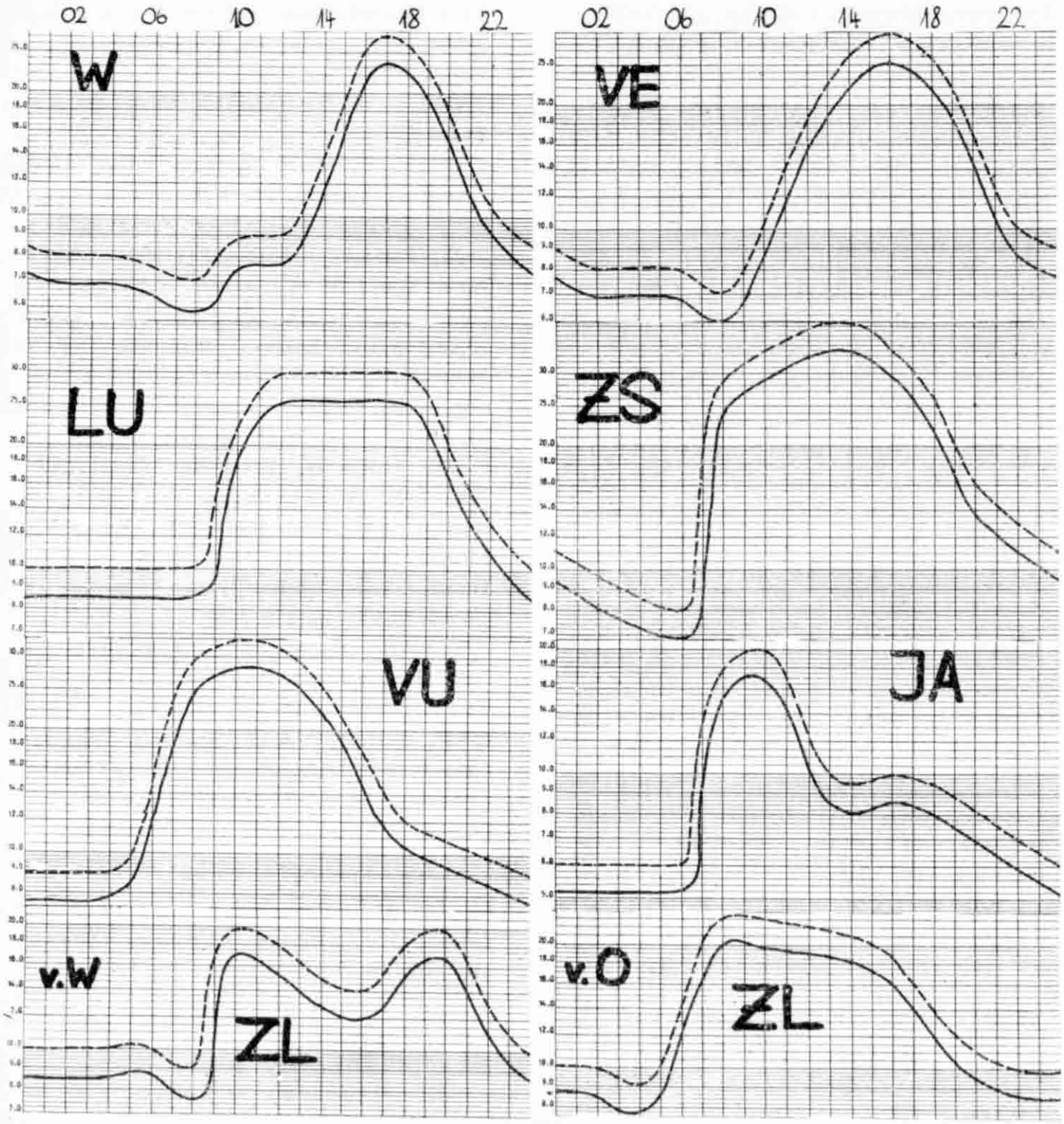

Old Man, Vol. XVIII 1950 Inhaltsverzeichnis

A. Theorie

Klassische und moderne Modulationssysteme 14
Frequenzmessungen und Meßgenauigkeit 36
Die Kristalltetrode als Mischglied 143
Kristall-Mikrofone 168

B. Technisches, Baubeschreibungen

50 Watt CC-Sender für 144 Mc 49
BC 221 Eichgenauigkeit 56
Une antenne BEAM pour la bande de 144 Mc 57
Bau eines einfachen Kathodenstrahloscillographen 78
Der Modulationstransformator 84
Pratique des ondes U. H. F. 141, 161
Amateur Kurzwellenempfänger DX-6 187
Frequenz-Vervielfacher 191
Farbencode der Widerstände und Kondensatoren 203
Rotary-beam pour 145, 235 et 420 Mc 203
Mehrere Gleichspannungen aus einer Wechselstromquelle 209
Monitone 232
Ein neues Modulationsverfahren: Spannungsteilermodulation 251

C. Reglemente

Coupe de l'USKA 27
CQ H 22 48
National Field Day 1950 71
Contest VHF 74
Certificat de Capacité 76, 129
VHF MD 1950 129
National Mountain Day 1950 131
Diplôme de l'Union Française 133
CQ H 22 183
X Mas Contest 1950 229

D. Verschiedenes

Jahresbericht 1949 2
Rapport du trésorier 6
Mitteilungen der PTT 40, 111, 231, 249
Was bei der Benützung von Transceivern zu beachten ist 59
Congrès international de l'IARU, Paris 1950 . . . . . 75, 137, 226
L'heure exacte (WWV) 82
Mustermesse 1950, Standbesprechungen 93
RST-System 113
HB 9 GX/MM in Westindien 117
Voraussage über die Ausbreitung von Radiowellen 139
Prioritäten 159
Sendeversuche im Fürstentum Liechtenstein 199
Meteorologie und der UKW-Contest vom 1./2. Juli 1950 212
Triptyque suisse-romand 236
Chronique VHF 244
Palmares 1950 245

Herrn Dr.Rudolf Stuber
Zürich 44 Schlösslistr. 29

AZ Basel 4

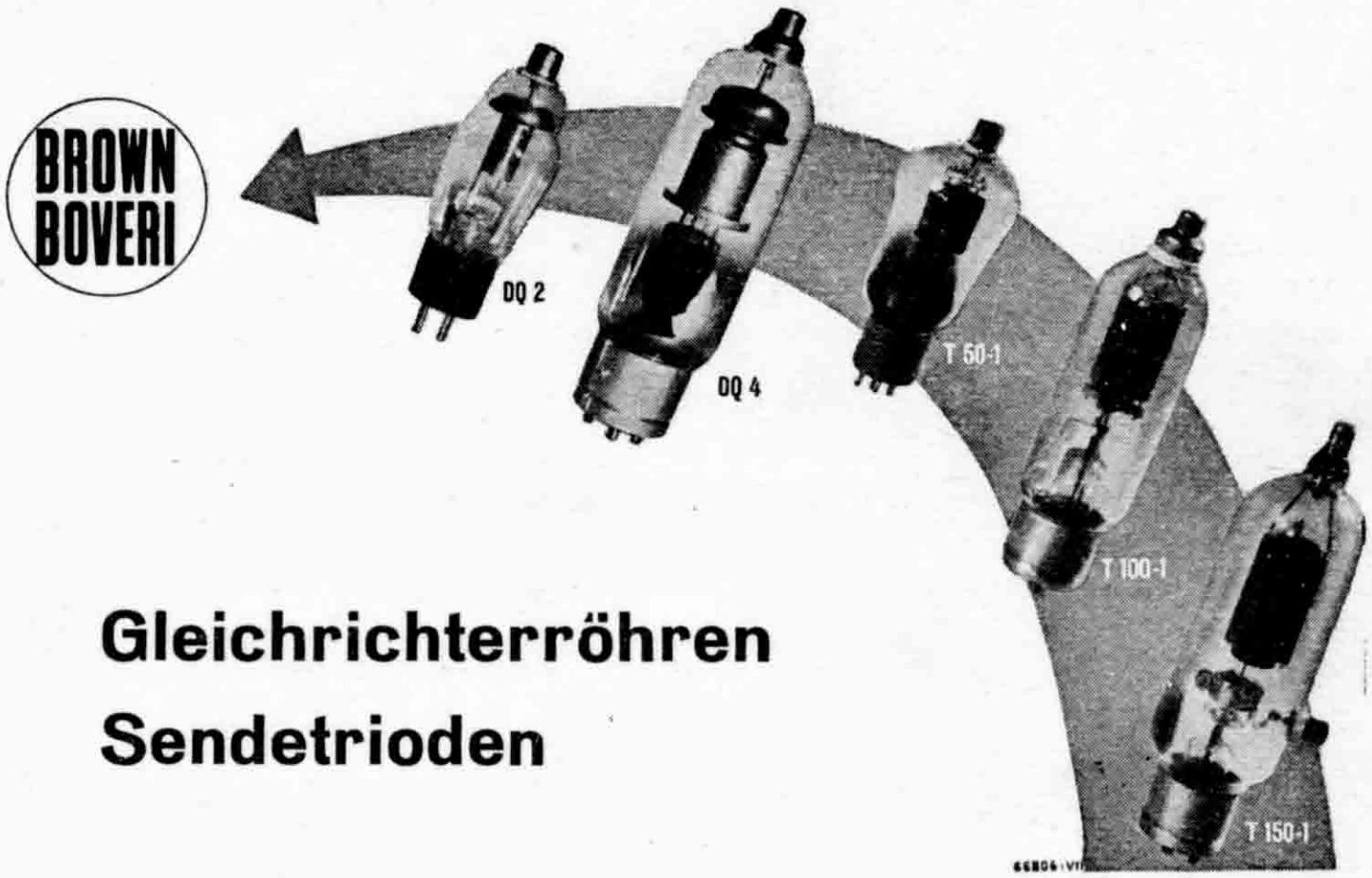

Gleichrichterröhren
Sendetrioden

für Sender kleiner Leistung - Kurzwellentherapie-Apparate
Industrie-Generatoren

Quecksilberdampf-Gleichrichterröhren						Sendetrioden				
Typ	V_f	I_f	$V_{inv.}$ max.	I_{sp} max.	$I_{=}$ max.	Typ	V_f	I_f	Ausgangsleistung max.	Ausgangsleistung bei 6 m Wellenl.
DQ2	2,5 V	ca. 5,0 A	10 000 V	1,0 A	0,25 A	T 50-1	7,5 V	3,2 A	180 Watt	180 Watt
DQ4	5,0 V	ca. 7,0 A	10 000 V	5,0 A	1,25 A	T 100-1	10,0 V	3,2 A	330 Watt	290 Watt
						T 150-1	12,0 V	4,0 A	580 Watt	500 Watt

V_f = Heizspannung I_f = Heizstrom $V_{inv.}$ = Sperrspannung I_{sp} = Anodenspitzenstrom
$I_{=}$ = Anodengleichstrom

Preise und ausführliche Daten auf Anfrage

A.-G. BROWN, BOVERI & CIE., BADEN (SCHWEIZ)