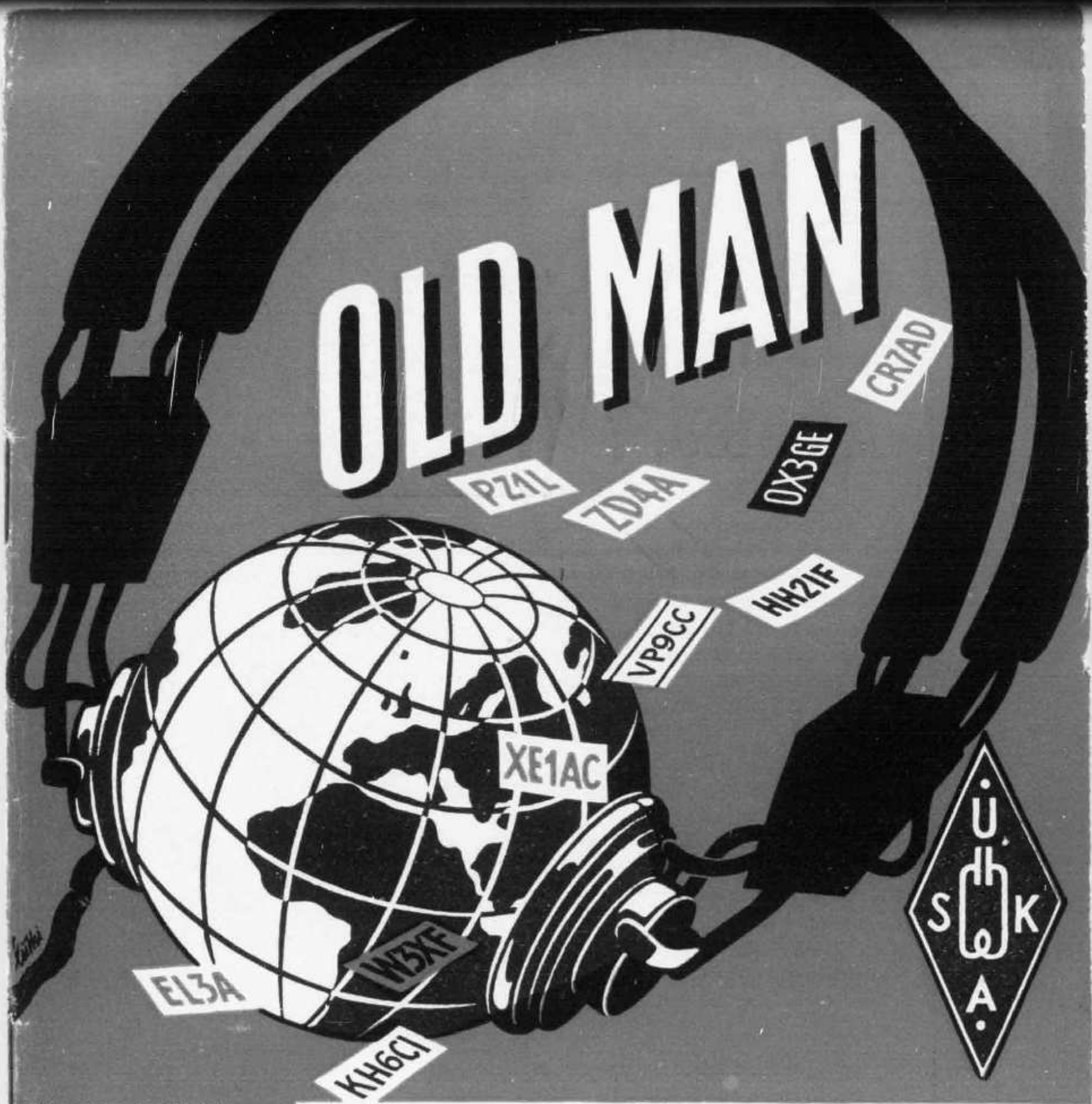

ORGANE DE L'UNION SUISSE DES AMATEURS SUR ONDES COURTES

BOLLETTINO DELL' UNIONE SVIZZERA DEGLI AMATORI DI ONDE CORTE

BULLETIN OF THE SWISS UNION OF SHORT WAVE AMATEURS

INHALT

Generalversammlung der USKA 1953
Kongreß 1953 der IARU (Region 1)
Die Seite des TM
Xmas Contest 1952
Traffic Marathon 1953
Coupe de l'USKA 1953
VHF News
Für den Anfänger
TX pour Débutants.
Un bel Anniversaire
DX News
World News
Kreuz und Quer
Mitteilungen der Bibliothek
Bücher und Zeitschriften
Was andere bringen
Ortsgruppen-Berichte

Erscheint monatlich Vol. XXI/1953 Nr. 2

Sehr oft
sind Kurzwellen-Amateure
auch Filmamateure

Sind auch Sie

Film-Amateur?

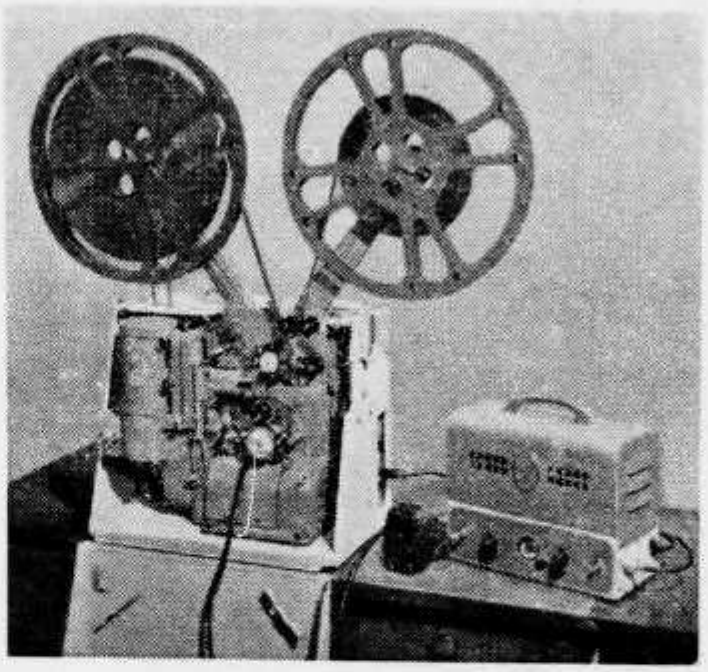

Jetzt ist es Wirklichkeit geworden, jetzt können Sie Ihre Filme selbst vertonen. Die Victor-Laboratorien haben die revolutionäre Entwicklung des auswechselbaren Tonkopfes geschaffen.

Victor liefert das kleine Zusatzgerät – das neueste Wunder des Magnettonfilmes. Alle Stummfilme (16 mm) können Sie jetzt nach magnetischem Prinzip selbst vertonen und bestehende Tonfilme in andere Sprachen umgestalten. Dabei ist es nicht etwa eine improvisierte Vertonung, sondern die Qualität übertrifft die des Lichttones.

Zu den Vorzügen gehören: Der große Frequenzbereich, das geringe Hintergrundsgeräusch, die sofortige Aufnahme- und Wiedergabebereitschaft, die Anpassungsfähigkeit an Aufnahmen mit 16 und 24 Bildern/sek.
Preis des an Victor Schmaltonfilmgeräte leicht montierbaren Magnettonzusatzaggregates inkl. Mikrophon Fr. 1280.–.

Die Victor-Geräte ermöglichen ein leichtes Auswechseln des optischen mit dem magnetischen Tonkopf und umgekehrt.
Kein Victor-Gerät wird je veralten, daher wählt auch jeder Filmamateur nur Victor-Schmaltonfilm-Projektoren.

Verlangen Sie unsere Preislisten

Generalvertretung für die Schweiz:

Ing. W. A. GÜNTHER AG

Zürich, Gessnerallee 36 **Tel. (051) 27 58 27**
Winterthur, Marktgasse 31 **Tel. (052) 2 27 02**

oldman

ORGAN DER UNION SCHWEIZERISCHER KURZWELLEN-AMATEURE

REDAKTION: Paul Baumann, HB9GU; Dr. Luigi Valpiana, HB9KU; Etienne Héritier, HE9RDX. Représentant pour la Suisse romande: Charles Borel, HB9KY · Briefadresse: Etienne Héritier, Basel 12

Redaktionsschluss am 20. des Monats

Inserate und Ham-Börse: P. Baumann, Röttelerstrasse 5, Basel

GENERALVERSAMMLUNG DER USKA 1953

Am 25. Januar 1953 fand in Fribourg die Generalversammlung statt. Der Präsident konnte als Gäste die Herren Inspektor Gillioz von der Generaldirektion PTT, Dir. Guye von der Telephondirektion Fribourg, Oberst i. Gst. Moesch und Major Honnegger von der Abt. für Uebermittlungstruppen, Hauptmann Hotz von der Abt. Fl. u. Fl, OM Simmonet als Vertreter des REF sowie Dr. Michel, HB9CI, als Vertreter des Staats- und Gemeinderates Fribourg begrüssen.

Jahresberichte und Jahresrechnung wurden diskussionslos genehmigt. Dem Sekretariat wurde eine Entschädigung von Fr. 1500.--, zuzüglich eine Gratifikation von Fr. 200.-, der Redaktion Fr. 150.- und dem Bibliothekar Fr. 50.- zugesprochen.

Auf Antrag des Kassiers wurde der Voranschlag pro 1953 genehmigt. Die Beiträge werden auf der bisherigen Höhe belassen.

Leider konnte sich HB9FI nicht mehr als IRO zur Verfügung stellen. Als neuer IARU-Verbindungsmann wurde Leo Aepli, HB9FH, gewählt. Die übrigen Mitglieder des Vorstandes wurden in ihrem Amt bestätigt. Dies sichert einen kontinuierlichen Verlauf der Geschäfte der USKA.

Der Antrag auf eine Statutenänderung, wonach bei Abstimmungen mindestens die Hälfte + 1 der auf der Präsenzliste eingetragenen Aktivmitglieder stimmen müssen, wurde nach kurzer Diskussion angenommen.

Anschliessend wurde der Wiedererwägungsantrag betr. Prioritäten behandelt. Um die Verdienste unserer OT's und deren Leistungen in der Pionierzeit zu registirieren werden die Prioritäten weitergeführt.

Die Resolution der Ortsgruppe Lausanne, wonach bei nationalen Wettbewerben die in den Konzessionsvorschriften vorgeschriebene Leistungsgrenze eingehalten werden muss, wurde einstimmig angenommen.

Am Mittagessen entbot Dr. Michel, HB9CI, den Willkomm des Standes und der Stadt Fribourg. Inspektor Gillioz konnte mitteilen, dass die Konzessionsbehörde mit dem neuen Reglement die Leistungsgrenze auf 200 Watt zu erhöhen gedenke. Oberst i. Gst. Moesch wünschte seinerseits, dass diese Leistungssteigerung nicht dem Telephoniebetrieb Vorschub leiste, da die Armee besonderes Interesse an erfahrenen CW-Leuten hat. Schliesslich entbot F9DW in drei Landessprachen den Gruss des Reseau des Emetteurs Français.

Das nächste Traktandum brachte den IARU-Kongress (Region 1) zur Sprache. Nach einleitenden Orientierungen des Präsidenten und des IRO, welche die Situation, der sich der Vorstand im September gegenübergestellt sah, noch einmal darlegten, entwickelte HB9CA, der von der Delegiertenversammlung beauftragt war, die Möglichkeit der Durchführung des Kongresses in der Schweiz zu studieren, seinen Plan. Die Versammlung entschied, dass die Schweiz sich um die Durchführung des Kongresses bewerben solle. Als Präsident des Organisationskomitees wurde Pierre Maeder, HB9CA, bestimmt. Die Finanzierungsfrage wird folgendermassen gelöst: Fr. 500.-- werden à fond perdu dem IARU-Fond entnommen (Kosten der Delegierten); Fr. 1500.- werden dem Organisationskomitee als Kredit zur Verfügung gestellt.- Als Delegierte der USKA in die technische Kommission wurden Henri Besson, HB9FF und Harry Laett, HB9GA gewählt. Die Delegierten in die administrative Kommission werden vom Vorstand bestellt.

Die Versammlung lehnte die Vorschläge der Ortsgruppen Bern und Thun für ein Field Day-Reglement ab und hiess einen nachträglich eingereichten Antrag der Ortsgruppe Zürich gut, wonach zukünftig allein der TM für die Abfassung der Wettbewerbsreglemente zuständig ist.

Auf Antrag des IRO haben Bewerber um ein Diplom von jetzt an selbst für die Portokosten aufzukommen.

Das Tätigkeitsprogramm für 1953 ist mit dem in dieser Nummer veröffentlichten Wettbewerbskalender identisch. Da es

schwierig ist, eine Ortsgruppe für die Organisation einer Peilmeisterschaft zu finden, ist die Durchführung einer solchen noch nicht bestimmt. Ferner werden Empfangsamateure zukünftig nur noch an Telegraphie-Wettbewerben teilnehmen können.

Abschliessend orientierte der Präsident kurz über den Stand der Besprechungen über unsere neuen Konzessionsvorschriften.

Der Ortsgruppe Fribourg sei für die Organisation der diesjährigen Generalversammlung bestens gedankt. HE9RDX

* * *

ASSEMBLEE GENERALE DE L'USKA 1953

L'assemblée générale eut lieu à Fribourg le 25 janvier. Les hôtes présents, MM Gillioz inspecteur à la DG des PTT, Guye directeur des téléphones à Fribourg, Moesch colonel EMG et Honnegger major au service des transmissions, Hotz capitaine au service av. et DCA, Simmonet F9DW représentant du REF, Michel HB9CI représentant le Conseil d'Etat et le Conseil communal de Fribourg furent salués par le président.

Les rapports annuels et les comptes furent acceptés sans discussion. Une indemnité de 1500 fr. plus une gratification de 200 fr. est accordée au secrétariat, 150 fr. à la rédaction et 50 fr. à la bibliothèque.

Sur rapport du caissier, le budget de 1953 est accepté. Les cotisations restent fixées au même montant que précédemment.

En remplacement de HB9FI, l'assemblée a nommé HB9FH, Leo Aepli, comme nouvel IRO. Les autres membres du comité sont confirmés dans leurs fonctions, ce qui assurera au mieux la continuité dans le travail entrepris.

La proposition de fixer à 50 % + 1 le nombre des voix qui doivent être exprimées pour qu'une décision soit reconnue valable est acceptée après une courte discussion. Ce nombre est déterminé par la liste de présence.

Le problème des priorités, remis sur le tapis, est liquidé de manière positive. En reconnaissance du travail de pionnier de nos Old Timers, l'attribution des priorités se poursuivra.

La proposition du groupe de Lausanne tendant à faire respecter la puissance légale lors des concours suisses est acceptée à l'unanimité.

La partie oratoire du banquet fut ouverte par HB9CI qui transmit à l'assemblée les voeux et les félicitations du con-

seil d'Etat et du conseil communal de Fribourg. Monsieur Gillioz annonça l'intention des PTT de porter la puissance à 200 watts. Le colonel Mösch souhaita que l'attribution de cette puissance serve au développement de la télégraphie, car l'armée a plus besoin de télégraphistes que de phonistes. Enfin, F9DW représentant le Conseil du REF se fit l'interprète de cette association et nous transmit ses voeux en trois langues.

Le tractandum suivant était celui du congrès de l'IARU. Après une introduction du président et une courte orientation de l'IRO qui expliquèrent la situation devant laquelle se trouva le comité au mois de septembre, HB9CA prit la parole et présenta le rapport dont l'assemblée des délégués l'avait chargé. En connaissance de cause, l'assemblée décida ensuite de tenir ce congrès en Suisse et désigna Pierre Maeder, HB9CA comme président du comité d'organisation. Le financement est résolu ainsi: l'USKA prélève 500 fr. à fond perdu sur le compte IARU et accorde au comité d'organisation un crédit de 1500 Fr. - HB9FF et HB9GA sont désignés comme représentants à la commission technique alors que la délégation administrative sera désignée par le comité.

L'assemblée refuse les règlements du NFD du groupe de Berne et du groupe de Thoune et accepte une proposition du groupe de Zurich selon laquelle seul le TM est apte à élaborer les règlements des concours.

Sur proposition de l'IRO, l'assemblée décide que les frais engendrés par les demandes de diplôme sont à la charge des requérants.

Le programme de travail exposé par le TM est identique au calendrier publié dans ce numéro. La difficulté de trouver un groupe qui se charge d'organiser un rallye gonio fait que ce point est laissé en suspens. Quant aux amateurs - récepteurs, ils ne seront autorisés dorénavant qu'à participer aux contest en télégraphie.

Le président orienta enfin l'assemblée sur les pourparlers en cours au sujet des nouvelles prescriptions de concession.

L'assemblée se clotura en remerciant le groupe de Fribourg pour sa bonne organisation.

HE9RDX

KONGRESS 1953 DER IARU (REGION 1)

Die Generalversammlung der USKA hat beschlossen, die Vorschläge der von HB9CA präsidierten Organisations-Kommission anzunehmen. Gleichzeitig gewährte sie der Kommission ein Darlehen von Fr.1500.- aus dem seinerzeit geäufneten Spezialfond, mit welchem die sich aus den vorbereitenden Arbeiten ergebenden Kosten bestritten werden können. Da sich die Verbände an der Bezahlung der Organisationskosten beteiligen, wird das Darlehen nach Eingang der Beträge zurückerstattet.

Inzwischen ist auch der definitive Entscheid vom Bureau der Region 1 in London eingetroffen, wonach die USKA den Auftrag erhält, den Kongress Mitte Mai in Lausanne zu organisieren. Bis zum 15. Januar hatten sich nämlich bereits folgende Länder für Lausanne entschieden: England, Belgien, Deutschland, Luxemburg, Oesterreich, Schweden, Spanien, Portugal und die Schweiz.

Es sind zwei verschiedene Teilnehmerkategorien vorgesehen: 1. Die von den nationalen Verbänden bezeichneten Delegierten (höchstens 4, d.h. je 2 für die administrative und technische Kommission); 2. Interessenten und Zuhörer sowie Beteiligte am Rahmenprogramm. Es steht somit jedem Interessenten frei, sich an diesem äusserst interessanten Kongress zu beteiligen.

In der nächsten Nummer werden wir die genauen Daten, das konkrete Programm und die Zusammensetzung der Organisationskommission bekanntgeben.

DIE SEITE DES TM

Wir gratulieren unserem Old Timer Dr. Ernst Iselin, HB9BJ, zur Erlangung des Helvetia 22-Diploms No. 38.

Da uns die REF innert nützlicher Frist keine definitiven Daten des Coupe du REF zur Verfügung stellte, mussten die Zeiten für den diesjährigen "Coupe de l'USKA" nach unserem Gutdünken festgelegt werden. Es ist zu hoffen, dass wiederum alle OMs der welschen und deutschen Schweiz dieser grössten USKA-Veranstaltung des Jahres zu einem vollen Erfolg verhelfen werden. Noch eines: der Coupe de l'USKA ist für uns eine nationale Angelegenheit: darum versuchen Sie, hier 100%ig mitzumachen. Good luck!

WETTBEWERBSKALENDER 1953

22. Februar	Traffic Marathon No. 1
14./15. März	Coupe de l'USKA (Phone)
18./19. April	Coupe de l'USKA (CW)
2./3. Mai	Traffic Marathon No. 2
13./14. Juni	National Field Day
27./28. Juni	Traffic Marathon No. 3
19. Juli	National Mountain Day
6. September	Traffic Marathon No. 4
25. Oktober*	Traffic Marathon No. 5
28./29. November*	Traffic Marathon No. 6
13. Dezember	Xmas Contest (Phone)
20. Dezember	Xmas Contest (CW)

* Datum nachträglich abgeändert HB9EU

Folgende Firmen haben Preise für unsere Wettbewerbsgewinner gestiftet und damit die Unterstützung unserer Bestrebungen bekundet:

Radio Lips, HB9J, Zürich
Radio R.F.Beech, Zürich
Seyffer & Co., Zürich
John Lay, Luzern
Willi Egli & Co., Zürich
J. Kastl, Dietikon
Funktechnik-Verlag, Berlin
Isola Werke, Breitenbach
Felix Suter,HB9MQ,Kölliken/AG
Radio U. Diem, HB8WG, Horgen
AG.Brown,Boveri & Cie.,Baden.
Siemens Elektrizit.AG.,Zürich
Dätwyler AG., Altdorf
Librairie Payot, Genève
Ulrich Stampa, Vevey
Schwachstromtechnik AG,Zürich
Roland Corfu,HB9IB, Delémont

Wir bitten die Ortsgruppen ihrerseits diese Firmen nicht um Preise anzugehen.

XMAS CONTEST 1952

D'année en année il se confirme que le contest de Noël est toujours le bienvenu pour les OM suisses. Est-ce parce qu'il est de courte durée ou bien la fin de l'année incite-t-elle nos HB9 à prendre l'air pour retrouver les amis et s'échanger des voeux?

38 émetteurs et 13 récepteurs ont adressé un compte rendu au TM. 4 OM n'ont malheureusement pas postés leurs envois dans le délai fixé et n'ont de ce fait pas pu être classés. Ils n'en sont pas moins remerciés pour leur participation

CLASSEMENT

Télephonie

Rg.	Pts.	Rg.	Pts.	Rg.	Pts.	Rg.	Pts.
1.HB9J	144	9.HB9KU	93	16.HB9MO	58	23.HB9PG	25
2.HB9MQ	141	10.HB9DY	85	17.HB9CA	55	24.HB9BX	18
3.HB9BJ	137	11.HB9IX	83	18.HB9FF	51	25.HB9OR	16
4.HB9CZ	128	12.HB9EK	80	19.HB9IG	49	26.HB9AT	6
5.HB9MB	113	13.HB9GM	74	20.HB9DD	37		
6.HB9CV	112	14.HB9BR	73	21.HB9MU	36	Hors concours	
7.HB9MW	104	15.HB9MA	65	22.HB9CT	33	HB1LI	87
8.HB9GR	94					HB9KS	66

Télégraphie

1.HB9MQ	156	9.HB9EK	90	17.HB9CZ	75	24.HB9EJ	41
2.HB9MA	146	10.HB9KU	89	18.HB9GR	74	25.HB9IX	35
3.HB9KB	122	11.HB9AT	89	19.HB9FQ	69	26.HB9DB	28
4.HB9MU	108	12.HB9EC	84	20.HB9NL	55	27.HB9OG	26
5.HB9BJ	103	13.HB9MO	82	21.HB9GM	52	28.HB9PG	22
6.HB9FF	98	14.HB9CT	81	22.HB9KC	51		
7.HB9CA	96	15.HB9BX	80	23.HB9BQ	43	Hors concours	
8.HB9T	92	16.HB9DD	79			HB1LI	42

Téléphonie + Télégraphie

1.HB9MQ	297	6.HB9EK	170	11.HB9MO	140	16.HB9BX	98
2.HB9BJ	240	7.HB9GR	168	12.HB9GM	126	17.HB9AT	95
3.HB9MA	211	8.HB9CA	151	13.HB9IX	118	18.HB9PG	47
4.HB9CZ	203	9.HB9FF	149	14.HB9DD	116		
5.HB9KU	182	10.HB9MU	144	15.HB9CT	114	Hors concours	
						HB1LI	129

RECEPTEURS

Téléphonie

1.	HE9RDX	371
2.	HB9RRT	303
3.	HE9RXN	244
4.	HE9RZL	188
5.	HE9EBX	181
6.	HE9ROU	131
7.	HE9RTZ	111
8.	HE9RWK	100
9.	HE9REM	68
10.	HE9EDQ	18

Télégraphie

1.	HE9RDX	247
2.	HE9RXN	190
3.	HE9EBX	111
4.	HB9RBJ	59

Téléphonie + Télégraphie

1.	HE9RDX	618
2.	HE9RXN	434
3.	HE9EBX	292

Hors concours:

Téléphonie: HE9RXE 80 points, HE9RZM 60 points
Télégraphie: HE9RXE 81 points
Téléphonie + Télégraphie: HE9RXE 161 points

active à ce contest. D'autres OM n'ont pas jugé opportun de nous faire parvenir leur log. Allons messieurs, un tout petit effort à l'avenir et n'oubliez pas que vos logs, même modestes, sont précieux pour le jury.

Plusieurs OM ont bien voulu joindre un commentaire sur ce contest. Nombreux sont ceux qui déplorent les mauvaises conditions de propagation du début de la manche phonie, conditions qui ne permettaient pas de sortir du rayon local et qui de ce fait favorisèrent momentanément les groupes locaux importants.

Un grand bravo va aux 13 récepteurs qui nous ont adressé leurs logs. Bien entendu qu'un zéro supplémentaire aurait déclanché une avalanche d'éloges. Félicitons en particulier les défenseurs de la graphie et adressons une mention toute spéciale à HE9RDX pour sa belle performance.

Jury: HB9GM et HB9OG.

HB9GM

TRAFFIC MARATHON 1953

Von einigen OMs, welche sich am Traffic Test 1952 beteiligt haben, wurde spontan der Wunsch geäussert, eine ähnliche Veranstaltung während dieses Jahres einige Male zu wiederholen. Es wurden darum die Möglichkeiten geprüft, auf welcher Basis dieser Test, welcher gleichzeitig eine ausgezeichnete Trainingsgelegenheit für CW-Leute bildet, durchgeführt werden kann.

Für diese spezielle Art von Wettbewerb dürfte sich im Prinzip der sogenannte Marathon-Contest am besten eignen, da die Teilnehmer jeweils zwischen den einzelnen Contest-Perioden Gelegenheit haben, ihre Fähigkeiten weiter auszubauen. Diese Fähigkeiten, welche bekanntlich seit jeher die Voraussetzung zur Erteilung einer Sendelizenz sind und durch welche sich der Kurzwellenamateur grundsätzlich vom Radiobastler unterscheidet, werden den Erfolg des Traffic Marathon ausschliesslich beeinflussen. Das Problem QRO steht hier nicht mehr zur Diskussion.

Es ist vorgesehen, den Traffic Marathon in 6 Etappen zu je 6 Stunden Dauer, verteilt auf die 12 Monate des Jahres, durchzuführen. Grundsätzlich ist das Reglement von 1952 (Old Man 9/1952) gültig. Folgende Punkte werden jedoch den Bedürfnissen angepasst:

Punktbewertung: Jedes übermittelte oder empfangene Wort

zählt 1 Punkt. Die Wortzahl pro MSG darf 10 nicht unter-, 60 nicht überschreiten. Der Text darf nicht in 5er-Gruppen aufgeteilt sein, um eine erhöhte Wortzahl zu erhalten. Die MSG muss in einer für beide Operateure verständlichen Sprache abgefasst sein(chinesisch kommt also nicht in Frage, hi). Jede Uebermittlung soll einen abgeschlossenen Text enthalten (bitte keine Fortsetzungen). Der gleiche Text darf nur einmal übermittelt werden.

"CHINESISCH KOMMT ALSO NICHT IN FRAGE..."

Die Contestunterlagen sollen spätestens 3 Tage nach dem Marathon dem TM zugestellt werden. Stationen, welche nicht beabsichtigen, Log und Texte einzusenden, werden gebeten, keine MSG's auszutauschen und wenn möglich den für den Contest vorgeschriebenen Frequenzbereich freizuhalten.

Empfangsamateure können sich am Traffic Marathon ebenfalls beteiligen. Für Punktbewertung und Logführung gelten dieselben Bestimmungen wie für die Sendeamateure.

Derjenige OM, der nach den sechs Einzelwettbewerben die höchste Total-Punktzahl erreicht hat, erhält als "Top Tfc Man" des Jahres die USKA-Nadel mit eingraviertem Rufzeichen. Anerkennungsdiplome und Preise werden nach Möglichkeit vergeben.

Der Stand der Zwischenresultate wird laufend im Old Man veröffentlicht.

Traffic Marathon No. 1

Zeit: 22.Februar von 0600 bis 1200 MEZ
Frequenzband: 3550 - 3600 Khz. Betriebsart: A_1

HB9EU

* * *

TRAFFIC MARATHON 1953

Quelques OM qui avaient participé au Traffic-Test de 1952 nous ont suggéré d'organiser plusieurs fois cette année un exercice semblable.

En même temps, nous avons étudié les bases sur lesquelles un tel exercice pourrait être posé, car il constitue en mê-

me temps un magnifique training pour les graphistes. Nous sommes arrivés à la conclusion que le "Contest-Marathon" représentait la meilleure solution, car il permettait aux OM d'exercer leurs talents entre les périodes réservées aux concours proprement dits. Ces aptitudes qui forment les premices de l'obtention d'une licence d'émission et différencient à la base même l'amateur du bricoleur permettront seules d'influencer les résultats du Tfc-Marathon. Le problème du QRO n'entre plus en ligne de compte ici.

Il est prévu de disputer ce Marathon en 6 périodes de 6 heures réparties sur les 12 mois de l'année.

Le règlement de base est celui qui parut dans l'Old Man No. 9/1952. Mais, pour les besoins de la cause, les points suivants ont été modifiés:

Score: Chaque mot transmis ou reçu compte pour 1 point. Le nombre de mots d'un msg ne doit pas être inférieur à 10, ni supérieur à 60. Le texte ne doit pas être coupé en groupes de 5 signes dont chaque groupe compterait comme un mot. Les communications doivent être rédigées dans une langue compréhensible pour les deux opérateurs. Chaque communication doit constituer un message pour soi (pse pas de roman-fleuve) Le même texte ne peut être transmis qu'une fois.

Les pièces justificatives doivent parvenir au TM au plus tard trois jours après le concours. Les stations qui, volontairement, n'enverront ni log ni textes sont priées de ne pas entrer en communications avec des stations participantes et de laisser les fréquences indiquées libres durant les heures du contest.

Les amateurs-récepteurs peuvent également participer au concours. Les mêmes conditions de pointage que pour les émetteurs leur seront appliquées.

La station qui aura atteint le plus haut score au total des 6 test recevra l'insigne de l'USKA avec son indicatif gravé comme distinction de "Top-Tfc-Man" de l'année. Des diplômes et des prix seront attribués selon les possibilités.

L'état des résultats intermédiaires sera publié dans l'Old Man.

Traffic Marathon No. 1

Date: 22 février de 0600 à 1200 HEC

Fréquences: 3550 - 3600 kc. Genre d'emission: A1

HB9EU

COUPE DE L'USKA 1953

(H22-CONTEST)

1. Der Coupe de l'USKA (nachfolgend als "Coupe" bezeichnet) ist ein jährlich durchzuführender Wettbewerb. Er bezweckt den löblichen Wetteifer zwischen den einzelnen Ortsgruppen zu fördern, die Pflege der kameradschaftlichen Beziehungen mit ausländischen OMs zu vertiefen und allen Beteiligten die Erlangung des Helvetia 22-Diploms zu ermöglichen.

2. Schweizerstationen versuchen, unter Beachtung vorliegender Bestimmungen während den Contest-Perioden mit möglichst vielen Stationen in verschiedenen Katnonen der Schweiz sowie in verschiedenen europäischen und aussereuropäischen Ländern in Verbindung zu kommen. Ausländische Teilnehmer versuchen, möglicht viele Schweizerstationen in möglichst vielen Kantonen zu arbeiten. USKA-Ortsgruppen können sich am Wettbewerb nur beteiligen, wenn mindestens 10 OG-Mitglieder, die im Besitze der Sendekonzession sind, teilnehmen. Bei Ortsgruppen mit einem kleineren Bestand müssen sich sämtliche, der Gruppe angehörenden Sendeamateure beteiligen.

Teilnahmeberechtigt sind alle Amateure, die einer der IARU angeschlossenen Amateurvereinigung angehören.

3. Jeder Teilnehmer verpflichtet sich, das vorliegende Reglement nach bestem Wissen und Gewissen zu befolgen und die in seinem Lande geltenden Konzessionsvorschriften zu beachten. Er unterzieht sich zum vorneherein dem Entscheid der Wettbewerbsjury.

4. Der Coupe wird in zwei voneinander absolut unabhängigen Teilen durchgeführt. Es ist freigestellt, an einem oder an beiden Teilen teilzunehmen. Eine Station darf während einer Contest-Periode nur von einem Operateur bedient werden, wobei dieser alle Operating-Funktionen allein auszuführen hat. Es darf auf allen Amateurbändern zwischen 3,5 und 30 mc gearbeitet werden, wobei tunlichst der europäische Bandplan zu beachten ist.

Schweizerstationen rufen "CQ TEST", gefolgt vom Rufzeichen und der Kantonsabkürzung (z.B. CQ TEST de HB9XY/ZH). Ausländische Stationen rufen "CQ HB" oder "CQ H22". Französische Stationen, welche zur gleichen Zeit am Coupe du REF teilnehmen, rufen "CQ REF", wünschen aber ebenfalls mit Schweizerstationen in Verbindung zu treten.

5. Der Coupe wird an zwei Wochenenden während der Dauer von je 30 Stunden durchgeführt, und zwar in Telephonie am 14./15. März, in Telegraphie am 18./19. April, jeweils von Samstag 1400 MEZ bis Sonntag 2000 MEZ. Während beider Contest-Perioden ist die Zeit von 2200 bis 0700 MEZ ausschliesslich dem DX-Verkehr reserviert. In diesen 9 Stunden dürfen mit europäischen (auch HB-) Stationen keine QSOs getätigt werden.

6. Alle Verbindungen müssen entweder ausschliesslich in Telephonie oder ausschliesslich in Telegraphie abgewickelt werden. Cross-Band QSOs sind ungültig.

7. Für jede gültige Verbindung muss mit der Gegenstation eine Kontrollgruppe ausgetauscht werden. Diese besteht aus RS(T) und der laufenden QSO-Nummer (Telephonie: 58005; Telegraphie: 589005). Die Nummerierung ist bei jeder Contest-Periode mit 001 zu beginnen.

8. Punktbewertung:

a) Schweizerstationen:

1. QSO-Punkte:

QSO mit einer europäischen (auch HB-)Station	2 Punkte
QSO mit einer aussereuropäischen Station	4 Punkte

2. Multiplikator:

Schweizer Kanton pro Band	1 Punkt
Europäisches Land pro Band	1 Punkt
Aussereuropäisches Land pro Band	2 Punkte

Die Länder werden gemäss der offiziellen DXCC-Liste gezählt, wobei die einzelnen Rufzeichendistrikte der U.S.A. und Kanada (W1-WØ, VE1-VE8, VO) im Sinne dieses Reglementes zusätzlich als separate Länder zählen.

b) Ausländische Stationen:

1. QSO-Punkte: QSO mit einer Schweizerstation 3 Punkte

2. Multiplikator: Schweizer Kanton pro Band 2 Punkte

Verbindungen, bei denen Kantonsabkürzung oder Kontroll-gruppen fehlen, werden nur mit der halben QSO-Punktzahl bewertet. Der Multiplikator wird hingegen stets ganz angerechnet.

c) Totalscore: Summe der QSO-Punkte multipliziert mit der Summe der Multiplikator-Punkte. Diese Ausrechnung wird für jeden Contest-Teil separat ausgeführt.

d) Ortsgruppen-Resultat: Durchschnitt der Summe aller Einzelresultate (OG-Totalpunkte dividiert durch Anzahl OG-Teilnehmer). Zwecks Verringerung des gegenseitigen QRM in grösseren Städten werden für den OG-Wettbewerb nur die Ergebnisse des CW-Teils in Betracht gezogen.

e) Es werden 5 Ranglisten aufgestellt:

1. Schweizerstationen, Einzelwettbewerb, Telephonie
2. Schweizerstationen, Einzelwettbewerb, Telegraphie
3. Ausländische Stationen, Telephonie
4. Ausländische Stationen, Telegraphie
5. Ortsgruppen-Wettbewerb (nur Telegraphie)

9. Jede Station darf pro Band nur einmal gearbeitet werden, sofern ein kompletter Kontrollgruppenaustausch stattgefunden hat. Eine zweite Verbindung auf dem gleichen Band ist zulässig, wenn diese Bedingung beim ersten QSO nicht erfüllt wurde. Das erste (mit der halben QSO-Punktzahl bewertete) QSO ist in diesem Falle zu annullieren.

10. Zur Erleichterung der Logprüfung sind die Logs gemäss dem unten angeführten Beispiel zu führen (fortlaufend notieren, keine separaten Blätter für jedes Band). Die Logs sind zusammen mit einer schriftlichen Erklärung, dass das Reglement eingehalten wurde, bis spätestens 10 Tage nach der entsprechenden Contest-Periode dem TM der USKA einzureichen.

11. Ortsgruppen, die am Gruppenwettbewerb teilnehmen, senden dem TM bis 15. April ihre Anmeldung, die folgende Angaben enthalten muss:

1. Rufzeichen der OG-Mitglieder, die im Besitze der Sendekonzession sind.
2. Rufzeichen der Teilnehmer am Coupe.
3. Rufzeichen der eventuell ausserhalb des Kantons für die Ortsgruppe arbeitenden Stationen.

12. Jede Ortsgruppe kann zwei Stationen in schwach besetzte Kantone entsenden. Diese Stationen verwenden den Landeskenner HB1.

13. Die Ortsgruppe mit der höchsten Punktzahl wird für ein Jahr Inhaberin des von HB9FI gestifteten Coupe de l'USKA. Dieser Wanderpreis wird definitiv jener Ortsgruppe zuerkannt, die ihn dreimal nacheinander gewonnen hat.

10% der bestklassierten Stationen jeder Wertung (Art. 8e) werden mit dem Anerkennungsdiplom der USKA ausgezeichnet; weitere Preise nach Möglichkeit.

14. Die Jury, welche aus drei Mitgliedern des USKA-Zentralvorstandes gebildet wird, prüft die Logs, bestätigt die gültigen Verbindungen und bestimmt die Rangfolge. Es steht ihr frei, zum Zwecke der Log-Kontrolle USKA-Mitglieder, die sich am Wettbewerb nicht beteiligt haben, beizuziehen. Jury-Mitglieder können sich am Coupe nur ausser Konkurrenz beteiligen.

15. Zur Auslegung des vorliegenden Reglementes ist der deutsche Text massgebend.

COUPE DE L'USKA 1953

(Contest H-22)

1. La Coupe de l'USKA (dénommée Coupe dans la suite) est un concours annuel qui a pour but de créer une saine émulation entre les groupes locaux, de renforcer les liens d'amitié et de camaraderie avec les amateurs étrangers et de donner à tous la possibilité d'obtenir le diplôme Helvetia XXII.

2. Pendant la durée du concours et selon les prescriptions du présent règlement, les stations suisses tâcheront d'entrer en contact avec le maximum possible de stations dans le maximum de canton et le maximum de pays européens et extra-européens. Les stations étrangères chercheront à contacter le plus de stations suisses possible et le maximum de cantons. Les groupes locaux ne peuvent participer au concours comme tels que pour autant qu'au moins 10 de leursmembres, détenteurs de la licence d'émission, y prennent part. Pour les groupes locaux ayant un moindre effectif, la participation de tous les membres est nécessaire.

Tout amateur membre d'une société affiliée à l'IARU peut participer au concours.

3. Tout participant s'engage sur son honneur à respecter le présent règlement de même que les prescriptions légales de sa concession. Il accepte d'emblée les décisions du jury de ce concours.

4. La Coupe se court en deux parties indépendantes l'une de l'autre. Tout OM est libre de participer à l'une ou aux deux parties. Durant la période du contest, la même station ne doit être utilisée que par le même amateur. Toutes les opérateurs découlant de la participation au concours doivent être remplies par ce même amateur. Toutes les fréquences amateurs entre 3,5 et 30 Mc. peuvent être utilisées sous réserve de stricte observation du Band-Planning européen.

Les stations suisses appelleront " CQ Test " suivi de l'indicatif et de l'indicatif de canton (p.ex.: CQ TEST de HB9XY/ZH). Les stations étrangères appelleront "CQ HB" ou "CQ H22". Les stations françaises qui participent ces mêmes jours à la coupe du REF appellent "CQ REF", ce qui signifie également le désir d'entrer en contact avec des stations suisses.

5. Le contest a lieu en fin de semaine durant 30 heures. Téléphonie les 14 et 15 mars. Télégraphie les 18 et 19 avril

Chaque partie débute à 1400 HEC et se termine à 2000 HEC le lendemain. Durant chaque partie du contest le temps entre 2200 et 0700 HEC est réservé exclusivement au trafic DX. Pendant ces 9 heures les QSO avec des stations européennes-suisses y comprises - n'est pas autorisé.

6. Les QSO auront lieu ou uniquement en cw ou uniquement en phonie. Les QSO sur bandes croisées ne sont pas valables.

7. Pour chaque QSO un groupe de contrôle doit être échangé avec la station correspondante. Il se compose du RST (en phonie RS) et du numéro du QSO courant. (P.ex.: 589005 ou 58005).La numérotation des QSO débute à 001 pour chaque partie du concours.

8. Les points suivants seront attribués:

a) stations suisses:

par station européenne (HB comprises)	2 pts.
par station extra-européenne	4 pts.
Multiplicateurs:	
pour chaque canton suisse et par bande	1 pt.
par pays européen et par bande	1 pt.
par pays extra-européen et par bande	2 pts.

Liste des pays selon la liste du DXCC.Les divers districts américains et canadiens (W1 à WØ, VE1 à VE8, VO)comptent chacun pour un pays dans le sens de ce règlement.

b) stations étrangeres:

pour chaque QSO avec une station suisse	3 pts.
Multiplicateur:	
pour chaque canton suisse et par bande	2 pts.

Les QSO dans lesquels l'abréviation de canton ou le groupe de contrôle manqueront ne recevront que la moitié des points normalement attribués. Les multiplicateurs par contre seront calculés intégralement.

c) Score final:

il est fourni par la somme de tous les points de QSO multipliée par la somme de tous les multiplicateurs. Un décompte séparé est établie pour chaque partie du contest.

d) Résultat des groupes locaux:

celui-ci est fourni par la moyenne des points de chaque membre (total divisé par le nombre de participants). Afin de diminuer le QRM réciproque dans les grandes villes,seuls les résultats de la partie en cw seront pris en considération pour le concours des groupes locaux.

e) 5 classements seront établis:

1) Stations suisses, individuel, phone

2) Stations suisses, individuel, cw
3) Stations étrangères, phone
4) Stations étrangères, cw
5) Groupes locaux, seulement cw.

9. Il n'est autorisé qu'un QSO par bande avec la même station, pour autant que l'échange complet des groupes de contrôle a pu être effectué. Dans ce cas, un second QSO sur la même bande est autorisé. Dès lors, le premier QSO (calculé avec la moitié des points) sera annulé.

10. Afin de faciliter l'examen des logs, ceux-ci seront remplis selon le modèle cité en fin de règlement (inscriptions se suivant; pas de page séparée pour chaque bande). Les logs seront envoyés au TM de l'USKA au plus tard 10 jours après la fin de chaque partie, accompagnés d'une déclaration certifiant que le présent règlement a été observé.

11. Les groupes locaux qui désirent participer au contest enverront leur inscription au TM j'usqu'au 15 avril au plus tard. Ils fourniront les indications suivantes:

1) indicatifs des membres détenteurs d'une licence d'émission.
2) indicatifs des membres participants à la coupe.
3) indicatifs des stations travaillant pour le groupe et situées éventuellement en dehors du canton.

12. Chaque groupe peut envoyer 2 stations dans les cantons faiblement pourvus. Ces stations utiliseront l'indicatif HB1.

13. Le groupe local dont le score sera le plus élevé recevra pour un an la garde de la Coupe offerte par HB9FI. Ce challenge sera attribué définitivement au groupe qui l'aura gagné trois fois successivement.

Le 10% des stations les mieux classées (art. 8e) recevront le diplôme de l'USKA. Prix supplémentaires selon les possibilités.

14. Le jury, formé de trois membres du CC, examine les logs, confirme les QSO valables et établit le classement. Il est libre de convoquer des membres de l'USKA n'ayant pas participé au concours afin de l'aider à ce contrôle. Les membres du jury ne peuvent concourir qu'en catégorie "hors-concours".

15. Le texte allemand de ce règlement fait foi.

HB9EU

Beispiel eines Logblattes - Exemple d'un feuille de log

Call..... QTH..... Input..... Wtts Ortsgruppe.....

Date	Time MEZ	Stn wkd	Index	Sent		Rcvd		Multiplikator per Band.					QSO-Pts
				RST	Nr.	RST	Nr.	3,5	7	14	21	28	
18.4.	1630	HB9BQ	NW	579	001	589	008	1					2
	35	HB9AB	TI	589	002	599	010	1					2
	40	DL3AA	DL	569	003	579	015	1					2
	49	DL7AP	DL	589	004	579	006	-					2
	1703	HB9NS	TI	599	005	589	011	-					2
	12	F3NB	F	589	006	569	003	1					2
	20	W1FH	W1	559	007	569	001			2			4
	35	CN8EG	CN8	559	008	569	045			2			4
	40	W1BUX	W1	569	009	589	003			-			4
	48	VE3EK	VE3	579	010	569	002			2			4
	55	W2AIS	W2	569	011	559	001			2			4
	1803	F3NB	F	599	012	599	018			1			2
	45	DL9OM	DL	599	013	599	017	-					2
	57	F9RS	F	589	014	589	036	-					2
	1906	ON4AZ	ON	589	015	579	038	1					2
	35	FA8IH	FA	559	016	549	081	2					4
						TOTALS :		7		9			44

Total - Score : 44 × (7+9) = 704 Pts

VHF NEWS

Bis jetzt sind folgende Daten von UKW-Wettbewerben bekannt: 2./3. Mai: Coupe de l'USKA VHF (gleichzeitig mit dem Coupe du REF VHF); 30.August: VHF Mountain Day (gleichzeitig mit dem VHF Field Day der RSGB). - Ueber internationale Contests ist bis jetzt noch nichts bekannt. Im weiteren nehme ich gerne Anregungen für weitere Wettbewerbe entgegen.

Einige 2 m-OMs haben sich bemüht, den Convertertyp, der sich am besten für den Amateurbetrieb eignet, herauszufinden. Die Resultate zeigen eindeutig auf den abgestimmten 6J6 Gegentakt-Converter. Bei ganz sauberem, symmetrischen Aufbau scheint er allen anderen Schaltungen überlegen zu sein. Schlechte Resultate rühren oft daher, dass der Aufbau nicht zweckmässig ausgefallen ist. Nützt die Zeit bis zum nächsten Contest zur Verbesserung des Empfängers!

HB9IR.

FÜR DEN ANFÄNGER

Einige Kunstruktionsmerkmale im Bereiche der kurzen und ultrakurzen Wellen.

Von Dr. W.A. Günther, HB9ED

Die Entwicklungsgeschichte der Radiotechnik zeigt, wie die Forschungswege von den kürzesten Wellen (Hertz) sprunghaft zu den extrem langen Wellen geführt haben (Langwellensender Nauen, Paris etc.). Dann folgte aber die Epoche, in der die Wellenlänge wieder kürzer wurde, d.h. die Entwicklung und der Bau der Mittelwellensender, dann der Kurzwellensender. Heute scheint das Gebiet der Ultrakurzwellen vielversprechend zu werden. Die Welleneinteilung erfolgte etwas willkürlich nach untenstehender Tabelle:

über 1000 Meter	Langwellen
100 - 1000 "	Mittelwellen
10 - 100 "	Kurzwellen
1 - 10 "	Ultrakurzwellen

Darunter folgen noch die Dezimeter-, Zentimeter- und Millimeterwellen, wobei die Forschung heute bereits bis in das Gebiet der thermischen- auch zu den elektromagnetischen Wellen gehörende- Wärmestrahlen gehen.

Von den vielen Modulationsarten, die bis heute bekannt geworden sind, wurde für den Rundfunkempfang unter Benützung einer Bandbreite von 9 kHz durchwegs die Amplitudenmodulation verwendet. Bei den UKW-Sendern ging man zur Erreichung einer geringeren Störanfälligkeit und verbesserten Tonqualität auf die heute sehr aktuelle Frequenzmodulation über, die eine Bandbreite von 200 kHz beansprucht. Gemäss dem Abkommen von Atlantic City sind für diese Sender in Europa die Frequenzen zwischen 87.5 bis 100 mHz reserviert. Die Frequenzabstände der benachbarten Sender betragen 800 kHz (ab Mitte 1953 600 kHz). Im Gegensatz zu den ordentlichen Rundfunkempfängern wird man mit einem UKW-Gerät, infolge der quasioptischen Wellenausbreitung, nur eine oder wenige Stationen empfangen können. Bei der Konstruktion wird man sich weitgehend auf den relativ schmalen Frequenzbereich spezialisieren. Statt der bei Rundfunkempfang üblichen aperiodischen Antenne wird hier eine abgestimmte Richtantenne benützt, die eine optimale Anpassung erlaubt und zu Leistungssteigerungen bis zu 40 dB führt. Die Figuren 1a und b zeigen die gebräuchlichsten zwei Antennenar-

D E R A L T E M A N N

Orkan der Union Scheinheiliger Konfirmierter Alphornbläser

REDAKTION: Dr.LueginsLand,Basel bei Pfeffingen;Päuli Zeilenlegger, Eglisee; Eh,tiens(heb di!),Hammerkirchstr,noch in BS
Redaktionsschluss: Am Zapfenstraich auf dem Basler Marktplatz, 23. Februar 0300 GMT - Inserate: brauchen wir keine
Druck: möglichst billig - Druckfehler: Paul Offset, Basle

Melden Sie bitte Adressänderungen nie dem Sekretariat, es verrichtet gerne etwas Detektivarbeit.

EDITORIAL von Robi Zugerkirsch, Haus "Eggenab", ZUG im Hals

Es ist mir eine Freude, der USKA für das Gratisbillet nach Paris an die Delegiertenversammlung der Region 1 zu danken. Ich habe die Interessen der USKA vertreten, besonders interessierten mich die Folies Bergères, weil ich dachte, dort werden Folien für Rollblockkondensatoren gemacht. Was ich aber dort sah, oh Zugerkirsch,da schlägt der dickste und abgehärtetste Oelkondenser durch. Selbstverständlich nahm ich die Spesen fürs Taxi auf mich, weil schliesslich das Doppelzimmer im Savoy der USKA schon teuer genug ist. Aber ich habe einige neue Eindrücke, besonders im Hut, mitgenommen, und werde dem Vorstand noch eingehenden Bericht erstatten.

DIE 1/6 SEITE DES TM

Die von Bern lancierte Aetherbolizai funktoniert gut. In der OG Rheinhafen ertappten wir eine Egibbe, die zwei Taster parallel angeschlossen hatte und abwechselnd Striche und Punkte gab. Sie wurde verhaftet und disgwalifizirt.Nach Rücksprache mir Oberst R.Oss-Metzger,Thun,können wir günstig Surplus-Rösser kaufen, um unsere FD-Bolizai auszurüsten.

NEUES FIELD DAY REGLEMENT

Es ist schon chaiben gelungen,dass der Field Day schon erfunden wurde,bevor wir da waren.Trotzdem fühlen wir uns verpflichtet, für die USKA ein neues Reglement aufzustellen. Teilnahmeberechtigt sind USKA-Mitglieder, die schon einmal im Leben unseren Kanton Bern besucht haben. Der Bettbewerb wird in zwei Kategorien eingeteilt: Berner und Ausländer. Letztere dürfen Endröhren mit Heizleistungen bis 1 KW benutzen. Für uns gilt: 10 Watt,die leicht im Bluemeten Trögli

eingebaut werden können. Motoren und Sender dürfen 8 Tage vor Beginn aufgestellt werden, damit sie beim Anzünden recht dürr sind und gut brennen. Jeder OM hat als persönliche Ausrüstung 1 Spiess, 1 Poulet, 1 Feuerlöscher und 1 Zapfenzieher mit zugehörigem, in einem Flaschenhals steckenden Zapfen mitzubringen. Von der OG Thun wird noch folgender Zusatz vermerkt: Da wir noch einen Haufen Batterien unverkauft haben, dürfen Heizöfeli, Tauchsieder, Rasierapparate (mit Störfreizeichen) etc. nur mit Batterien betrieben werden.

WER HAT RECHT? von Bud Abbot, DL 13 LMA

Freund A besitzt einen sprühpolgekoppelten UKW Umsetzer. Der Fangdraht wird mit einem Entzugsschwingungen-pro-Sek. Messer abgeglichen. Freund A, der geprüfter Rundfunkinstandsetzer ist, schliesst der Horcher an, lässt die Fertigung anlaufen, verstellt den Drehko, prüft den Elko, putzt die Rona (Rotznase), heizt den Löko und verschwindet auf dem Abe (Abhorchempfänger). Freund B ruft ihn auf der 80 m Spielwiese, und fährt ein QSO. Er behauptet, solchen Mist würden einige in der Schweiz auch schon erzählen. Freund A behauptet, es sei nur eine Redaktion. Wer hat recht?
(1. Preis: 1 Billet inkl. Versicherung für eine Ballonfahrt mit Bruchlandung, wenn möglich zwischen saftigen Kohlköpfen.)

AUS DER BIBLIOTHEK

Wir verdanken die gütige Spende von 30 Kriminalromanen. Sie sind neu renoviert und ergänzen unsere zwei Fachbücher "Der Xtal-Detektor" und "Die neue Reflexschaltung für zwei Lampen" aufs beste. Der Ankauf eines grösseren Werkes "Der Geradeausempfänger" wird z.Zt. ventiliert.

Leider muss ich als Bibliothekar zurücktreten. Der Leiter des dreiwöchigen Gross-Field Days hat mich zum permanenten Härdöpfelspitzer befördert, sodass ich einen Ergänzungskurs in der Handhabung und Entrostung von Rüstmessern absolvieren muss.- Meinem Nachfolger wünsche ich mehr Glück.

Don Guido, der Wilde

DX NEWS von Heb di (franz. Eh tiens), Dämmerkirchstrasse

Im Berichtsmonat gingen wie gewöhnlich viele Rapporte ein. Von: mir, HB9KU, HB9ER, HB9EU. Dass diese alle im Vorstand sind, ist purer Zufall. Ich hörte: den Schweizerischen Kurzwellensender mit Reportagen von mir, mir und mir sowie alle Stationen von AA1AA bis ØZØZZ. Die anderen hörten nichts anderes.

Im übrigen höre ich jetzt lieber den 3 m-Radiostationen

zu, damit ich bald wieder einen Artikel in die Rational - Zeitung machen kann. Das bringt mir mehr ein als die Entschädigung für die OLD MAN Redaktion für das ganze Jahr.

Ich möchte hier dem glücklich Ledigen wieder einmal eindrücklich die Vorteile seines Zivilstandes für eine erfolgreiche DXerei hervorheben. Vermeiden Sie also Situationen, bei welchen der Frühlingsvollmond, eine YL und Sie zero beat sein könnten. Sie werden mir für diesen Tip danken.

Abschliessend möchte ich klarstellen, dass ich trotz meines zweideutigen Vornamens, der mir immerhin die seltensten QSL-Karten (Amateure wissen, was sich YL's gegenüber gehört) und einen Heiratsantrag eingebracht hat, keine YL bin. Gegen Urheber gegenteiliger Behauptungen in ausländischen Amateurzeitschriften und auf Briefadressen müsste ich zukünftig mit anderen Mitteln vorgehen.

NEUE BUECHER

"Der Geradeausempfänger": Es ist dem Verfasser geradeaus gelungen, gerade das zu zeigen, was wir schon wissen. Gerade das Gebiet der Triode wird geradeaus behandelt. Dem Amateur kann dieses Werk nur empfohlen werden, besonders, da OM E.N. Gischt, HE9ROUwdie, noch viele dieser Schunken an Lager hat. Es ist geradeaus ein ausgezeichnetes Buch, wiegt es doch 1,252 Kg., umfasst 468 Seiten mit 743 Bildern, 35 % Buchstaben A, 32 % Spatium, 89% Zwischenzeilen und 3% Druckfehler. Es hat eine Höhe von 20 cm, ist 4 cm dick und wird darum von mir als Unterlage für den Taster benutzt. Gelesen habe ich es nicht, die Formeln sind zu kompliziert und ausserdem ist es holländisch geschrieben, aber es nimmt sich sehr dekorativ aus im Bücherkasten.

"Wörterbuch für QSOs mit HB9Mein Kilowatt": Sicher wird es schon mancher OM als Mangel empfunden haben, dass er bei QSOs mit dieser markanten Rheingass-Station nicht alles verstand. Diese Lücke ist nun trefflich durch oben erwähntes Büchlein ausgefüllt. Der Leser findet in der umfangreichen Wörterliste, dass z.B. "Spaggettiräche" Mikrophon, "Waie" Grammoplatte bedeuten. Den Abschluss bilden 5 Seiten Mustersätze für alle Situationen.

Demnächst erscheint "Das war das Gempenspiel", ein nach jahrelangen Arbeiten unter Verwendung sämtlicher Geheimakten endlich fertiggestellter Tatsachenbericht von Kurtli KX. Der Stiel wurde vom Chefkorrektor des Old Man zwischen zwei DX-Jagden bereinigt, sodass auch literarisch Anspruchsvolle auf ihre Rechnung kommen werden.

In Vorbereitung: "CQ de HV1~~00~~", ein utopischer Roman über die erste Amateurstation im Vatikan. Die Verfasser, einige bekannte Schweizer OMs, können wir noch nicht bekanntgeben, damit sie nicht eine leichte Beute des Geheimdienstes werden.

IN 9 ZEILEN

Faruk isst zum Zmorgen nur noch HAM's mit eggs ... Schon Adam war ein Amateur (Eva aber wusste Bescheid. Red.) ... Edelbart, der Grosse Sänger aus Luzern (man spricht 5 Sprachen in 17 Dialekten) meldet, dass sich die Hörerzuschriften an das uhrschweizer Sonntags-QSO in letzter Zeit verdoppelt haben; das verwundert uns nicht, ist es doch jedem Hörer möglich, seinen Lieblingsschlager zu bestellen, der dann gerne zwischen geistvollen Sprüchen unter den Plattenhobel gelegt wird.

MORTSGRUPPEN-BERICHT

Zurich City: Wenn ich zuhause Urlaub bekomme, findet am nächsten Donnerstag eine ausserordentliche Sitzung statt. Es ist mir zu Ohren gekommen, dass ein Mitglied hintenherum seinen Peiler auf dem schwarzen Markt verkauft hat, wahrscheinlich nur, um ein Fässlein des von ihm so geliebten Feuerwassers erstehen zu können. Es ist eine Unerhörtheit, derart kriegswichtige Geräte wegen solch niedriger Motive abzugeben. Also bis nächsten Donnerstag: Achtung steht! Abtreten.

Wansli Halbfogl

SCHINKEN-BÖRSE

Zu verkaufen wegen Doppelbesitz: einige Occasionsprioritäten, 1 Jahr reelle und greifbare Garantie vom Spezialisten. Offerten unter Chiffre "Jean der Schöne" an die Redaktion.

Verloren: 1 Seitenband, wurde zuletzt in der Nähe von 3807 KHz gehört. Da ich das zweite Seitenband und den Träger in den Papierkorb geworfen habe, kann ich nicht mehr in die Luft. Ich bitte um schonendes Anhalten und sofortige Zusendung. Finderlohn: 1 Mr.Echo (auf Capitol) und 1 Stück explodiertes Coaxkabel.

Bonu Bringgeli, im Störbereich des Bahnhofs Aarau.

Zu vermieten: Während den Sommerferien jeweils Sonntags von 7-8 Uhr die Exklusivfrequenz 3801,7 (gemäss Messung von HB9DisterQuarzmesser 3801, 67539624 KHz).

Offerten an den Boss der Grauen Glatzen, nur 80 m Phone.

Wer kann mir einen Spezialstuhl konstruieren, auf dem ich bequem meine Fettlawine deponieren kann?

Eilofferten an HaBe 1 Kolossalen Bauch.

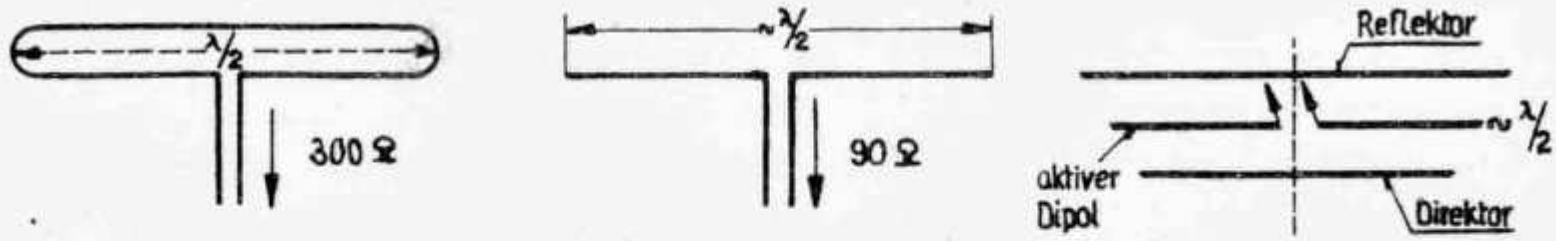

Fig. 1A Fig. 1B Fig. 1c

tens:die Faltantenne,die einen Anpassungswiderstand von 300 Ω erfordert und der einfache Dipol mit einem Anpassungswiderstand von 70-100Ω.Verbesserte,wenn möglich drehbare Antennen benutzen einen Reflektor und ein oder mehrere Direktoren, um einerseits erhöhte Richtwirkung und anderseits Vergrösserung der Leistung zu erreichen. Die Antenneneingangsspannung liegt in der Grössenordnung von 30µV bis 1mV.Nur bei direktem Ortsempfang wird der letztere Wert um den Faktor 10-100 überschritten.

Die Industrie,die UKW-Geräte schon serienmässig herstellt, hat bereits -aus den bisherigen Erfahrungen heraus- gewisse Richtlinien erlassen.Darunter gehören z.B. die genormten Anpassungswiderstände an die Antennen.Man empfielt-wie bei Televisionsgeräten- eine umschaltbare Eingangsimpedanz von 240 bezw. 60 Ohm,wobei der erstere Wert hauptsächlich für symmetrischen Eingang benutzt werden soll. Zu einer weiteren Norm gehört, dass bei den Superhetsempfängern,wie sie von den Apparatebauern ausschliesslich hergestellt werden,die Oszillatorfrequenz höher als die Empfangsfrequenz gewählt wird. Die ZF wurde auf 10.7 MHz festgelegt.Die ZF-Bandbreite soll in Anbetracht der Frequenzmodulationsbreite von +75 KHz nicht etwa nur 150 sondern 200 KHz oder mehr (+ 10 %) betragen).Dieser grosse Bereich nimmt Rücksicht darauf,dass an den beiden Enden eines als lineare Kurve bezeichneten Frequenzverlaufs ein Amplitudenabfall von 2 dB(ca.30%) zugelassen ist und gerade in diesen Endbereichen in der Regel keine Phasenlinearität mehr vorliegt. Während bei der klassischen Amplitudenmodulation zur Vermeidung von Klirrverzerrungen auf kleinste nichtlineare Kennlinienkrümmung Wert gelegt werden musste, ist dies bei FM von ganz untergeordneter Bedeutung. Um hier Verzerrungen zu vermeiden muss vor allem der Phasengang,d.h. die Demodulationskennlinie linear sein. Glücklicherweise besitzen die üblichen ZF-Trafos bei der verwendeten hohen ZF schon soviel Eigendämpfung, dass eine Bandbreite von ca. 200 KHz entsteht.Wie im Bereich der Mittel-und Kurzwellen werden dabei mit Vorteil zweikreisige ZF-Trafos benützt, wobei die Kreiskapazität 40-70 pF beträgt.

Um aber die guten Tonübertragungseigenschaften der FM auszunützen, muss auch der Niederfrequenzteil eine Frequenzlinearität bis auf 15 KHz hinauf -bei einem Klirrfaktor von nicht mehr als 2% (dies bei der höchsten angegebenen Ausgangsleistung!)- aufweisen. Eine Tonblende mit einer Zeitkonstante (RC) von ca. 50µ sec wird für die allfällige Korrekturmöglichkeit empfohlen.

Der Anfänger wird sich vorerst keinen Super, sondern einen Geradeausempfänger bauen. Wenn ein Ortsempfang mit einer Feldstärke von 100 mV/m geboten ist, genügt bereits ein Detektorempfänger unter Benutzung de. modernen Germaniumdioden, die keine Nachstellung erfordern. Anstelle der von der Industrie durchwegs benutzten Phasendemodulation, Ratiodetektor und f-Demodulator (mit EQ80) benutzt er die einfache Flankendemodulation. In anderen Worten ausgedrückt, er benützt den gebräuchlichen Demodulator und verstimmt diesen auf die verzerrungsärmere Resonanzkurvenflanke gemäss Fig. 2. Es entsteht bei diesem Vorgehen aus der FM direkt eine Amplitudenmodulation. Neben dem Detektorempfänger kämen noch das Audion und der Pendelrückkopplungsempfänger für den UKW-Empfang in Frage, wobei letztere Schaltung zwar hohe Empfindlichkeit aufweist, aber zu lästigen Ausstrahlungsstörungen in der Nachbarschaft führt und deshalb nur mit einer HF-Vorstufe benutzt werden sollte. Der aus verschiedenen Stufen bestehende Geradeausempfänger kann in allen geläufigen Kombinationen, z.B. HF-Stufe, Demodulator und NF-Stufe, gebaut werden und bietet [illegible] wesentlich höhere Empfindlichkeit nebst verbesserter Tonqualität bietet natürlich der Superheterodyne-Empfänger. Die Fig. 3 zeigt, dass auch

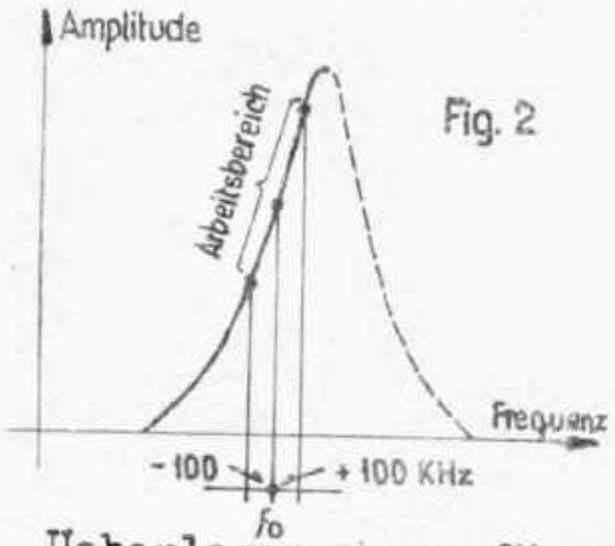

Fig. 2

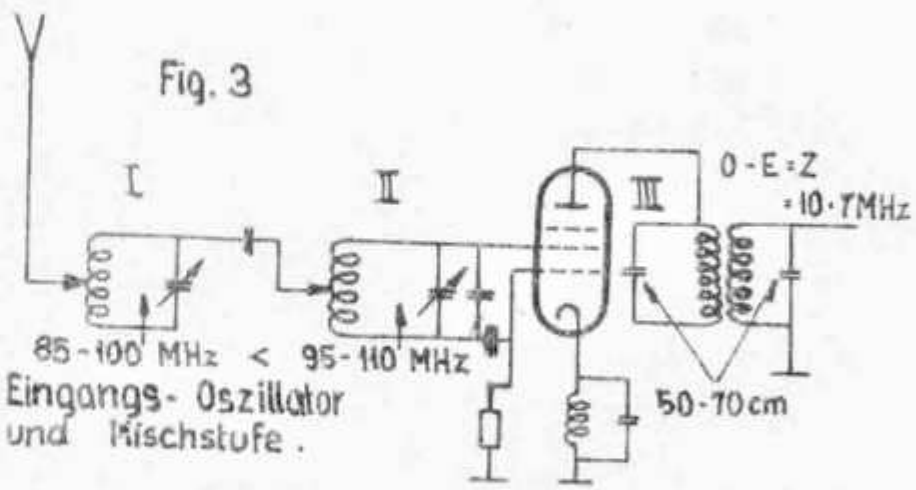

Fig. 3

Ueberlagerungsempfänger einfach zu bauen sind. Die Kreise I, II und II sind der Reihe nach HF-, Oszillator- und ZF-Stufe.

Für den Anfänger sind hier einige Richtlinien zusammengestellt worden. Die unangenehmsten Schaltelemente sind sicher

die Spulen. Er benütze deshalb die altbekannten freitragenden Luftspulen, wie sie auch der Sendeamateur gebraucht. Mit diesen vermag er nämlich durch Auseinanderziehen und Zusammendrücken leicht in den passenden Wellenbereich zu kommen. Oft genügt es, nur die letzte Windung zu verändern (Analogie mit letzter Platte eines Drehkondensators). Die nachstehende Aufstellung gibt ihm Auskunft über die ungefähre Windungszahl und Dimensionen der einzelnen Spulen, die in einem solchen Empfänger vorkommen können.

Kreise		Windungen	Spulen Ø mm	Draht Ø mm	C pF
Antennenkreis		1	2	1.5	-
Vorkreis		2	2	1.5	25
Zwischenkreis		3	2	1.5	25
Oszillator		2	2	1.5	20
ZF primär		15	1	0.5	65
sekundär		15	1	0.5	65
Demodulator					
Ratio Detector mit	) prim.	12		0.3	70
Hilfsspule	) sek.	2x5		0.3	100
$W_H = 1/6$ Wpr	)				
φ-Detektor	primär	10		0.4	10
	sek.	2x15		0.4	70

Auch die Drosseln können Schwierigkeiten bereiten, weil sie meist infolge kapazitivem Nebenschluss einen eigenen Schwingkreis bilden und nicht den gewünschten Sperreffekt aufweisen oder dann zu lästigen wilden Schwingungen führen (sog. Misteffekte). Es empfiehlt sich eher diese durch ohm'sche Widerstände zu ersetzen (1000-10000 Ohm), oder zumindest die Drossel auf einem Dämpfungswiderstand von 10-50 kOhm (½ Watt) zu wickeln. In diesem Fall wird die Drossel als einfache Lagenwicklung von 35-50 Windungen hergestellt (Drahtlänge 60-70 cm, 0.2mm Cu). Eine grosse Sperrwirkung erhält man, wenn man zur Drossel einen Trimmerkondensator parrallel schaltet u. damit die Resonanzfrequenz auf die Betriebsfrequenz bringt. (Parallelresonanzkreise $R_{f0} = \infty$). Da diese Art von abgestimmten Drosseln stark ausstrahlen, müssen sie gut abgeschirmt werden.

Der UKW-Empfänger ist gegen äussere Einflüsse ausserordentlich viel empfindlicher als der gewöhnliche. Sogar Temperaturänderungen machen sich unangenehm bemerkbar, wenn dies nicht zum vorneherein berücksichtigt wird. Da sich die Spulen und

Kondensatoren infolge des Wärmeeinflusses ausdehnen, werden ihre Werte verändert und die empfangene Station "läuft weg". Der Einfluss in den Röhren selbst kann durch Einhalten einer relativ langen Anheizzeit-besonders bei der Eichung-heruntergesetzt werden. Der quantitative Temperatureinfluss auf die Bauelemente wird als TK (Temperaturkoeffizient) bezeichnet. Es ist jene Grösse, die angibt, um wieviel sich ein Wert bei einer Temperaturerhöhung von 1°C verändert. Der TK ist positiv, wenn die elektrische Grösse mit zunehmender Temperatur wächst, oder negativ, wenn sie fällt. Häufig wird der Temperaturkoeffizient auf die resultierende Frequenzveränderung bezogen

$$TK = \frac{\Delta f}{fo \cdot \Delta T}$$

Dabei bedeutet Δf = Frequenzabweichung
ΔT = Temperaturänderung

Die einfachste Kompensation erreicht man durch Verwendung von gleich grossen Schaltelementen mit entgegengesetztem TK. Werden in einem Gerät grosse Kondensatoren mit kleinem positivem TK benützt, so wird parallel dazu ein kleiner Kondensator mit grossem negativem TK benutzt. Aber auch umgekehrte Fälle können vorkommen. Die Kontrolle der Temperaturabhängigkeit erfolgt mit Thermometer und Wellenmesser, wobei das Gerät langsam und indirekt mit einem Föhn erwärmt wird.

Die hohe Empfindlichkeit der UKW-Empfänger bedingt einen sehr soliden mechanischen Aufbau. Vor allem müssen sämtliche HF-Leitungen ausserordentlich kurz sein. 1 cm Verdrahtung (1.5mm Ø) besitzt bereits eine Induktivität von 0.08 µH und eine Kapazität von 0.19 pF. Dünneren Draht sollte man nie benützen, da sonst die Induktivität noch grösser würde und auch die starre Verbindung nicht mehr gewährleistet wäre. Auch wird mit grossem Vorteil der ganze Aufbau zweckmässigerweise direkt strahlenförmig um die entsprechenden Röhren herum angeordnet. Die Stromzuführungen indessen werden kriechend am Chassis entlang geführt. Bei symmetrischen Heizleitungen werden beide Drähte miteinander verdrillt. Das Chassis kann nicht, wie meist angenommen, als idealer Leiter betrachtet werden, denn pro cm weist es ungefähr 0.002 µH und 1.5 pF auf, was besonders bei den Erdleitungen zu beachten ist. Auch die Röhrenkapazität von 3-5 pF und die Spulenkapazität von 2pF sind zu berücksichtigen.

Werden in HF-Kreisen Kondensatoren benützt (Kathoden- und Schirmgitterüberbrückung), so dürfen nur induktionsfreie Verwendung finden, da die übrigen wegen ihrer aufgewundenen Bauart eine Induktivität darstellen und deshalb keine wirkungsvolle Ableitung gewährleisten. Bei diesen hohen Frequenzen sollen für die Kathodenblöcke nicht zu hohe Werte gewählt werden; empfohlen wird etwa 300 pF. Die aus L und C bestehenden Schwingkreise sollen so kurz wie möglich zusammengeschaltet werden, da sonst wegen der längeren Querleitung eine Induktionserhöhung (Erniedrigung der Eigenfrequenz) nebst einer Dämpfung eintritt.

Im Gegensatz zum Bau von Mittelwellenempfängern oder NF-Verstärkern müssen sich die Bedienungsorgane nach den technischen Bauerfordernissen richten und nicht umgekehrt. Oft muss Zuflucht zu isolierten Verlängerungsachsen, Ketten- und Schnur-Leitzügen und mechanischem Verbindungsgestängen genommen werden. Die UKW-Empfänger sind auch ausserordentlich handempfindlich, weshalb man nie ohne Abschirmung auskommen wird, zumal auch Rückkopplungserscheinungen (Misteffekte) einsetzen können. Die ZF-Trafos und die Röhren werden in der üblichen Art abgeschirmt. Dazu empfiehlt sich aber eine stufenweise Abschirmung, wobei für die eigentlichen HF-Stufen Kupferblech (ev. versilbert) empfohlen wird, um die beste Leitfähigkeit zu bieten.

Diese Richtlinien sollen den Anfängern einige Hinweise geben, um sie beim Bau von UKW-Empfängern vor Enttäuschungen zu schützen.

TX POUR DEBUTANTS

par J.R. Wuillieumier, HB9FV

L'emetteur est constitué par un étage piloté cristal utilisant la moitié d'une double triode 7N7, et d'un étage de sortie équipé d'une lampe 7C5.

Pilote: Le pilote est équipé d'un quartz travaillant en montage Pierce, la manipulation se fait dans les retours cathodes des deux étages, ce qui donne une meilleure coupure. Le pilote Pierce est choisi car il donne une coupure très nette, et il permet d'utiliser des quartz ayant de la peine à osciller sur un autre montage.

Final: L'étage final travaille par auto-polarisation lorsqu'il reçoit une attaque HF. En l'absence d'attaque, pour éviter

un courant dangereux pour la lampe, la cathode se trouve coupée par le manipulateur. Le système d'adaptation d'antenne Jones permet l'accord de n'importe quel type d'antenne, long wire longueur quelconque. La lampe finale est modulée par la plaque et l'écran en utilisant le système Heising.

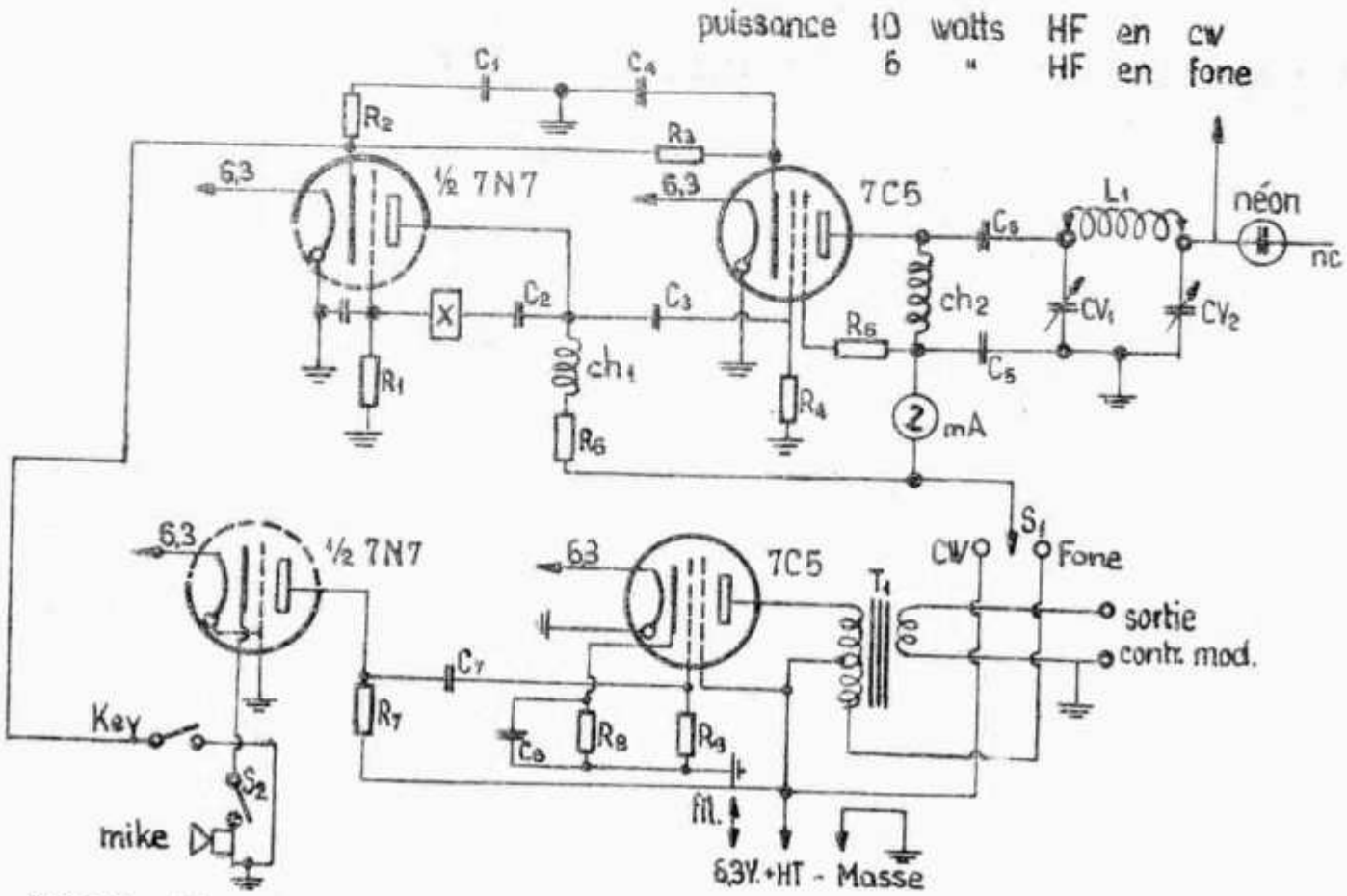

C 1,4	5000 pF	mica	R 1	30.000	1 watt
C 2	1000 "	"	R 2	400	2 "
C 3,6	100 "	céramique	R 3	200	10 "
C 5	2000 "	mica	R 4	50'000	1 "
C 7	20.000 "	papier	R 5,5	10'000	2 "
C 8	10 mfd	30 volts	R 7	10'000	1 "
			R 8	240	5 "
CH 1,2	National R 100		R 9	500'000	½ "

Transfo de sortie de 2 fois 5000 ohm impédance primaire
L 1 self interchangeable suivant les bandes.
CV1,2 Condensateurs variables type de réception 500 pF
mA. Ampoule cadran de 100 mA.
Néon. Ampoule néon NE 57 ¼ de watt.

Modulateur: Le modulateur est à deux étages, le micro attaque par la cathode (½ 7N7) dont la grille est à la masse. Ce procédé permet une excellente adaptation d'impédance, et évite l'emploi d'un transfo de micro. La 7C5 finale de l'ampli de modulation utilise dans son circuit anodique un transfo genre push-pull ou un transfo à impédance variable, un coté en charge anodique de la 7C5, l'autre en auto-transfo modulant

la lampe de sortie HF.Ce système permet d'éviter la surcharge du transfo puisque les courants anodiques des deux finales ne passent pas par le même bobinage. Il a l'avantage d'utiliser un petit transfo de sortie peu coûteux.
Instrument: Le milliampèremètre 0-100 mA est remplacé par une ampoule à incandescence de courant équivalent.
Microphone: Utilisier le micro T 17 surplus américain.
Alimentation: HT 300 volts, 6.3 volts alt.

UN BEL ANNIVERSAIRE

Le 13 janiver 1953, le Groupe de Genève a commémoré le 30 ème anniversaire du premier QSO effectué par OM Luthi, H9AA, aujourd'hui HB9AO, avec la station française F8BM de Valenciennes (NORD), le 14 janvier 1923. De nombreux Ol-timers avaient répondu à l'invitation du Comité et nous avons le plaisir de pouvoir citer la présence des OM Dunand, Maire, Borgstaed, Germond etc. Monsieur Roesgen, ex-HB9AN, empéché, s'était fait excuser. Une atmosphère de cordialité n'a cessé de règner durant cette soirée au cours de laquelle maints souvenirs de l'époque héroique furent évoqués.

Pour un OM d'aujourd'hui, la prouesse de H9AA (HB9AO) fera sourire, car des liaisons à cette distance sont, actuellement, chose courante. En 1923, c'était une performance. La radio d'amateurs en était à ses débuts, l'OM devait, le plus souvent, confectionner lui-même la majorité des pièces car le matériel était rare et couteux. Enfin l'espace était libre, trop libre même, car l'émission n'était pratiquée que par une poignée de chercheurs expérimentés. Les Administrations ne reconnaissaient pas encore le droit d'émettre aux amateurs et punissaient sévèrement les OM repérés. Pourtant, malgré ces viscissitudes sans nombre, l'idée a fait son chemin, les quelques amateurs du début sont devenus légion (plus de 130'000 actuellement répartis dans le monde entier). Cela, nous le devons aux OM qui comme HB9AO n'ont jamais cessé de croire en leur mission et l'ont poursuivie sans défaillance jusqu'au succès final.

Aussi une date comme celle du 14 janvier 1923 mérite-t-elle d'être marquée, 30 ans après, d'une pierre blanche. Puisse l'exemple de nos devanciers être suivi, c'est le voeu que nous formulons en terminant ce trop bref exposé.

OM Luthi nous a promis une relation des ses souvenirs que nous nous réjouissons de lire dans un prochain Old Man.

HB9KY

D X N E W S

Rapporte sind eingegangen von HB9J, X, EU, GJ, JZ, LA, MQ, HE9REM. HB9MQ wkd auf 80 m CW viele W1, 2, 3, 5, VE1, 2; gehört wurde um 0200 VS7NG.

40 m CW: HB9X beginnt mit EA6AU, ZL2BJ, KC6QY Karolinen. HB9EU wkd VK2s PV, XJ, TF5TP. HB9MQ meldet neben einer Unmenge W1, 2, 3, 4, 5, 8 W7PGX Ariz., WØFBI Iowa, VP2MD Leeward Ins., PJ2AA, KP4OP, PYs 1MK, 2CK, YV5FH, FP8AP, MD5RS, YI2AM, OD5AD, ZS6R, ZS7F, VR5AB (?); gehört wurden um 2300 DU6IV, um 0200 Ws 6DFY, 6EWT, 6HIL, 7 DL.- Weitere Stationen sind KZ5CP, KP4JE, W4JBC/KP4, KV4AA, VP6JV.

20 m CW: HB9J beginnt mit CR7s AF, CH, OQ5CP, VQ2GW, FQ8s AP, AR, MP4BBD, F9AE/FB Flugzeug über Madagascar, PJ2AD. HB9X wkd ET3AM, VS6CL, KL7AOC. HB9GJ meldet VQ4DO, JY1RT, EL2P, CR7LU, ZEs 2KQ, 3JO, 3JP, 3JQ, 4JC, 5JA. HB9MQ wkd FB8ZZ Neu Amsterdam.- Weitere Stationen: FR7ZA, ZD2s DCP, HAH, I5GO, VK9YY N.Guinea, FI8AD, FK8AI, HS1s SS, VR, VK1HM Cocos I. (sollte den Prefix ZC2 benutzen), PJ2CF, HC1FG.

20 m PHONE: HB9J wkd SU1JP, JY1XY, VQ2DC, AP2K, KL7AFR, OY2Z. HB9LA meldet FR7ZA, ZS6ZU/P Marion I., FB8ZZ 14280, VQ8AL, VQ4CRM, VQ2DT, ZE2JM, ZD2RRN, ZD4BL, EL2P, MP4HBK Oman, MP4NBI, EP3SS, YI2AM, AP2L, KA2s CU, FU, IM, OM, VP9BG, CX2CO, CE3CZ. HE9REM hrd HH3PL, ZD1SS, OX3MW.

HB9LA erreichte mit VE1HI, CE3CZ, ZS2AT, VK4HR, OD5AN und OH3RA ein 75 Minuten-WAC auf 15 m PHONE; weiter wurden gearbeitet ZS6BW, ZE4JL, OQ5HL, ZD4BL, ZS7C, XZ2ST.

QSLs rcd: HB9J: MP4BAM Qatar, OY2Z, ZK1BC, HB9EU: 4W1MY.-

MELDEN SIE BITTE ADRESSÄNDERUNGEN FRÜHZEITIG DEM SEKRETARIAT

HB9GJ: CR7CN, I5GO, JY1RT, KH6IJ, PJ2AD, VP2AD, VP5AY, VS2BS, XZ2KN. HB9JZ: EL9A, VS2BS. HB9LA: CR6AG, VP3HAC, VQ3BU, VQ6MY, VS7WA, ZS7C. HB9MQ: FR7ZA. HE9RDX: YV5BJ.

QRAs: VK1HM: % D.C.A., Cocos Island - VK9YY: A.J. Smith, A.W.A. Aviation Service Depot, Govt. Aerodrome, Lae, Terr. N. Guinea - ZS6ZU/P (Marion Island): via SARL.

QSL-LEITER			
HB9J	210		Phone
HB9X	200	HB9J	154
HB9EU	200	HB9JZ	136
HB9BN	142	HB9ID	115
HB9MQ	129	HB9LA	110
HB9GJ	126	---	
HB9KU	117	HE9RDX	193
HB9IH	108	HE9RUI	96
HB9NL	96	HE9RMG	94

* * *

HB9GJ erhielt das DUF D, DPF und WAIP; Congrats!

Ab 20. Februar wird das 40 m - Band in den Vereinigten Staaten für Telphonie geöffnet, und zwar der Bereich von 7200 bis 7300 kc. Am zweiten Phone-Weekend des ARRL DX Contest wird das neue Telephonieband gebührend eingeweiht werden!- Des weiteren dürfen ab 18. Februar alle Lizenzklassen auf 75 und 20 m in Telephonie arbeiten. Bis jetzt war für dieses Privileg eine erschwerte Prüfung erforderlich.

Arthur J.S. Hemsley, ZS6GV, ZS7B, war in der zweiten Hälfte des Monats Oktober unter dem Rufzeichen ZD7A auf St. Helena QRV. Der dreistufige Sender (Input 20 Watt) und der HRO-Empfänger wurden von einem kleinen Generator gespiesen.

Max Voegelin, ex HB9HC, der gegenwärtig in den U.S.A. weilt, hält bei W2HWH jeden Sonntag von 1600 bis 1800 zwischen 14060 und 14080 kc nach HBs Ausschau (HB9MC). Ferner ist Freddy Maurer, ex HB9MS, jedes Wochenende auf 20 oder 75 m Phone von verschiedenen Ws aus QRV; HB9LA erreichte ihn bei K2DW, W2UOL, W2HCW und W1ATE. HB9NP übermittelt via W2DKF 73 an alle Schweizer OMs.

HE9RDX

Senden Sie bitte Ihren Rapport bis 20. Februar an Etienne Héritier, Basel 12.

WORLD NEWS

PROGRAMME DEFINITIF d'ORU (Wavre-Overijse)
(anciennement OTC Léopoldville

Le programme DX est diffusé tous les mercredis sur 6000 kc. 1810 GMT DX français (REF; USKA, 2ième mercredi du mois; ARI;

UBA; BSCW. Propagation, Notes de trafic, Bibliographies).

1840 GMT DX anglais (WFSRA; BSWC. Propagation, Notes de trafic, Bibliographie).

KREUZ UND QUER

Das kleine Hamporträt. LA6U ist der DX-Redaktor der norwegischen Zeitschrift "Amator-Radio", 46 Jahre alt und in Bergen stationiert. Anton ist seit 1936 lizenziert und hat über 12000 QSO's getätigt. Der Input beträgt 150 W und ein S40A dient als RX. Den Shack zieren über 17 Diplome und Auszeichnungen (DXCC, WAE, WAS, WBE etc.). All dies bewältigte er mit nur einer Longwire-Antenne!

Die technische Notiz. Aus USA kommt die Meldung, dass es gelungen ist, durch die Ausführung des neuesten Spitzen-Transistors Frequenzen bis zu 200 mc zu erreichen. -- In England soll ein Ultraschall-Lötkolben auf den Markt gekommen sein, mit dem Aluminium gelötet werden kann.

Ein Hinweis. Die folgenden 3 Stationen zählen fürs WAE; (QTH Shetland-Inseln): GM3HGA, GM3ANG, GM3HTA.

"Trübe Aussichten", so möchte man den nachfolgend zitierten Abschnitt betiteln. Dr. W. Dieminger, DL6DS, ein Fachmann auf dem Gebiet der Ionosphären-Forschung, schreibt im letzten "DL-QTC": "...Zur Zeit befinden wir uns noch auf dem absteigenden Ast der Sonnenaktivität, und zwar in der Nähe des Minimums. Es kann also nicht mehr viel schlechter werden. Das ist der einzige Trost bei den augenblicklichen Ausbreitungserscheinungen. Weniger tröstlich ist, dass die Minimumbedingungen voraussichtlich das ganze Jahr 1953 über anhalten werden und dass der Winter 1953/54 wahrscheinlich ebenso schlecht sein wird, wie der jetzige...." Zu ähnlichen Folgerungen kam gleichzeitig OE 366 im Januarheft des "OEM". Er spricht sogar von einer Besserung erst für 1955!

In ein paar Zeilen... Ein Blick ins Inhaltsverzeichnis der Zeitschrift "FUNKTECHNIK" zeigt, dass im Jahrgang 1952 über 30 Artikel ausgesprochen für den Sendeamateur publiziert wurden... ZB1-Stationen dürfen auf 21 mc nur in A1 arbeiten... Die elektronische Industrie in USA zählt 3000 Hersteller... J5CC, bekannt aus der Zeit vor 1939, soll in einer Seeschlacht gefallen sein... In Oesterreich sind über 550 Empfangsrufzeichen ausgegeben... Die "Deutsche Funk- u. Fernseh-Ausstellung" soll vom 29. August bis zum 6. September 1953 in Düsseldorf stattfinden... G8VB hat auf 80 m Phone mit 100 W das WAS erreicht... Kürzlich wurde Dr. Fuchs, der "Erfinder" der nach ihm benannten "Fuchs-Antenne" in Wien zum Professor ernannt...

HB9GU

MITTEILUNGEN DER BIBLIOTHEK

Bevor die Bibliothek ihre Tätigkeit wieder aufnehmen kann, muss die Uebergabe erledigt und der Bestand aufgenommen werden. Alle OMs, die noch im Besitz von Ausleihsendungen sind, werden deshalb gebeten, dieselben sofort an HB9NL zu senden.

Bis jetzt eingegangene Bestellungen werden baldmöglichst in der Reihenfolge ihres Eingangs erledigt.

HB9NL

BÜCHER UND ZEITSCHRIFTEN

"F u n k s c h a u", herausgegeben vom Franzis-Verlag München. Preis pro Jahr Fr. 21.50. Vertretung für die Schweiz: H. Thali & Co., Hitzkirch (LU).

Die alle 14 Tage erscheinende, ca. 20 Seiten umfassende Zeitschrift wird als Normal- und Ingenieur-Ausgabe gliefert. Letztere enthält zusätzlich die "Funktechnischen Arbeitsblätter" und die Schaltungssammlung der Radioempfänger. Mit dem Januar-Heft tritt die Zeitschrift ihren 25. Jahrgang an. - Trotzdem gegenwärtig in den deutschen Zeitschriften das Fern-

sehen viel - sogar sehr grossen - Raum einnimmt, dürften dennoch einige Beiträge den Ham interessieren: Ein neuer Transitor, Taschen-Empfänger, UKW-Einbausuper, kleiner Mikrophonverstärker für BC-Geräte, Ueberspielen und Vervielfältigen von Magnettonbändern. Etwas, was speziell unsere 2m-Hams interessieren wird, ist die "Umlenkanlage", wie sie DL1AP beschreibt. Er strahlt von seinem ungünstig, im Tal unten gelegenen QTH auf eine auf einem Berg sich befindliche Dipolwand und lenkt so seine Emission in die gewünschte Richtung um.

"Die grosse E l e k t r o - F i b e l". Eine leichtverständliche und doch gründliche Einführung in die Elektrotechnik von Dr. Ing. F. Bergtold. 300 Seiten mit 386 Bildern. Preis 9 DM. Jak. Schneider Verlag, Berlin-Tempelhof.

Unter den zahlreichen Einführungen in die Elektrotechnik nimmt die soeben in fünfter Auflage erschienene Fibel sicher einen besonderen Platz ein. Man merkt das ehrliche Bestreben des bekannten Verfassers, jedem der in die weitschichtige Elektrotechnik eindringen möchte, ein zuverlässiger Führer und treuer Ratgeber zu sein. Es werden sichere Fachkenntnisse mit pädagogischem Geschick vermittelt. Bemerkenswert sind die anschaulichen, sauberen Bilder mit erläuterndem Text, ferner die übersichtlichen Zusammenfassungen am Ende jedes einzelnen Abschnittes, sowie die überall eingestreuten Berechnungen und Zahlenbeispiele. Die letzten 100 Seiten sind fast ausschliesslich den elektrischen Motoren gewidmet.

HB9GU

WAS ANDERE BRINGEN

QST, No. 1, 1953: 4 Röhren RX
35 W TX mit 6L6 im PA

Radio Ekko, (OZ), No. 12, 1952: Kontrollgerät für den Modulationsgrad.

REF, No. 12, 1952: Grip-Dip-Meter mit 6J6
TV - QRM

RSGB-Bulletin, No. 12, 1952: 144 mc TX

Short Wave Magazine, No.12, 1952: All Band TX mit 807 in PP
Universal-Aeriae-Coppler
Ham-Kathodenstrahloszillator.

OEM, No. 1, 1953: Impuls-Hochspannungs-Generator für Oszillographen. Zum UKW-RX - Bau.

Radio Amateur, No. 11, 1952: 2 m Converter

Amator Radio (LA), No. 11, 1952: Controlled Carrier Modulation.

QTC, (SM), No. 12, 1952: 100 W TX mit Geloso VFO 4/101

URE, (EA), No. 11, 1952: Preselector für 14 mc

Funk-Technik, No. 1, 1953: UKW-Breitband-Antenne
Ein 80 m TX mit T 50-1 im PA

DL-QTC, No. 1, 1953: Der Calibrator
QRP-TX für A1 und A2, 12 W, LV30 im PA
20 m Richtstrahler
Gitterblockierungstastung
Tabelle der Surplus-Geräte

P.B.

ORTSGRUPPEN-BERICHTE

(Ortsgruppen-Berichte sind bis zum 16.d.M. an HB9GM zu senden).

Ortsgruppe Aargau

Die Monatsversammlung vom 10. Januar wurde durch den unerwarteten Besuch von OM Anton von Habsburg, ex OE3AH, YR5AH, LU6BS, zu einem besonderen Vergnügen, denn ein improvisiertes Frage- und Antwortspiel ergab ein Mosaik von Reminiszenzen und Erinnerungen, an dem die ganze Runde sichtlich ihre Freude hatte. Anton, soeben aus Argentinien zurückgekehrt, konnte uns mit grosser Sachkenntnis die Lebensgewohnheiten und die Arbeitsweise der OMs aus dem LU-Land schildern.

Radioverbindungen sind dort auf gewissen Distanzen die einzige Möglichkeit für den Austausch von MSGs; ein Eldorado für Amateure.

Als zweiten Vortrag im Zyklus Amateur-Peilwesen hörte die Versammlung die Ausführungen über die theoretischen Navigations-Grundlagen an. Diese Kenntnisse sind nötig, sobald man mit Karte, Transporteur und Kompass zu tun hat. Auch für den DXer ist es interessant zu erfahren, wie die abstrakten QTH-Angaben (Koordinaten) richtig auszulegen sind und wie man auf dem Globus die Distanzen mit einfachen Mitteln errechnen kann.

HB9CA

Groupe de Lausanne

Groupe de Lausanne? Peu de bruit mais une équipe de bons copains..... 1946 4 HB peu actifs; 1953 15 HB réguliers.

De nos membres:

HB9K est fone sur 3,5 mc;
HB9L CW sur 14 mc avec CO et PP RL12P35;
HB9BO soigne ses "cheveux gris";
HB9BR recherche son 90ème pays;
HB9CJ termine un VFO fb pour BK;
HB9EQ rode son HQ129X;
HB9LA a envoyé QSL pour DXCC;
HB9MU en a fait de même, tout QSO en CW avec 1 x 807;
HB9MW a reçu son DPF;
HB9MZ fait QSO entre deux coups de fusil;
HB9NC espère être bientôt QRV sur toutes bandes;
HB9NN va prendre l'air avec VFO et RX 1-V-1;
HB9NO perfectionne ses blindages en bois;
HB9OA pompe à fond de Versoix ou d'Aubonne;
HB9PZ accumule les QSO avec 4,4 watts.

Pour tous les amis genevois, lausannois et autres: le samedi 14 février, visite de la Verrerie de St. Prex, sous la haute direction de HB9BR, suivie d'une aggape campagnarde. Venez-y nombreux!

HB9EQ

Ortsgruppe Winterthur

Ein grosser Schritt ist getan, eine neue Ortsgruppe der USKA ist ins Leben gerufen worden. Die OMs vom Eulachstrande

haben sich am 19. Dezember 1952 im Restaurant "Sonne" zur Gründung einer OG zusammengefunden. Dieses Datum werden wir in Winterthur nicht vergessen. HB9HG, HB9HQ, HB9KN, HB9LE, HB9LT und die OMs Strasser und Temperli waren am runden Tisch beisammen. Leider waren HB9GF, HB9JV, HB9JW und die OMs Brunner und Golaz verhindert, in unserer Mitte zu sein. Es war erfreulich, dass doch ein echter Hamgeist in jedem Amateurherzen liegt und gerne jeder mithilft, die Arbeiten und Aufgaben, die nun zu lösen sind, an die Hand zu nehmen. Wir wünschen alle eine aufrichtige Kameradschaft.

HB9HG dürfte vom Urnerländli allen bekannt sein, hat er doch manchem OM zur Erlangung dieses seltenen Kantons für das Helvetia 22-Diplom verholfen;

HB9HQ ist ebenfalls ein altbekannter OM. Seine Typs im Old Man haben manchem weniger Routinierten über viele Schwierigkeiten hinweggeholfen. Schon wollte er die Taste für immer weglegen, und nun hat er einen neuen Anlauf genommen und zur grossen Freude das Kassieramt übernommen;

HB9JV ist momentan anderswo QRL, gedenkt jedoch auch in unserer Mitte mitzumachen;

HB9JW wird nicht wenig erstaunt sein, wenn er von seiner Amerikareise zurückkehrt, das Amt als TM antreten darf. Während wir ihn als TM auserkoren haben sass er bequem im Stuhl der DC-6B HB-IBA, liess sich einen Sherry servieren und hinübertragen ins Land der W's.

HB9KN sucht ein besseres QRA, um seine Antennenpläne Wirklichkeit werden zu lassen und um das WAE endlich unter Dach zu bringen.

HB9LE freut sich ganz besonders, dass der Wunsch, eine OG zu gründen, in Erfüllung ging; er wurde auch als OG-Leiter bestimmt. Er hofft, im Laufe des Winters seine neue UKW-Station in Betrieb nehmen zu können und dass bald mehr OMs auf UKW QRV sein werden;

HB9LT ist, sofern er die nötige Zeit dazu hat, eifrig an seiner ufb Station beschäftigt, um rare Sachen machen zu können.

Die OG Winterthur trifft sich jeden 2. und 4. Freitag des Monats um 20.00 im Restaurant Sonne.

HB9LE

ADRESSE für Batteriebezüge: Ernst Stauffer, HE9RCE, Thun
Schönauweg 18

HAMBÖRSE

(Tarif: 10 Cts. pro Wort)

Zu verkaufen: 1 Röhre 4-250A in Originalpackung, ungebraucht, Fr. 195.--.
Dr. C. Keel, HB9P, Bannwartweg 30, Basel.

Zu kaufen gesucht: Laufwerk für Magnettongerät (mit oder ohne Tonkopf). Offerten an:
Hansuli Egli, Forchstrasse 116, Zürich 7/32.

Zu verkaufen: S-40A mit eingebautem Select-O-Ject (2x6SL7) und S-Meter, stabilisierter Oszillator mit VR105, separater Lautsprecher in Gehäuse, Schema, Ausnahmepreis Fr. 580.-. 1 Verstärker, Ausgang 2x6AQ5 in Push-Pull, 10 Watt, in ansprechendem Metallgehäuse (Schrumpflack), Hoch- und Tiefton separat regelbar, 2 Eingänge, Preis Fr. 230.--. 1 Signal Corps Benzin Aggregat (Homelite Corp. USA), Benzinmotor 3½ PS, gekuppelt mit DC-Generator 2000 Watt, Ausgang regelbar 18-36 Volt, Verwendung als Amateur Radio Power Supply, Battery Charging, Power Source for Surplus Radio, Preis Fr. 480.--.
A. Giger, HE9RPX, La Margo, Morges (Tel. 021/ 7 32 30).

Zu verkaufen: 1 RX Zenith, 13-2000 m in 5 Bereichen 10 Röhren (EBF80, ECH42, 2xEAF42, EBC41, 76, 3x42, 5Z3), Fr. 150.--. Empfängerröhren 7H7, 7B6, fabrikneu, Fr. 2.80. Drucktastenaggregat Albis, 5 Mittelwellen-, 1 Langwellenkanal, Permeabilitätsabstimmung, Fr. 8.--. Feederkabel 260 und 300 Ohm, Fr. -.75 pro m. Moderne Thorens Kristallpickup-Patronen, fabrikneu, Fr. 7.80.
Th. Angehrn, HE9RLX, Schützenstrasse 85, Winterthur.

Gesucht: 1 Morselehrkurs, 6 Platten (12 Lektionen), gut erhalten.
Stefan Bucher, HE9RWK, Küssnacht a.R.

Zu verkaufen: 2 Sendetrioden TC2/250, W_a 250 Watt, per Stück Fr. 60.--. 2 Sendetrioden RS282, W_a 100 Watt, per Stück Fr. 12.-. 1 permanentdynamischer Lautsprecher, Ø 24 cm, Fr. 18.-.

1 elektrodynamischer Lautsprecher, Ø 20 cm, Fr. 10.--.
R. Knöpfli, HB9MM, Irchelstrasse 12, Schaffhausen.

Zu verkaufen: 1 Empfänger Hallicrafters SX-28, revidiert und abgestimmt durch Spezialfirma, in sehr gutem Zustand, mit Lautsprecher. Preis Fr. 1050.--.
E.Widmer, Käppelistr.21,Olten (Tel.062/5 44 12 od. 5 44 01).

Verkaufe: Schindlertrafo, fabrikneu, 1 Jahr Garantie,pr. 220 V, 9.4 A, sek. 2x1500 V,0.6 A (Int. 1 A, 2600 VA),Lagenwicklung, Fr.220.-.Gutortrafo (Wettingen),neuwertig,6 Monate Garantie, pr. 380 V, sek. 2x375 V, 2550 VA, Fr. 200.-. DX-6 Kurzwellenempfänger, 0.5-40 mc, neuwertig, Fr. 180.--.
H. Graf, HE9RVR, Ob.Graben 37,St. Gallen (Tel. 071/ 2 41 67).

Zu verkaufen:RX DX-6, 8 Röhren, 2.5-40 mc, inkl. Lautsprecher, Fr. 1.90.--.
W. Langhart, HB9OL, Sonnenstrasse 69, Schaffhausen.

Gesucht: 30 KHz-Spulen aus BC 654.
Postfach 1203, St. Gallen.

Zu verkaufen: 1 TX AVT112A, 2.5-6.5 mc, Xtal, 6 Röhren, 6.3 V; 320 V, 110 mA,ohne Röhren,Fr.80.-, eventuell Tausch.
H.R. Seiler, Hondrichstrasse 41, Spiez.

TREFFPUNKTE DER ORTSGRUPPEN - LIEU DE REUNION

Aargau: Bahnhofbuffet (Chüechlistube), 1.und 3.Freitag 20.00
Basel: Restaurant Helm, Eisengasse, jeden Freitag 20.30
Bern: Hotel Metropol (1.St.), jeden Donnerstag 20.00
Biel: Restaurant Estapé, jeden Mittwoch 20.15
Chur: Restaurant Calanda, jeden Mittwoch 20.30
Delémont: (sur convocation personelle)
Fribourg: Café Continental, chaque mercredi
Genève: "La Chesa", Rue du Rhône 31, chaque lundi 18.30
Lausanne: Restaurant du Casino (1er ét.)1er & 3ème merc.20.30
Luzern: Hotel Alpina (b.Bahnhof), jeden 1. Mittwoch 20.00
St. Gallen: Café Herberger, 1. und 3. Donnerstag 20.15
Solothurn: Restaurant Sankt Urs (1.St.) 1. & 3. Mittwoch
Thun: Restaurant Maulbeerbaum (1.St.),jeden 1.Dienstag 20.00
Winterthur: Restaurant Sonne, jeden 2.& 4. Freitag 20.00
Zug: Bahnhofbuffet 2 Kl., jeden Donnerstag, 20.00
Zürich: Bahnhofbuffet 2. Kl., jeden 1. Donnerstag 20.00

A M A T E U R E erhalten Sie unser

SILENIC-ANGEBOT regelmässig zugestellt?

RADIO SILENIC BERN - Waisenhausplatz 2

Das führende Spezialgeschäft!

Durch das Sekretariat können folgende Materialien bezogen werden (Bestellung auf Rücks.d.Einzahlungsscheins):

Schreibpapier A4	100 Stk. Fr. 4.50 + 30 Rp.Porto
Schreibpapier Memo	100 Stk. Fr. 3.-- + 30 Rp.Porto
Couverts C6	100 Stk. Fr. 5.-- + 30 Rp.Porto
Logbücher	1 Stk. Fr. 3.-- + 30 Rp.Porto
Amateurverzeichnis (HB9)	1 Stk. Fr. -.50 + 20 Rp.Porto

UNION SCHWEIZERISCHER KURZWELLEN-AMATEURE

Präsident: Robert Grisch,HB9ER,"Schönegg", ZUG (Tel.4 28 68)
Vizepräs.: Edouard Maeder,HB9GM, Rue Charles Giron 9, GENEVE
Letztjähr.Präsident: Dr. Carl Keel,HB9P,Bannwartweg 30,BASEL
Sekretär u.Kassier: Ernst Wüthrich,HB9GP,Haggenhaldenweg 18, ST.GALLEN-BRUGGEN
TM:Rudolf Faessler, HB9EU, Zürcherhof 4, Alpenstrasse, CHAM
VHF-TM:Paul Rudolf,HB9IR,Luzernerstrasse 295,BREMGARTEN (AG)
IARU-Verbindungsmann:Leo Aepli,HB9FH,Gantrischstrasse 6,BERN

Sekretariat, Kassa, QSL-Bureau:
M.& E. Wüthrich-Blaser,Haggenhaldenweg 18,ST.GALLEN-BRUGGEN
Tel. (071) 2 96 33 - Briefadresse: Postfach 1203, St.Gallen
Postcheck: USKA Bern, III 10397

Bibliothek und USKA-Rundspruch:
Franz Acklin, HB9NL, Bahnhofstrasse, TRIENGEN (LU)

Jahresbeitrag: Aktivmitglieder Fr. 20.--, Passivmitglieder Fr. 15.--, OLD MAN inbegriffen. OLD MAN-Abonnement Fr. 15.--
Melden Sie bitte Adressänderungen frühzeitig dem Sekretariat

Druck und Versand: Paul Oberli, Spalenring 132, Basel

MISE AU CONCOURS

L'administration des télégraphes et des téléphones suisse engagera

un monteur pour la station réceptrice de Châtonnaye

Conditions d'engagement: nationalité suisse; âge ne dépassant pas 28 ans. Avoir terminé avec succès un apprentissage approprié. Connaissance des principes de l'électrotechnique et de la haute fréquence. Préférence donnée à un candidat avec connaissance d'une seconde langue nationale ou de l'anglais. Connaissance du morse désirable.

Les candidats doivent adresser leurs offres de service manuscrites, accompagnées d'un certificat de bonnes mœurs, du diplôme d'apprentissage, du livret de service et des copies de certificats concernant leur instruction et leur activité professionelle à la Division des télégraphes et des téléphones, 6 Speichergasse, Berne, d'ici au 23 février 1953.

Ne se présenter que sur invitation.

„OM"-Sammelmappen

Sehr wahrscheinlich ist es doch noch möglich, den verschiedenen Interessenten eine Sammelmappe zu besorgen. Das Format wird so sein, daß auch andere Zeitschriften (DL-QTC etc.) jahrgangsweise gesammelt werden können. Preis: 4 Franken plus Porto. Weiteres folgt in der nächsten Nummer. Voranmeldungen nimmt jetzt schon entgegen: *HB 9 GU, Röttelerstraße 5, Basel.*

BAHNHOF **Buffet** AARAU

neu renoviert

Tel. 064 2 56 21

Das Stammlokal der Kurzwellen-Amateure

Transfromer und Drosseln

neu und umwickeln
Feederspreizer für 600 Ω
Stück Fr. —.35
Großes Lager an Quarzkristallen

P. RUDOLF, HB9IR
Elektro-Apparatebau u. Wicklerei
Bremgarten (Aargau)

DAS DL - QTC, die deutsche Amateurzeitschrift, ist in der Schweiz im Abonnement erhältlich. Preis: ½ Jahr Fr. 5.30, 1 Jahr Fr. 10.20.

Abonnemente durch: **K. Enggist,** HE9ROU, Lörracherstraße 93, Riehen / BS. Postscheckkonto V/17739

A Z Basel 9

Herrn Hans Reinhard
Alpenstrasse 36
K r i e n s /Luz.

NATIONAL NC-125

ENDLICH LIEFERBAR!

11-Röhren-Super mit HF-Vorstufe, S-Meter, Noise-Limiter, eingebauter Selct-0-Ject für ungeahnte Trennschärfe, stabilisierter Oszillator, Grammo-Anschluß. 4 Bänder von 530 kC bis 35 mHz plus alle Amateurbänder geeicht und über die ganze Skalenlänge ausgedehnt.

Amateurs Net Price für 220 V mit Lautsprecher Fr. 1075.—

Noch nie war ein Amateur Communications Empfänger dieser Klasse, und zudem noch ein National, mit so vielen hervorragenden Eigenschaften zu einem solchen Preise erhältlich!

HRO-60 Double Conversion mit allen Schikanen ebenfalls ab Lager lieferbar. Kompl 110/220 V mit Lautsprecher und Spulen A-B-C-D Amateurs Net Fr. 2975.—

Radio Jean Lips HB 9 J

Dolderstraße 2 Zürich 32 Tel. 32 61 56