OLD MAN

ORGANE DE L'UNION SUISSE DES AMATEURS SUR ONDES COURTES

BOLLETTINO DELL' UNIONE SVIZZERA DEGLI AMATORI DI ONDE CORTE

BULLETIN OF THE SWISS UNION OF SHORT WAVE AMATEURS

INHALT

Editorial
Die Seite des TM
Nationales Peil-Rallye 1954
Mitteilungen des Vorstandes
8 Element-Beam mit Reflektorwand für das 2-m-Band
Ein stabiler ECO-FD-PA
World News
Die erste Tagung der jugoslawischen Amateure
VHF-News
DX-News
Prioritäten
Vor 20 Jahren im «Old Man»
Kreuz und Quer
Kleinigkeiten
Neue Bücher

Erscheint monatlich **Vol. XXII/1954** **Nr. 10**

MITTEILUNGSBLATT DER UNION SCHWEIZERISCHER KURZWELLEN-AMATEURE

AMATEURE!
Silenic-Angebot

Erhalten Sie unsere regelmässig zugestellt?

Radio Silenic Bern Waisenhausplatz 2

Das führende Spezialgeschäft

EDDYSTONE

Typ 750

der hervorragende Doppel-Super. — Wichtigste Daten: 11 Röhren, HF-Vorstufe, ZF: 1620 und 85 kc, BFO, NL, variable Selektivität (Wirkung wie Xtal-Filter), Empfindlichkeit auf allen Bändern besser als 5uV für 20dB Signal-to-nois-Verhältnis, getrennte HF-, ZF- und NF-Regulierung, Spiegel-Frequenz-Verhältnis besser als 40 dB bei 30 mc, Frequenzbereich: 0,48—32 mc, mechanisch äußerst stabile Ausführung (Guß-Schassi).
Amateur-Netto-Preis (ohne Lautsprecher) Fr. 1080.–

Vertrieb für Zentral- und Nordschweiz:
E. Brändli, Radio-Elektro, Oberkulm
Generalvertretung für die Schweiz: Transelectric Genf

Günstige Gelegenheit!

Zu verkaufen schöner 50-Watt-TX für 144 mc, Amateurarbeit, bestehend aus 8 mc-CO 6AG7, Dblr 6L6, Tplr 6L6pp, Tplr 815, Endstufe 3E29, mit 2 mA-Meter für Gitter- und Anodenstrom, Anodenmodulator 6L6 pp, Netzteil etc., 14 Röhren. Betriebsbereit in einem kompakten Rahmen von 29×49×32 cm. Preis ohne Mike Fr. 300.— bar. Tischmike, xtal, auf Wunsch zu Fr. 30.—.

E. Wüthrich, Haggenhaldenweg 18, St. Gallen-Bruggen

Batterien

aller Art liefert

Ernst Stauffer, HB 9 NT
Schönauweg 18, Steffisburg

Tel. (033) 2 55 59

Neue Röhren:	7B6, 7H7	Fr. 2.80
	UF 41	Fr. 4.50
	UL 41	Fr. 4.90
	UCH 41	Fr. 5.30
	Kristallmicro-Zellen	Fr. 8.50

und viele weitere Artikel finden Sie in der Materialliste von

Th. Angehrn, Radiomaterial
Winterthur

Amateure, Bastler, Reparateure

erhalten gratis meine Listen über:
Radio-, Schwachstrom-, Elektro-Material, Bausätze, Occasionen usw.

Elektro-Versand Diserens, Zürich 1

Löwenstraße 30, Telephon 25 70 77

old man

ORGAN DER UNION SCHWEIZERISCHER KURZWELLEN-AMATEURE

Redaktion: Etienne Héritier, HE9RDX; Dr. Luigi Valpiana, HB9KU; Paul Baumann, HB9GU

Représentant pour la Suisse romande: Charles Borel, HB9KY

Briefadresse: Etienne Héritier, Basel 12 - Redaktionsschluss am 20. des Monats

Inserate und Ham-Börse: Otto Zeltner, Bruderholzallee 130, Basel 24

Mes chers amis,

Grâce à l'Old Man, qui est notre lien par excellence, je me sens pour un instant transporté auprès de vous tous. Nombreux sont certainement ceux, qui n'ayant pu participer de près à l'activité de notre Association seraient heureux qu'on les éclairât sur les faits saillants de la saison écoulée. Faisons donc un rapide tour d'horizon.

Au début de l'année, votre président vous adressait ce slogan qui lui est cher: "En 1954, chaque membre de l'USKA apporte un nouvel adhérent". Résultat: Nous allons prochainement enregistrer la centième demande d'admission pour cette année. En avant les amis; vos filleuls n'attendent que votre signature!

Le Coupe de l'USKA, premier grand contest de l'année, qui rappelons-le coincidait avec la Coupe de REF, de l'Afrique du Nord, de l'Union Française et de l'UBA, n'a malheureusement pas rencontré beaucoup d'adeptes chez nos HB9 et HE9R, puisqu'un seul groupe local s'est annoncé pour le classement. Par contre, le Contest Helvetia 22 fut un réel succès. Demandez un peu au TM qu'il vous parle de l'avalanche de comptes-rendus qu'il a reçu! Moralité: "To be or not to be" sera la question posée à l'Assemblée des Délégués en novembre prochain, lors de la discussion du règlement de la Coupe de l'USKA.

La forte participation de nos HB9 au National Field Day prouve une fois de plus combien ce contest est entré dans nos moeurs. A part les stations des groupes locaux, de nombreux OMs ont formé ici et là une équipe avec un surnom parfois original. Personnellement j'apprécie beaucoup cet élan, mais je crains que la formation de telles équipes prenne un caractère un tantinet dissident et ne crée pas le meilleur esprit au

sein des groupes locaux. Par contre, que diriez-vous si pour le NFD, au lieu d'avoir une seule station officielle par groupe et plusieurs stations quelque peu "privées", nous décidions que quel que soit le nombre d'équipes au sein d'un groupement local, c'est la station ayant obtenu le meilleur résultat qui participeraient au classement général. Je suis certain que ce serait là une excellente affaire et le meilleur des stimulants.

Malgré le temps maussade, nos OM montagnards ont fait honneur à l'USKA, puisque 16 stations ont pris part au National Mountain Day. Il est toutefois regrettable que peu d'OM-Récepteurs s'intéressent actuellement à ce genre de compétition, pourtant fort passionnante.

Quant aux différents contests VHF, nous constatons avec amertume que la faible participation des OMs suisses ne fait pas honneur à notre Association. En effet, il faut reconnaitre d'une façon générale que les HB9 sont rares sur ces fréquences, par rapport aux pays qui nous entourent et c'est dommage. Beaucoup sont persuadés que notre pays montagneux empêche les VHF de "passer". En bien, sachez que par exemple notre ami HB9CB a déjà à son actif près de 70 stations contactées. Il est hautement souhaitable que les chefs des groupes locaux vouent une attention particulière aux questions VHF et encouragent la construction de convertisseurs auprès des jeunes.

Plusieurs invitations émanant d'associations d'amateurs de différents pays européens nous sont parvenues, notamment de France, d'Allemagne, de Yougoslavie et du Royaume Uni. Votre serviteur profitant d'un voyage d'affaires à Paris à fin mai eut le plaisir de participer à l'Assemblée Générale du REF, où il fut l'objet d'un acceuil particulièrement amical dont il garde un excellent souvenir. En août dernier, l'annonce d'une réunion internationale d'amateurs à Munich a attiré bon nombre de nos membres de Suisse orientale dans la capitale bavaroise, où ils ont trouvé une ambiance super fb. Notre TM Rudolf Furrer (HB9LE), sur demande du Président empêché, a apporté le salut de l'USKA. Merci encore à nos amis du DARC pour leur charmant acceuil.

Entre-temps, chaque HB9 a reçu sa nouvelle concession dela part de la Direction Générale des Téléphones. Quelle surprise pour certains OMs qui ayant annonce "50 watts" se virent attribué une concession de la classe D/2 (200 watts), sur la base semble-t-il du schéma qu'ils avaient soumis à la DGT. Le moment est venu de faire le point: Avez-vous réellement plus de 50 watts? - Oui? Alors la concession D/2 régularise votre situation. Prétendez-vous au contraire avoir moins de 50 watts, alors messieurs, écrivez poliment une petite lettre à la Direction des Téléphones de votre Arrondissement et mentionnez les faits. Tout sera facilement remis dans l'ordre.

Attention! Voici maintenant "ceux des 500 watts". La DGT leur a fixé les conditions dans lesquelles une telle puissance peut être utilisée. Quoiqu'assez sévères, ces prescriptions sont en grande partie justifiées. Toutefois certaines questions comme par exemple l'obligation de couvrir à l'émission et à la réception des gammes hors des bandes d'amateurs feront l'objet d'une prise de contact entre votre comité et la DGT.

En terminant, je voudrais dire un grand merci à tous ceux qui ont contribué à la réussite du numéro spécial de l'Old Man à l'occasion du 25ème anniversaire de l'USKA. Je tiens à relever en particulier l'effort de plusieurs de nos pionniers. Leur mérite est d'autant plus grand que d'autres pourtant bien sympathiques n'ont même pas donné

signe de vie l'appel qui leur a été adressé personnellement. Dommage car leurs articles auraient incontestablement été appréciés des lecteurs de l'Old Man. Mais il n'est jamais trop tard pour bien faire. Alors chers OM, à vous le microphone!

Edouard Maeder, HB9GM

* * *

EDITORIAL

Meine lieben Freunde,

Mit Hilfe des Old Man, unserem vortrefflichen Bindeglied, fühle ich mich einen Augenblick unter Euch. Sicherlich waren einige verhindert, an den Geschehnissen innerhalb der USKA aktiv Anteil zu nehmen. Für sie seien hier die wichtigsten Vorkommnisse der abgelaufenen Saison in einem kurzen Rückblick hervorgehoben.

Zu Beginn des Jahres gelangte Euer Präsident mit einer Bitte, die ihm sehr am Herzen liegt, an Euch: "Jedes Mitglied wirbt dieses Jahr ein Neumitglied". Das Resultat: Nächstens kann unser Sekretariat das 100. Beitrittsgesuch dieses Jahres registrieren. Lasst in Euren Anstrengungen nicht nach, Euere "Patenkinder" warten nur auf Euere Unterschrift!

Der erste Wettbewerb des Jahres, der Coupe de l'USKA, der zusammen mit der REF (Frankreich, Nordafrika und Französische Union) und der UBA durchgeführt wurde, stiess leider bei unseren Sende- und Empfangsamateuren auf geringes Interesse; nur eine einzige Ortsgruppe hat sich für das Ortsgruppen-Klassement angemeldet. Im Gegensatz dazu war der Helvetia 22 Contest ein grosser Erfolg. Unser TM kann von den Türmen von Logs, die er zu prüfen hatte, etwas erzählen! "Sein oder Nichtsein", diese Frage wird an der Delegiertenversammlung bei der Diskussion des Reglements des Coupe de l'USKA entschieden werden müssen.

Die starke Beteiligung am National Field Day bewies einmal mehr die Popularität dieser Veranstaltung. Neben den Ortsgruppen-Stationen haben sich zahlreiche OMs unter oft orgininellen Decknamen zusammengetan, um im Gruppenwettbewerb zu konkurrieren. Dieser Eifer ist erfreulich; man kann sich jedoch fragen, ob die Bildung solcher "Privatgruppen" für den Geist, wie er innerhalb der Ortsgruppen herrschen soll, von Gutem ist. Wie wäre es, wenn von sämtlichen Stationen, die von Mitgliedern einer Ortsgruppe betrieben werden, diejenige im Ortsgruppenwettbewerb klassiert würde, welche die höchste Punktzahl erreicht hat? Ich bin sicher, dass ein solcher zusätzlicher "Wettbewerb" innerhalb der Ortsgruppe einen ausgezeichneten Ansporn darstellen würde.

Trotz der ungünstigen Witterung haben die Bergsteiger unter unseren OMs der USKA alle Ehre gemacht, denn 16 Stationen beteiligten sich am National Mountain Day. Bedauerlich ist nur, dass sich unsere Empfangsamateure für diesen doch so interessanten Wettbewerb fast vollständig uninteressiert zeigen.

Mit Bedauern müssen wir feststellen, dass die Beteiligung der Schweizer Amateure an UKW-Wettbewerben sehr zu wünschen übrig lässt. Leider ist die Aktivität auf

UKW in der Schweiz, verglichen mit unseren Nachbarländern, sehr schwach. Viele sind überzeugt, dass die gebirgige Struktur unseres Landes ein fruchtbares Arbeiten auf ultrakurzen Wellen verunmöglicht. Ihnen sei gesagt, dass beispielsweise unser Freund HB9CB bereits gegen 70 Stationen auf 2 m gearbeitet hat. Es wäre zu begrüssen, wenn die Ortsgruppenleiter ihre spezielle Aufmerksamkeit der UKW-Tätigkeit schenken und insbesondere bei den jungen OMs den Bau von Convertern fördern würden.

Die USKA hat von den Schwesterorganisationen verschiedener Länder, nämlich Frankreichs, Deutschlands, Jugoslaviens und Grossbritanniens, Einladungen erhalten. Der Präsident der USKA hatte Ende Mai, anlässlich einer Geschäftsreise nach Paris, das Vergnügen, an der Generalversammlung der REF teilzunehmen, bei welcher Gelegenheit ihm von unseren französischen Freunden ein ganz besonders freundschaftlicher Empfang bereitet wurde. Im August begab sich eine ganze Anzahl OMs aus der Ostschweiz an das internationale Amateurtreffen in München. Unser VHF-TM Rudolf Furrer (HB9LE) überbrachte im Auftrag des verhinderten Präsidenten die Grüsse der USKA; unseren Freunden vom DARC sei hier für den freundschaftlichen Empfang herzlich gedankt.

Inzwischen hat jeder HB9 seine neue Konzession erhalten. Eine Anzahl OMs, die als Input 50 Watt angegeben hatten, waren überrascht, sich - wohl auf Grund des eingereichten Schemas- in die Kategorie D/2 (200 Watt) eingereiht zu sehen. Der Moment, sich zu entscheiden, ist jetzt gekommen. Wer wirklich mit mehr als 50 Watt arbeitet, muss die Sendekonzession der Kategorie D/2 besitzen. OMs, die mit maximal 50 Watt Input zu arbeiten wünschen, schreiben einen höflichen Brief an die zuständige Behörde, und die Angelegenheit wird zu ihrer Zufriedenheit erledigt werden.

Und nun zu den Amateuren "mit 500 Watt". Die Konzessionsbehörde hat die Bedingungen, unter welchen diese Leistung benützt werden darf, bekanntgegeben. Diese Vorschriften sind, obgleich streng, grösstenteils durchaus berechtigt. Immerhin wird sich der Vorstand wegen gewissen Anforderungen, wie z.B. Betriebsbereitschaft von Sender und Empfänger ausserhalb der Amateurbänder, an die Konzessionsbehörde wenden.

Schliesslich sei allen OMs, die zum Gelingen der Sondernummer des Old Man anlässlich des 25-jährigen Jubiläums beigetragen haben, herzlich gedankt. Ich möchte hier die Mitarbeit verschiedener unserer Oldtimer besonders hervorheben. Ihr Verdienst ist umso grösser, als andere sympathische OMs, an die wir persönlich mit der Bitte um Mitarbeit gelangten, nicht einmal ein Lebenszeichen von sich gaben. Dies ist bedauerlich, denn ihre Beiträge wären bei den Lesern des Old Man unzweifelhaft auf grosses Interesse gestossen. Aber es ist immer noch Zeit, weshalb ich jetzt Euch, liebe OMs, das Mikrophon übergebe!

Edouard Maeder, HB9GM

ADRESSAENDERUNGEN
bitte an das Sekretariat der USKA, St. Gallen,
Postfach 1203, melden.

USKA-Kalender und Testberichte

DIE SEITE DES TM

24. Oktober	Traffic Marathon No. 4
23./25. Oktober	International DX Contest Telephonie
30. Oktober/1. November	International DX Contest Telegraphie

Wir gratulieren folgenden Amateuren zur Erlangung des Helvetia 22-Diploms:

No. 43 LA 5S Emil Standal (erster LA)
No. 44 PAØGIN G. Heemstra
No. 45 DL1HA Walter J. Kohl

Traffic Marathon: Leider war die Beteiligung auch in der 3. Etappe sehr mager; nur 6 Stationen und ein Empfangsamateur beteiligten sich. Wir erhielten dazu folgende Kommentare:

HB9CM: Il semble que l'intérêt de cette competition ait fortement diminué, et c'est regrettable. Les fréquences de 3568, 3574, 3577, 3586, 3596, 3608, 3614 kc ont été absolument libres durant toute la soirée, alors que les fréquences de 3500 à 3560 kc étaient encombrées par un contest WSEM. Nous utilisons mal nos bandes, et ça finira par nous couter tout le 80 m!!

HB9MA: Wie die magere Ausbeute zeigt, war die Sache wieder ein Fiasko. Nach 2230 war überhaupt niemand mehr zu hören. Ich glaube, die anderen haben auch den Laden zugemacht, weil einfach nichts lief. Es ist wirklich sehr bedauerlich, dass dieser interessante und lehrreiche Test nicht mehr Interesse findet, hauptsächlich bei den Jungen. Wenn es nicht gelingt, wenigstens in den letzten Etappen einen etwas lebhafteren Betrieb herzubringen, können wir den ganzen Marathon still bestatten.

HB9CZ

TRAFFIC MARATHON 1954

Stand nach der 3. Etappe

1. HB9CM	1916 P.	5. HB9FT	390 P.	8. HB9OU	310 P.	11. HB9EK	84 P.		
2. HB9NW	1678 P.	6. HB9KX	346 P.	9. HB9CT	224 P.				
3. HB9MA	1481 P.	7. HB9BS	335 P.	10. HB9KN	198 P.	Empfangsamateure			
4. HB9JU	1106 P.					1. HE9RDX	2178 P.		

29. August 1954: Ein strahlend blauer Himmel wölbte sich über dem Zürichsee. Petrus hatte die Serie der verregneten Wochenenden anlässlich des Seenachtsfestes unterbrochen, wovon auch das diesjährige, von der Ortsgruppe Zürich unter der Leitung von HB9HT vorzüglich organisierte Nationale Peil-Rallye profitierte.

Gegen 0900 herrschte am Start beim Zoo- geschäftiges Treiben. Das Bureau stellte die Startkarten aus, und ab 0900 wurden die Equipen in Abständen von 3 Minuten auf die Reise geschickt, mit einem Zettel versehen, auf dem die Koordinaten eines in der Nähe liegenden Postens angegeben waren. Diese Aufgabe bereitete etlichen Navigatoren schon einige Schwierigkeiten. Am ersten Posten galt es, eine genaue Peilung des "Messfuchses" vorzunehmen und das Ergebnis dem Funktionär zu melden. Hierauf wurden einem die Koordinaten eines zweiten Postens, der bei Witikon lag, bekanntgegeben, von wo ebenfalls eine Peilung des im Raume Dübendorf gelegenen "Messfuchses" vorzunehmen war. Nachdem man sich auf diese Weise mit mehr oder weniger Strafpunkten versehen hatte, wurde die Jagd auf den eigentlichen Fuchs, der auf einer anderen Frequenz arbeitete, freigegeben. Der Peilstrahl zeigte über Meilen, am linken Seeufer über die Halbinsel Au. Noch unter dem Eindruck der soeben durchgestandenen Spezialaufgaben hofften die Optimisten unter den Teilnehmern, dass die Organisatoren den Rest des Rallyes etwas leichter gestaltet hätten und dass sich der Fuchs sicher am rechten Seeufer befinde. Einmal am See angekommen sahen sie sich jedoch bald in dieser Hoffnung schmählich getäuscht. Wer Glück hatte, erwischte in Meilen die Autofähre (HB9KV hatte sich in weiser Voraussicht schon vorher deren Fahrplan notiert), der Rest trat eine Zürichsee-Rundfahrt über den Rapperswiler-Damm an.

Die verflixten Photographen müssen aber auch überall ihre Kamera hineinstecken, denkt wohl HB9LO, der gerade den Fuchssender beaufsichtigt. (Photo HB9FY)

Mehr als eine Equipe hatte mit

Die Sieger des Nationalen Peil-Rallye 1954. Links HB9MD, HB9JG und HB9II, die in der Kategorie 1 die beste Zeit erreichten; unser Ex-Bibliothekar hat gut lachen, gewann er doch einen Taschenradio an seine Aussteuer. Rechts das bewährte Team Rosmarie Kartaschoff - HB9MA, das sich in der Kategorie 2 den ersten Platz errollerte.

Die Zweitklassierten: links Ernst Gassmann und HB9KV (Kategorie 2), rechts HB9JP und HB9KM (Kategorie 1).

Die Ehre des Kantons Aargau retteten HB9MQ und HB9KB, während HB9HO (rechts) - die Hand an der Ferrit-Antenne, den Fuss auf dem Gashebel seines Peil-VW - den 4. Rang herausfuhr.

(Photos HB9PT)

den Tücken des Objektes zu kämpfen, sei es in Form von versteckten Löchern, in denen es sich mit dem Wagen herrlich festfahren liess, oder eines hoffnungsvollen Sprösslings, der zuerst den Zündungsschlüssel verlegte und dann, ausgerechnet als man am pressantesten war, dringend jenes kleine Geschäft verrichten musste, weswegen der Film "Ladri di Biciclette" von der New Yorker Zensur verboten wurde. Zwei Mannschaften fanden die Posten nicht und landeten schliesslich beim Messfuchs, zwei weitere Equipen mussten wegen Peilerpannen aufgeben.

Nur wenige Teilnehmer waren vom zweiten Posten direkt nach Zürich zurückgefahren, wo einwandfrei festgestellt werden konnte, dass sich der Fuchs auf der linken Seeseite befand und von wo er rasch erreicht wurde. Nach relativ kurzen Fahrzeiten trafen deshalb die ersten Equipen auf der Halbinsel Au - dort hatte sich der Fuchs eingenistet - ein. Die letzte Nervenprobe stellte die Barriere an der Abzweigung von der Hauptstrasse dar, die von einigen Teilnehmern geschlossen angetroffen wurde.

Ueber eine 2 m-Verbindung, für welche HB9JP und HB9LD ihre UKW-Stationen zur Verfügung gestellt hatten, wurden die Ankunftszeiten laufend an den Start gemeldet, sodass die Auswertung sehr rasch vor sich ging. Bei der Messpeilung wurde, wenn der Fehler 100 m überschritt, pro 50 m eine Strafminute zugeschlagen.

Die Basler "Güllerugger" und die Redaktion lagen mit einer kombinierten Mannschaft im Rennen, die sogar ein "Schlauchboot" für eventuell notwendig werdende amphibische Operationen mitführte. Schade, dass die Veranstalter keinen Spezialpreis für den schwersten Peiler ausgesetzt hatten, denn der verwendete 8 Röhren-Super wog inkl. Akkumulator und Batterien über 50 kg.

Am Nachmittag stellten sich die Teilnehmer wieder am Startplatz ein. Zunächst wurde der Film "Hamspirit" von Alfred Gersbach, gedreht unter Mitarbeit von Hans Raetz, vorgeführt. Er zeigte den Werdegang des "Zürcher-Peilers" von der ersten Idee bis zur Fertigstellung der Serie sowie einige Ausschnitte aus dem Nationalen Peil-Rallye 1953 in Basel.

Anschliessend wurde zur Preisverteilung geschritten, zu der die Firmen J. Baerlocher AG., Baumann Koelliker AG., W. Egli & Co., A. Fenner & Cie., Grundig Vertriebs AG., R. Lanz, Megex Zürich GmbH., Novelectric AG., Seyffer & Co. AG., Silenic GmbH. und Telion AG. einen reichen Gabentisch gespendet hatten. Der Leiter der Ortsgruppe Zürich, Alfred Gersbach, verkündete folgende:

RANGLISTE

Kategorie 1: Auto/Motorrad		Fahrzeit	Strafzeit	Total
1. Guido Wildi,	HB9JG	68	3	71 Min.
2. Eugen Rônez,	HB9JP	87	8	95 Min.
3. Ernst Hausheer,	HB9KB	89	13	102 Min.
4. Ernst Erismann,	HB9HO	104	11	115 Min.
5. Josef Meister,	HB9BP	111	7	118 Min.
6. Adrien Nogarède,	HB9JU	115	7	122 Min.
7. Dr. Emil Surber,		122	7	129 Min.
8. Hans Raetz,	HB9RF	134	4	138 Min.
9. Robert Grisch,	HB9ER	131	8	139 Min.
10a. Philippe Gander,	HB9CM	131	11	142 Min.
10b. Karl Maier		131	11	142 Min.
11. Paul Rudolf,	HB9IR	150	4	154 Min.
12. Werner Bubendorf,	HB9PP	161	18	179 Min.
13. Etienne Héritier,	HE9RDX	167	20	187 Min.
14. Louis Hofmann,	HE9RRD	157	31	188 Min.
15. Ernst Glaser,	HB9KG	197	0	197 Min.
16. Froidevaux		206	25	231 Min.
17. Rolf Lanz		221	168	389 Min.

Kategorie 2: Roller bis 125 ccm

1. Peter Kartaschoff,	HB9MA	85	15	100 Min.
2. Ernst Salvetti,	HB9KV	91	11	102 Min.
3. Hansruedi Krähenbühl,	HB9KS	146	5	151 Min.
4. René Müller,	HB9FC	140	13	153 Min.
5. Mathias Gross		154	11	165 Min.
6. Rolf Bertschi,	HB9JH	207	34	241 Min.

Die Vertreter der Ortsgruppe Biel erklärten sich bereit, das Nationale Peil-Rallye 1955 durchzuführen.

Am Abend hatten einige OMs Gelegenheit, am Schweizerischen Fernsehsender Theorie und Praxis des Peilens vorzuführen sowie eine Amateurstation in Betrieb zu demonstrieren. Radio Zürich war durch Christian Kobelt vertreten, der an den Posten sowie am Ziel einige Aufnahmen machte.

Das Peil-Rally inspirierte HB9KV zu folgenden Werken, die wir an den Schluss unseres Berichtes stellen wollen.

EIN OM MIT PEILER

ist ein:
Peilerbewehrtes,
Rahmenbeschwertes,
Kopfhörer tragendes,
Nach der Richtung fragendes,
An Knöpfen manipulierendes,

Wie wild gestikulierendes,
Fuchsfrequenz suchendes,
Ueber QRM fluchendes,
Raumwellengeplagtes,
Doch nie verzagtes,
Minimum peilendes,
Ueber's Feld eilendes,
Seiten bestimmendes,
Berge erklimmendes,
Schweisstriefendes,
Aussicht geniessendes,
Kompass konsultierendes,
Grad eruierendes,
Geographiebewandtes,
Strassenbekanntes,
Karte studierendes,
Koordinaten notierendes,
Peillinien ziehendes,
Vor Neugierigen fliehendes,
Auf Strassen rasendes,
Die Gegend vergasendes,
In Löcher fahrendes,
Verkehr hinderndes,
Zeit schindendes,
Sich auf Fahrplan stützendes,
Fähre benützendes,
Ruhe bewahrendes,
Den See umfahrendes,
Von Peilzeichen lebendes,
Immer näher strebendes,
Vollgas gebendes,
Nur vom Fuchs redendes,
Kilometer fressendes,
Vom Tempo besessenes,
Stopsignal ignorierendes,
Auf Sieg tendierendes,
Um den Fuchs kreisendes,
Auf die Wirtschaft weisendes,
Das Ziel erreichendes,
Amateur genanntes
SPORTIDEAL.

DER ZUERI-PEILER

ist ein:
Aus Blech geformtes,
Metrisch genormtes,
Schrumpflack garniertes,
Steckerverziertes,
Um den Hals geschnürtes,
Stets mitgeführtes,
Skalabedecktes,
Hörer angestecktes,
Antennenverbundenes,
In Zürich "erfundenes",
Mit Röhren bestücktes,
Spulenbespicktes,
Batteriegespiesenes,
Vom Hersteller gepriesenes,
Den Shack zierendes,
Ufb marschierendes,
Aus Hamspirit geborenes,
Zum Peilen erkorenes
EMPFANGSGERAET.

Am 12. September 1954 fand am Sitz des Sekretariates in St. Gallen die zweite Vorstandssitzung dieses Jahres statt. Sie galt der Berichterstattung durch die Vorstands-

mitglieder, der Erledigung der laufenden Geschäfte und der Diskussion der z. Zt. aktuellen Probleme.

ORDENTLICHE DELEGIERTEN-VERSAMMLUNG

Wir laden die Ortsgruppen ein, ihre Delegierten an die Ordentliche Delegierten-Versammlung, die am

14. November 1954 um 10.00 im Cafe Rudolf, Laupenstrasse 1, Bern

stattfindet, zu entsenden.

Anträge sind bis 25. Oktober 1954 dem Präsidenten zuzustellen.

ASSEMBLEE ORDINAIRE DES DELEGUES

Nous invitons les groupes locaux à envoyer leurs délégués à l'assemblée ordinaire des délégués, qui aura lieu le

14 novembre 1954 à 10.00 h au Café Rudolf, Laupenstrasse 1, Berne

Les propositions sont à soumettre au président jusqu'au 25 octobre 1954.

TECHNISCHES

8 ELEMENT-BEAM MIT REFLEKTORWAND

FUER DAS 2 m-BAND

Von Josef Reithofer, DL6MH

Bei der Konstruktion der Antenne wurde von der Ueberlegung ausgegangen, einmal eine möglichst grosse Fläche und zum anderen ein gutes Vor-Rückwärtsverhältnis zu erreichen. In früheren Jahren wurde vom Verfasser ein 48 Element-Beam gebaut und über längere Zeit betrieben. Dabei wurde die Erfahrung gemacht, dass bei einem Gebilde dieser Art das schwierigste Problem die Anpassung ist. Um diese Antenne möglichst symmetrisch und gleichmässig zu speisen, waren drei Anpassungsglieder notwendig. Die Veränderung dieser Glieder durch Temperatur- und Feuchtigkeitsschwankungen änderte den Eingangswiderstand der Antenne in ziemlich grossem Umfange. Eine dauernde Nachstimmung war unmöglich.

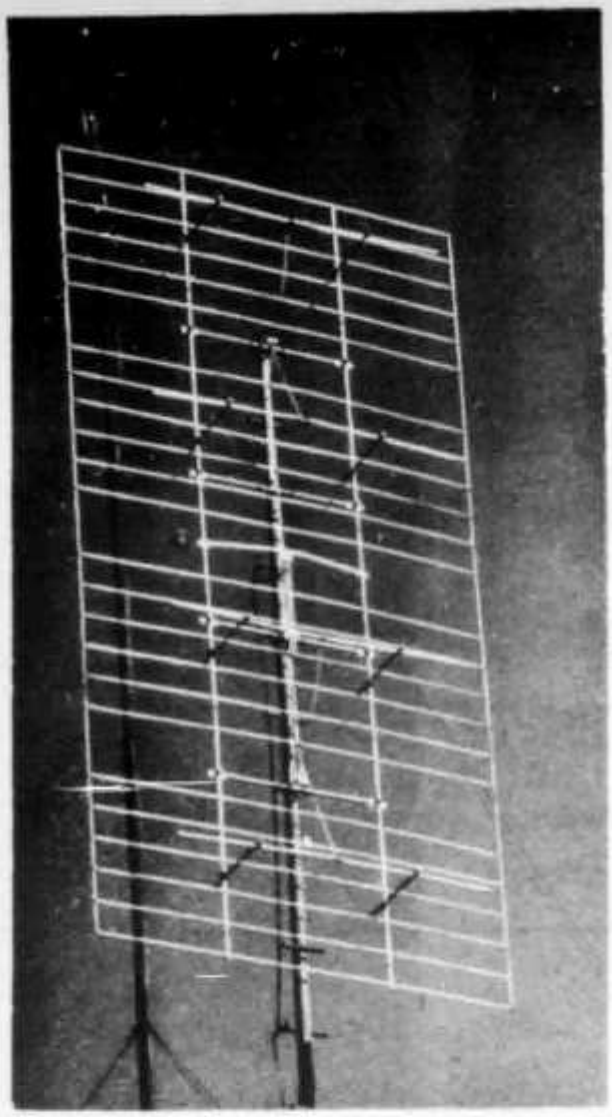

Fig.1

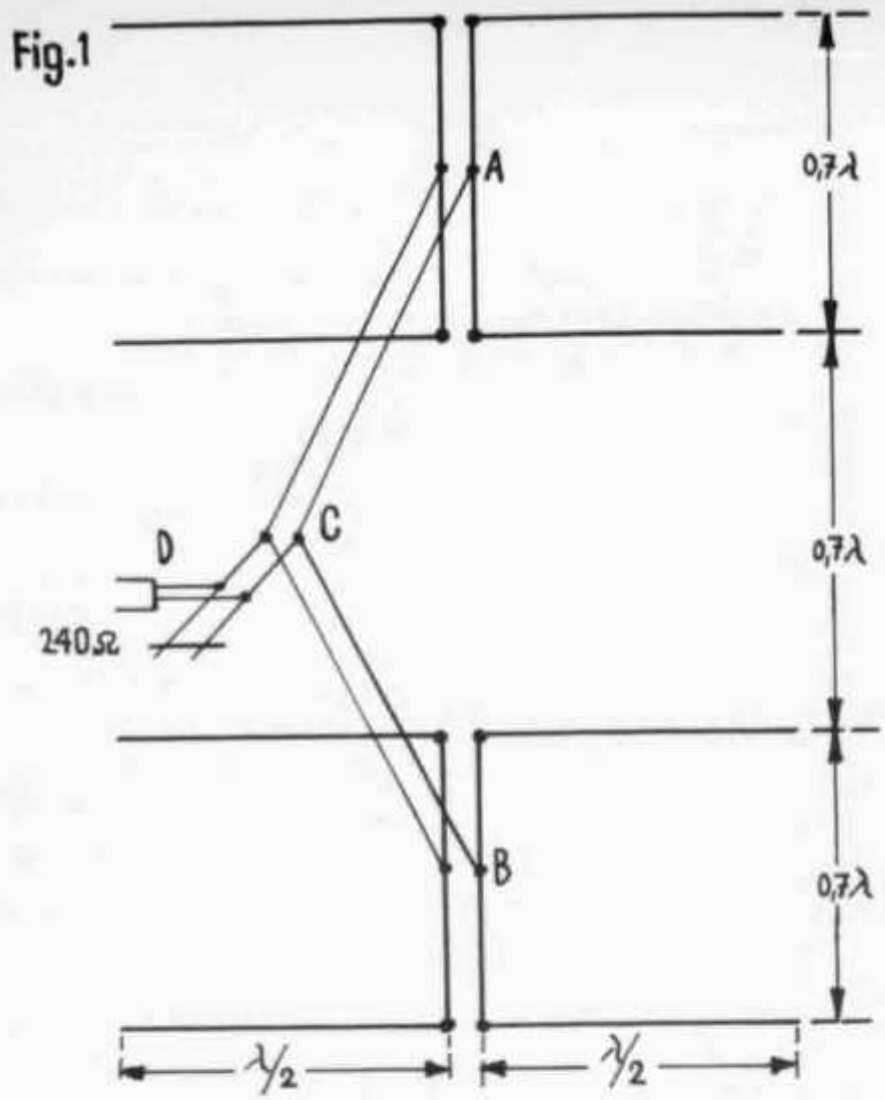

Das war auch der Grund, warum von der Vielelement-Anntenne abgegangen und versucht wurde, annähernd die gleiche Leistung mit anderen Gebilden einfacherer Art zu erreichen. Das Schema der neuen Antenne ist in der Fig. 1 wiedergegeben. Die 8 Halbwellenstrahler sind im Abstand von $\lambda/5$ vor der Reflektorwand montiert. Der vertikale Abstand der einzelnen Etagen beträgt 0,7 λ ; das ist der Abstand, bei dem der maximale Gewinn erzielt werden kann. Die erste und zweite, sowie die dritte und vierte Etage sind durch elektrisch λ -lange Phasenleitungen verbunden. Die Verbindungsstücke werden in diesem Falle günstig aus Bandkabel mit dem normalen Wellenwiderstand von 240 oder 300 Ohm hergestellt. Diese Kabel haben meist einen Verkürzungsfaktor von 0,8, sodass die geometrische Länge der Verbindungsleitungen nicht viel grösser wird als der vertikale Abstand der Etagen. Um das Flattern der Leitungen im Wind zu vermeiden, wird die überschüssige Länge der Kabel durch Zurückspannen an die Reflektorwand ausgeglichen. Die Mitten der Phasenkehrleitungen (Punkte A und B) werden ebenfalls mit einem Bandkabel mit dem Anpassungsglied verbunden (Punkt C). Diese Leitungen sind elektrisch eine Wellenlänge lang.

An den Strahlerenden herrscht zwar ein wesentlich höherer Widerstand als das zur Verbindung der einzelnen Etagen verwendete Kabel aufweist. Das spielt aber keine Rolle, da das Kabel elektrisch λ -lang ist und der Widerstand von einem zum anderen Ende im Verhältnis 1:1 übertragen wird. Die Fehlanpassung zwischen Kabel und Strahler ist in diesem Falle also belanglos. Genau so ist es auch bei den Verbindungsleitungen zum Anpassungsstück. Diese sind ebenfalls elektrisch λ -lang und der Widerstand am Eingang wird ebenfalls im Verhältnis 1:1 zum Ausgang übertragen.

Bei den Verbindungsleitungen zwischen den Strahlern und den Punkten A und B wird der Widerstand der kollinearen Strahler im Verhältnis 1:1 zum Anzapfungspunkt übertragen, da die Leitungen $\lambda/2$ lang sind.

Am Sammelpunkt C wird nun das einzige Anpassglied angeschlossen. Nachdem an dieser Stelle ein etwas höherer Widerstand als der des Speisekabels zu erwarten ist, wird ein geschlossener $\lambda/4$-Trafo verwendet. Dieser Trafo besteht aus 2 Alu-Röhren mit einem Durchmesser von 10 mm. Der Abstand der beiden Rohre wird so gewählt, dass sich ein Wellenwiderstand von ca. 300 Ohm ergibt. Das eine Ende dieses Trafos liegt am Sammelpunkt C, das andere Ende ist mit einem verschiebbaren Kurzschlussbügel abgeschlossen. Bei Punkt D wird an verschiebbaren Anschlusschellen das Speisekabel angeschlossen. Durch Verschieben dieser Schellen wird der Punkt des günstigsten Stehwellenverhältnisses gesucht. Dazu gibt es verschiedene Methoden. Der Verfasser macht das immer mit einem Stehwellenindikator, dessen Schema in Fig. 2 wiedergegeben ist.

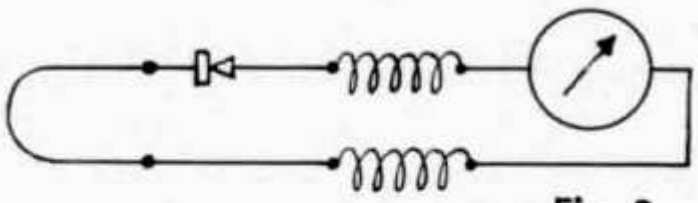

Fig. 2

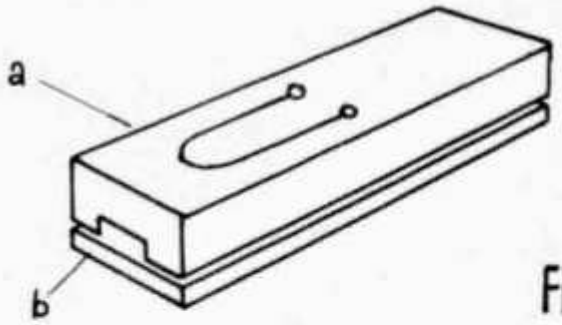

Fig. 3

Eine kleine Kopplungsschleife, die Grösse richtet sich nach der zur Verfügung stehenden HF-Leistung, ist auf einem Plexiglas-Plättchen montiert. In die Unterseite dieses Plexiglasstreifens ist eine Nute eingefeilt, in die das Speisekabel genau passt und sich darin noch mühelos in der Längsrichtung verschieben lässt. Darunter kommt noch das leicht abnehmbare Verschlussplättchen b (siehe Fig. 3). Auf der Oberseite des Plättchens a, auf dem die Kopplungsschleife montiert ist, können auch die anderen Teile, wie Germanium-Diode, Drosselspulen, Kondensatoren und eventuell auch das mA-Meter montiert werden.

Nach Einlegen des Bandkabels in den Schlitz wird die ganze Einrichtung dem Kabel entlang geschoben und dabei der Ausschlag des mA-Meters beobachtet. Um das Instrument nicht zu überlasten, wird bei den ersten Versuchen mit kleiner HF-Leistung begonnen. Es sind nun jeweils in $\lambda/4$ - Abständen (Verkürzungsfaktor des Kabels kann dabei direkt mit dem Metermass gemessen werden) am Instrument Maxima und Minima abzulesen. Das Verhältnis dieser beiden Grössen ergibt direkt das Stehwellenverhältnis.

Am Anpass-Trafo werden nun die Anschlusschellen D solange verschoben, bis das bestmögliche Stehwellenverhältnis erreicht ist. Ein Verhältnis von 1:1.5 ist schon sehr gut und kann selten unterboten werden. Bei dieser Abgleicharbeit soll sich die Antenne bereits am endgültigen Standort befinden. In der Abstrahlrichtung der Antenne dürfen keine reflektierenden Gebäudewände, Dächer oder Gartenzäune aus Drahtgitter liegen.

Zum Schluss noch eine Beschreibung des Reflektors. Dieser ist als Flächenreflektor

verhältnismässig gross (Höhe 540 cm, Breite 260 cm). Er besteht aus 24 Alu-Rohren von 8 mm Aussendurchmesser. Durch Verwendung dieser Reflektorwand lässt sich ein sehr hohes Vor-Rückwärtsverhältnis erzielen.

Die Strahler sind Alu-Rohre mit 15 mm Aussendurchmesser. Sie sind in der Mitte (Spannungsknoten) ohne Isolation gehaltert. An den Enden, also am Spannungsbauch, sind Schellen aus Kupalblech aufgesteckt, an denen die Adern des Bandkabels verschraubt wurden. Kupalblech, für solche, die das nicht wissen sollten, ist ein doppelschichtiges Blech auf der einen Seite aus Alu, auf der anderen Seite aus Kupfer bestehend. Die Alu-Seite wird um den Strahler gelegt, während auf der Kupferseite das Kabel verschraubt wird. Diese Befestigungsweise gewährleistet auf die Dauer guten elektrischen Kontakt. Die ganze Antenne wurde zum besseren Schutz gegen die Witterung mit Conti-TS-Lack gestrichen. Der Richtstrahler ist nun über ein halbes Jahr im Betrieb und hat sich in dieser Zeit bestens bewährt.

Gedreht wird die Antenne über Seilzüge mit dem ganzen Mast. Dieser hat eine Höhe von 18 m und steht auf einem Druck-Kugellager. Ein zweites Kugellager ist in 5 m Höhe an der Hauswand montiert. In ca. 10 m Höhe befindet sich ein drittes Kugellager an dessen äusseren Ring Oesen angeschweisst wurden, die zur Befestigung von 4 Abspannseilen dienen. Das ganze Gebilde, Mast einschliesslich Antenne, ist verhältnismässig schwer, kann aber leicht über ein Handrad mit ca. 20 cm Durchmesser mit einer Hand gedreht werden, wobei der Seilzug noch um zwei spitze Ecken geführt wird.

EIN STABILER ECO-FD-PA

Von Peter Langenegger, HB9PL

Nachstehend ist ein Gerät beschrieben, das sich sowohl für den Anfänger wie auch als Zweitgerät für den OT bestens eignet. An Zuverlässigkeit und Einfachheit ist es mit vielen anderen Schaltungen kaum zu vergleichen.

Der Oszillator

Hier handelt es sich, wie aus dem Schema ersichtlich ist, um einen ECO, dessen Gitterschwingkreis, aus Stabilitätsgründen mit hohem C auf 1.75 Mhz abgestimmt ist. Das Signal wird über die Anode ausgekoppelt und der Anodenschwingkreis auf die 1. Harmonische 3.525 Mhz fest abgestimmt. Dieser bedarf, bei einer Frequenzvariation von ±150 Khz, keiner weiteren Nachstimmung. Erst im hochfrequenten Teil des 80 m-Bandes sinkt der Input um etwa 5 %. Im allgemeinen muss ein solcher Oszillator keine grosse Ausgangsleistung liefern; viel wichtiger bei der heutigen Bandüberlastung ist eine gute Frequenzkonstanz. Der Oszillator bedingt daher, was eigentlich selbstverständlich sein sollte, einen mechanisch einwandfreien Aufbau, kurze, stabile und kapazitätsarme Leitungen durch entsprechende Anordnung der Schaltelemente. Zudem sollte der Gitterschwingkreis abgeschirmt sein, um gegen Ausseneinflüsse unempfind-

lich zu werden.

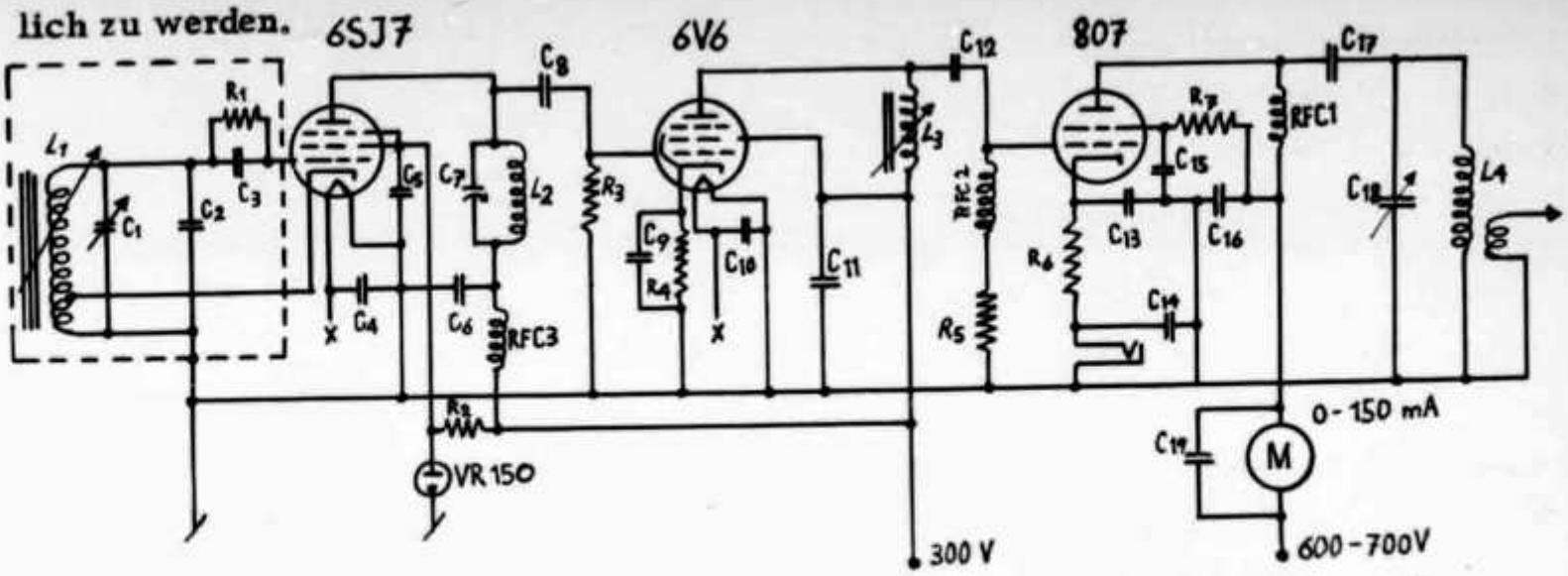

C_1	Drehko	kugelgelagert	75 pf
C_2	500 pf	Silberkeramik	
C_3	50 pf	Silberkeramik	
C_4	500 pf	Mica	
C_5	0.01	Papier	
C_6	0.01	Papier	
C_7	50 pf	Lufttrimmer	
C_8	500 pf	Glimmer	
C_9	0.01	Papier	
C_{10}	0.001	Papier	
C_{11}	0.01	Papier	
C_{12}	100 pf	Silberkeramik	
C_{13}	0.01	Papier	
C_{14}	0.001	Papier	
C_{15}	0.01	Papier	1000V W DC
C_{16}	0.001	Glimmer	2000V W DC
C_{17}	0.002	Glimmer	2000V W DC
C_{18}	75 pf	Drehko	
C_{19}	0.002	Papier	

R_1	20 kΩ	½ W	RFC 1,2,3: 2,5 mHy
R_2	3 kΩ	20 W	
R_3	25 kΩ	1 W	
R_4	400 Ω	2 W	
R_5	20 kΩ	2 W	
R_6	300 Ω	20 W	
R_7	20 kΩ	20 W	

L_1: 40 Wind. Kupfer Lack isol 0.35 m/m
Körper Trolitul 15 m/m Ø
Kathodenanschluss 13 Wind. von Masse. geschlossen gewickelt.

L_2: 75 Wind. Kupfer Lack isol. 0.35 m/m
Körper wie L_1 geschl. gewickelt.

L_3: 36 Wind. Kupfer Seide isol. 0.5 m/m
Körper wie L_1 geschl. gewickelt.

L_4: B.u.W. Typ JEL 75 Watt

Buffer-Verdoppler

Eine weitere Beschreibung erübrigt sich hier. Bemerkenswert ist nur die im Anodenkreis liegende Spule, die mit dem Eisenkern bei 7050 Khz in Resonanz gebracht wird.

Die Endstufe

Die Schaltung hat durch die vorliegende Parallelspeisung den wesentlichen Vorteil, dass der Rotor des Tankkondensators und ein Ende der Spule auf Massepotential liegen. Dies bedeutet, dass der Tankkreis keine Gleichspannung führt und somit ohne Isolatoren montiert werden kann.

Zudem besitzt dieser Sender das grosse Plus, dass nur die PA-Spule gewechselt werden muss. Auf 80 m wird die in L3 noch genügend stark vorhandene 1. Harmonische verstärkt, während auf 40 m geradeaus, mit grösstem Output, gearbeitet wird. Auf 20 m sinkt die Ausgangsleistung ein wenig, weil die PA-Stufe noch zusätzlich verdoppeln muss.

Mit diesem Sender wurden auf 14 Mhz CW mit 45 Watt viele schöne DX-QSO's gemacht wobei als Tonqualität immer T9 oder T9x empfangen wurde. In Anbetracht des geringen Aufwandes lohnt sich der Bau dieses Gerätes sicher für den Newcomer, und - als Steuersender-Treiber - für den QRO-Ham.

IARU CALENDAR Juni 1954

Die Empfehlungen des Lausanner-Kongresses der IARU Region 1 werden veröffentlicht, wobei jedoch die Empfehlung No. 4 des Administrativen Komitees (Missbrauch der Amateurbänder durch US-Militärpersonal), scheinbar der ARRL nicht genehm, einfach weggelassen wurde.

In verschiedenen Ländern wurden die Bestimmungen über das Amateurwesen revidiert: Der "Guayaquil Radio Club", der am 9. Mai 1953 auf sein dreissigjähriges Bestehen zurückblicken konnte, arbeitete neue Bestimmungen aus, die von den Behörden mit wenigen Aenderungen angenommen wurden.

In Dänemark gibt es seit 1. April 1954 drei Lizenzklassen: Klasse C: 25 ZpM, technische Prüfung, Mindestalter 16 Jahre, erlaubte Bänder 144 und 432 Mhz; Klasse B: 60 ZpM., technische Prüfung, Mindestalter 16 Jahre, Telegraphie auf allen Bändern, Telephonie auf 144 und 432 Mhz; Klasse A: 1 Jahr Klasse B, zusätzlich technische Prüfung, Mindestalter 18 Jahre, Telephonie und Telegraphie auf allen Bändern.

In Grossbritanien wurden neue, den heutigen Verhältnissen angepasste Konzessionsvorschriften eingeführt, welche auch das Arbeiten von mobilen Stationen erlauben. Die Gebühren für Arbeiten von einem zweiten festen Standort oder als Portabel sowie für die Ausstellung der Konzession wurden aufgehoben; ferner wurde die Gebühr für TV-Sendekonzessionen reduziert.

Zu Beginn des Jahres wurden in Argentinien neue Bestimmungen eingeführt, die fünf Lizenzklassen vorsehen: Novice Class: Mindestalter 12 Jahre, Telephonie und Telegraphie von 3500 bis 3750 Khz und über 50 Mhz; Intermediate Class: Mindestalter 16 Jahre, 25 ZpM., erleichtertes technisches Examen, Inhaber der Novice-Lizenz werden in die Intermediate Clas befördert, wenn sie 100 QSOs bestätigt haben, Telegraphie auf allen Bändern, Telephonie auf allen Bändern mit Ausnahme von 14, 21 und 28 Mhz; General Class: Mindestalter 18 Jahre, 50 ZpM., technisches Examen, 100 QSL-Karten oder Teilnahme an Wettbewerben in der Intermediate Class, Telegraphie auf allen Bändern, Telephonie auf allen Bändern mit Ausnahme von 21 Mhz, 1 KW Input; Superior Class:

75 ZpM., erschwertes technisches Examen, einjährige Erfahrung (100 QSL-Karten, Bau von Geräten, Teilnahme an Wettbewerben, oder Verfassen von technischen Abhandlungen), Telephonie und Telegraphie auf allen Bändern, 1 KW Input, Betreiben einer Mobil-Station. Ferner besteht eine "Mitbenutzungs-Lizenz".

Die IARU erhielt ein Buch von der VERON, betitelt "Kanal 3700", welches den Einsatz der Amateure anlässlich der schweren Ueberschwemmungen in Holland im Jahre 1953 beschreibt und das als eine der besten Darstellungen über die Arbeit der Kurzwellenamateure gilt. Eine Publikation einer holländischen Firma, betitelt "Waves Against Waves", befasst sich ebenfalls mit diesem Noteinsatz.

Die Mitglieder der IARU werden auf die vom Radio Club Argentino gestiftete Trophäe aufmerksam gemacht, die am 31. Dezember 1959 derjenigen Amateurvereinigung zugesprochen wird, die seit 1948 die grössten Anstrengungen zur Förderung des Amateurwesens und zur Festigung der internationalen Beziehungen zwischen Amateuren gemacht hat.

Die Wiederaufnahme der Japanese Amateur Radio League, die bereits von 1935 bis 1941 der IARU angehörte und die z. Zt. 1300 Mitglieder, wovon etwa 1200 lizenziert, aufweist, wird zur Abstimmung unterbreitet.

Ein Vorschlag der RSGB, das RSM-System einzuführen, wird ebenfalls zur Abstimmung unterbreitet.

INTERNATIONAL DX CONTEST 1954

Telephonie: 23. Oktober 0200 GMT bis 25. Oktober 0200 GMT

Telegraphie: 30. Oktober 0200 GMT bis 1. November 0200 GMT

Kategorien: a) Telephonie, ein Operateur
b) Telephonie, mehr als ein Operateur
c) Telegraphie, ein Operateur
d) Telegraphie, mehr als ein Operateur
e) Klub-Wettbewerb

Das Klub-Resultat besteht aus der Summe der Einzelscores von Stationen der Kategorien a - d; Stationen, die auch für einen Klub arbeiten, haben dies auf dem Log zu vermerken; ein Funktionär des Klubs schickt eine Liste ein, auf der Rufzeichen und Totalscores der dem Klub angehörenden Teilnehmer angeführt sind.

Codegruppen: RS oder RST mit Zonen-Nummer (Schweiz: Zone 14).

Bewertung: Verbindung mit einer Station ausserhalb des eigenen Kontinents 3 P.
Verbindung mit einer Station auf dem gleichen Kontinent ..... 1 P.

Verbindungen mit Stationen im gleichen Land erhalten keine Punkte, zählen jedoch für den Zonen/Länder-Multiplikator.

Multiplikatoren: 1 für jede Zone auf jedem Band
1 für jedes Land auf jedem Band

Score: Für jedes Band wird das Band-Score errechnet (Summe der QSO-Punkte multipliziert mit der Summe der Länder/Zonen-Multiplikatoren).

Das Total-Score errechnet sich aus der Summe der QSO-Punkte aller Bänder multipliziert mit der Summe der Länder/Zonen-Multiplikatoren aller Bänder.

Logs: Für jedes Band sind getrennte Logblätter zu führen, die folgendermassen einzuteilen sind:

Call ..... Country ..... Club ..... Phone-CW
Log for ..... mc Calls of other Operators ..... Number of Op's .....

DATE	GMT	STATION	SERIAL sent	NUMBERS rcd	Nur ausfüllen wenn QSO für Multiplikator zählt		POINTS
					ZONE	NAME OF COUNTRY	

Ein separates Blatt enthält Name, Rufzeichen und genaue Adresse, eine Zusammenstellung der einzelnen Band-Scores, das Total-Score sowie eine kurze Stationsbeschreibung.

Die Logs werden bis 15. Dezember 1954 der Post übergeben und an folgende Adresse gesandt: International DX Club, Box 100, Buchanan, Mich., U.S.A.

Diplome: Höchstes Score in jedem Land auf jedem einzelnen Band; bester Klub in jedem Land. - Den Teilnehmern steht es frei, sich auf ein Band zu spezialisieren oder auf allen Bändern zu arbeiten.

DIE ERSTE TAGUNG DER JUGOSLAVISCHEN AMATEURE

Von Wolfgang Nübel (DL7EA)

"I. Zbor Saveza Radioamatera Jugoslavie u Ljubljani, 19.8. do 22.8. 1954", so stand es auf Plakaten, die dem Besucher überall entgegenwinkten.

Auf dem Bahnhof angekommen wurde der Gast schon von einer Empfangsdelegation begrüsst, die ihm mit Rat zur Seite stand. Eine Autobusverbindung, die jedem Tagungsteilnehmer kostenlos zur Verfügung stand, brachte ihn schnell zum Zeltlager, wo während der Tagung das Sekretariat untergebracht war, oder zu den Tagungsstätten und den Ausstellungen in der Stadt.

Das Zeltlager lag in herrlicher Umgebung am Ufer des Flusses Sava. Jedes Zelt, ob Einmann- oder Gemeinschaftszelt, war mit elektrischem Licht versehen. Eine Lautsprecheranlage vervollständigte die Einrichtung. In einem gesonderten Zelt war das Sekretariat untergebracht. Den Anschluss an das Telephonnetz von Ljubljana stellte eine Dezimeterrichtfunkstrecke her. Ein weiteres Zelt beherbergte YUØA, die Tagungsstation, die während der ganzen Tagung von den OM's benutzt werden konnte.

Die Tagung wurde am Donnerstag in einer feierlichen Zeremonie durch den Präsi-

denten der SRJ eröffnet. Anschliessend wurden Grüsse und Glückwünsche von den Behörden und Delegationen der verschiedenen ausländischen Radioclubs ausgetauscht. Danach wurde ein Bericht über den Stand der SRJ gegeben, und die Wahl der Vertreter für die Versammlung schloss die Festsitzung ab.

In der am Nachmittag eröffneten Ausstellung wurden Amateurgeräte, QSL-Karten und Karikaturen über das Leben der Amateure ausgestellt, wovon jeweils die besten am Ende der Tagung prämiert wurden. Ausserdem wurden Einzelteile verkauft. Eine Stunde später begann der DX-Wettbewerb, bei dem es galt, möglichst viele Stationen in möglichst grosser Entfernung zu arbeiten.

Am Abend stieg ein grosses Unterhaltungsprogramm im Zeltlager. Eine Kapelle spielte zur Unterhaltung, während ein kaltes Buffet und eine Bar für das leibliche Wohl der OM's sorgte. Im Verlaufe der Veranstaltung führten uns Mitglieder der Photogruppe der Ljudska Tehnika einen selbstgedrehten 3D-Film vor, der allgemein gefiel. Ueberall vor den Zelten und vor der Bar sassen OM's in angeregte Gespräche vertieft. Es sei bemerkt, dass ca. 90 % der Tagungsteilnehmer im Zeltlager wohnten, wodurch sich die OM's viel näher kamen und die Tagung eine sehr persönliche Note bekam. Hierzu trug auch das gemeinsame Frühstück, Mittag- und Abendessen bei. Sprachschwierigkeiten gab es überhaupt nicht, da fast jeder slovenische OM entweder deutsch oder englisch spricht.

Am Freitag standen neben einer Amateurratssitzung Ausflüge zu den Firmen "ISKRA" in Kranj und "TELEKOMUNIKACIJE" in Prženj auf dem Programm. Anschliessend konnten die High-speed-OM's bei einem High-speed-Wettbewerb ihr Können zeigen. Um 11 Uhr wurden die ausländischen Gäste vom Bürgermeister der Stadt empfangen. Nachher wurde eine Weinkellerei besichtigt und danach konnte sich jeder von der Qualität der slovenischen Weine überzeugen.

Während der gleichen Zeit startete die Fuchsjagd auf 2 und 80 m, zu der die Mazedonier die Meldungen so zahlreich abgegeben hatten, dass der Vorstand der slovenischen Amateure stutzig wurde. Auf eine Frage seinerseits, wie sie sich das vorgestellt hätten und ob Sie denn schon die Geräte hätten, antworteten die Mazedonier: "Ja, wir haben die Gewehre schon gereinigt und Munition besorgt und wollten nur noch anfragen, welches Kaliber zulässig ist". --- Es ist klar, dass dieser Witz durch die gesamte Presse von Ljubljana ging.

Am Nachmittag um 15 Uhr wurde der UKW-Sender von Ljubljana besichtigt und 2 Stunden später wurde die Fernsehausstellung eröffnet, in der die Firma "Telekomunikacije" Televisions-Sender und -Empfänger im Kurzschlussverfahren vorführte, wo man sich selbst auf dem Schirm eines Televisionsgerätes sehen konnte.

Der Samstag brachte mehrere Firmenbesichtigungen und den Besuch des 135 kW-Mittelwellensenders "Ljubljana" in Donžale.

Der Tag schloss mit dem Höhepunkt der ganzen Tagung, dem grossen Hamfest mit der Bekanntgabe der Ergebnisse der Wettbewerbe, mit künstlerischen Darbietungen und mit Tombola und Tanz. Im Verlaufe des Abends wurden den Delegationen der einzelnen Radioclubs Erinnerungsgeschenke überreicht. Unzählige QSL-Karten wurden ausgetauscht, SRJ-Mitglieder tauschten mit Mitgliedern ausländischer Radioclubs ihre

Vereinsabzeichen aus und viele OM's schrieben sich in das Gästebuch des SRJ ein oder gaben sich gegenseitig Erinnerungsunterschriften an dieses grossartige Fest.

Obmnisbusfahrten am Sonntag zu den Sehenswürdigkeiten Sloveniens, so zur Postojnska jama (Adelsberger Grotte) nach Bled und Opatija (Abazzia) schlossen diese einzigartige Tagung ab, die von Amateuren aus G, OZ, OE, SV, I und DL besucht war.

Den Veranstaltern ist hier eine Tagung gelungen, die wohl noch nach Jahren in der angenehmen Erinnerung eines jeden Teilnehmers sein wird. Hat man sonst nur etwas von der Gastfreundlichkeit dieses Landes gehört, so konnte sich jeder Teilnehmer in dieser allzu kurzen Zeit davon überzeugen. Viele Besucher sind noch im Lande geblieben, um den zahlreichen Einladungen der jugoslavischen Amateure Folge leisten zu können.

Viele OM's wollen nächstes Jahr schon wieder hin fahren und jeder wird ein kleines Plätzchen im Koffer frei lassen, in das er eine Röhre oder Sonstiges legt, denn wir haben den Mangel an Einzelteilen kennengelernt. Wenn ich in Zukunft einen YU mit T 7c höre, dann weiss ich warum!

Wenn auch der eine oder andere OM unserer UKW-Familie seine Tätigkeit auf 144 Mhz einstellt oder sie als schwach bezeichnet, gibt es doch immer OMs, die sich unermüdlich diesem Bande widmen und ihre Versuche auszubauen versuchen. Der UKW-Mann schaut sich das Barometer an, wirft seinen Blick ins Freie, ob wohl gute Bedingungen herrschen ... vielleicht hat er Glück. Aber die ultrakurzen Wellen haben einmal ihre Tücken, sodass es viel Geduld braucht, um zum Erfolg zu kommen. Man richte seinen Beam nach allen Richtungen, vielleicht gelingt es einem, einen Freund zu erwischen.

So stellten nach jahrelangen, dutzenden Versuchen die Oldtimers HB9G, HB9K und HB9CB die Verbindung untereinander her. Allabendlich läuft eine Verbindung zwischen HB9G und HB9K, und gelegentlich gelingt es auch HB9CB, in Bern durchzukommen. Auf die Güte der Verbindungen mögen meteorologische Einflüsse einwirken. So schreibt HB9G: " Die Lautstärke schwankte von 1 bis 5 zwischen mir und HB9CB; in Lausanne werde ich zeitweise mit RST 569 gehört. "Die Beams standen gegen den Jura gerichtet, während HB9CB auf 90 Grad gedreht hatte. F9KB berichtet aus Dijon, dass er diese Skeds dauernd verfolgen konnte. Die Verbindung zwischen HB9G und F9KB wurde schon vor zwei Jahren hergestellt.

Im Juni dieses Jahres hörten polnische Amateure deutsche Stationen, die jedoch über 80 m vergeblich gerufen wurden. Am 25. Juli gelang es schliesslich DL 7FS, mit SP3AN und SP3PD in Poznan eine Erstverbindung unter Dach zu bringen.

HB1IV gratulieren wir zu seiner 7. Erstverbindung mit LX1SI, die ihm vom Rigi aus

gelang. Das Ländertotal von HB1IV erhöht sich damit auf 11.

Fast nicht fassen können wir, dass die Gotthard-Expedition (HB1PQ und HB1NL) auf 2 m nur HB9BZ erreichen konnte.

Seit einigen Wochen hält sich PY1MAX (ex HB9AZ) in der Schweiz auf. Er berichtet, dass im Lande des Zuckerhutes nur wenige OMs auf UKW arbeiten, obwohl ausgezeichnete Möglichkeiten von den Hochebenen hinunter an die Küste vorhanden wären.

F3EM konnte eine weitere italienische Station, I1CKT in Parma (QRB 425 km), erreichen. F3EM beförderte seine Station (Sender mit 829B, Super 18 Röhren, 6 Element-Beam) auf den Grand Ballon (1424 m. ü. M.). Die Lage muss dort fantastisch sein; aus allen Richtungen wurde er gerufen, sodass er alle Hände voll zu tun hatte.

Eine respektable Leistung ist auch von OK1AA zu melden, dem am 5. September, anlässlich eines Wettbewerbes der CAV, ein QSO mit OK1KAX auf 1215 Mhz über 200 km gelang, was wohl den bisher von englischen Stationen innegehaltenen europäischen Rekord darstellen dürfte. OK1AA befand sich auf dem Keilberg bei Karlovy Vary, OK1KAX auf dem Schwarzen Berg im Riesengebirge. Während des Wettbewerbes arbeiteten etwa 15 Stationen, die grösstenteils mit Pendlern ausgerüstet waren, auf 1215 Mhz. OK1AA benutzte eine LD12 als Oszillator, der Empfänger war mit einer RD2-4TA bestückt und als Antenne diente ein Parapolspiegel von 1 m Durchmesser. Es wurde auch auf 2 m gearbeitet, um Skeds für die höheren Frequenzen zu vereinbaren. OK1KRC konnte auf 144 Mhz DL9PDP, DL6RL, DL3MH, DL3SP, DL6RQ und DL6WU arbeiten. DL6RQ meldet zu diesem Wettbewerb, dass er nicht nachgekommen sei, mit seinem Super den selbsterregten Sendern nachzufahren und dass es auf 1215 Mhz nur gegurgelt habe. DL6MH war zu diesem Test auf dem Hirschenstein QRV; leider ist es auch ihm nicht gelungen, mit den OKs auf 70 cm in Verbindung zu kommen, da ihm gleich am Anfang das Mike versagte, und in A_1 konnten ihn die OKs mit ihren Pendlern nicht aufnehmen.

Bis zum nächsten Bericht wünscht der VHF-TM allen Freunden weitere Erfolge auf UKW.

HB9LE

UKW - TAGUNG

24. Oktober 1954 um 10.00 in Biel

Der genaue Ort wird im USKA-Rundspruch bekanntgegeben.

Rapporte sind eingegangen von HB9X, ID, IH, NL, RK, HB1MX/HE, HE9EDH.

40 m CW: HB9RK meldet ZLs 2CW, 2IQ, 2SX, 4GA. HB1MX/HE erreichte AP2K,

VK4YP, TI2PZ, YS1AC, PY3AHW.

20 m CW: HB9X beginnt mit KP4ZO, VP6KL, VE8MA, ZE6JJ, ET3S. HB9IH wkd HS1D, JA2AN, VU2s MQ, NG, VS1EW, VS6CT, DU1CE. HB9NL wkd FI8AP. HB1MX/HE meldet AP2K, JAs 1AQ, 6AD, 6AM, CE3DZ, YV5BQ, KP4JE.

20 m PHONE: HB9ID wkd VU2GM, VS2DS, KZ5s AA, DJ, TI2PP, VP2DN, YV5EC, VP7NS, HR1CB. HB1MX/HE verzeichnet ZD4s BL, BT, EL2X, OQ5VP, VQ4AQ, CR6BX, ZD3BFC, YV5EC, VS2a CP, DQ, SVØWK/9, 3A2AM. HE9EDH hrd KA9MF, VK9YT, YK1DF, Internationale Ausstellung in Damaskus, ZC7BB Transjordanien, MP4QAI, VQ3WM, ZD4BR, VP5DX, CE3QJ.

15 m PHONE: HB1MX/HE wkd ELs 9A, 1ØA, 4X4s CW, FB, CE4BP.

QSL-LEITER

					Phone
HB9X	218	HB9KU	128		
HB9J	217	HB9P	127	HB9J	159
HB9EU	210	HB9BJ	125	HB9LA	155
HB9MQ	159	HB9EL	116	HB9JZ	146
HB9AO	144	HB9EI	112	HB9ID	130
HB9BN	142	HB9NL	107	-----	
HB9GJ	140	HB9IL	106	HE9RDX	212
HB9IH	140	HB9MO	80	HE9RUI	115
HB9KO	130			HE9RMG	103

QSLs rcd: HB9ID: KZ5DJ, TA2EFA, VP2DN. HB9IH: DU1CV, KH6WU, KL7APY. HB9NL: FI8AP. HE9EDH: CP5AB, KZ5AB, OQ5DE, PJ2CA, TI3LA, VS1FK.

QRAs: ET3S (UNDER COVER): Box 499, ADDIS ABABA - FI8s: Box 527, SAIGON - SVØWK/9: % American Embassy, ATHEN - VP2DN: Jack Jeffrey, PORTSMOUTH, Dominica, B.W.I.

* * *

HB9MQ erhielt das WAE II, HB9KB das WAE I. Congrats!

Im Juli besuchte K2CPR (ex W3BXE) ein weiteres Mal St. Pierre und tätigte etwa 100 QSOs als FP8AA.

SVØWK/9 war anfangs September zum zweiten Mal von Kreta aus zu hören.

VR2BZ/ZM7 hofft, im Laufe des Monats November wiederum auf den Tokelau-Ins. arbeiten zu können, diesmal mit besserer Radioausrüstung.

FI8AP, FI8AT und FI8AZ sind täglich von 1500 bis 1900 auf 14 mc CW tätig. (HB9IH, HB9NL)

HE9RDX

Senden Sie bitte Ihren Rapport bis 20. Oktober an Etienne Héritier, Basel 12.

PRIORITÄTEN

Beanspruchungen

Cocos- (Keeling-) Ins.	am 30.8.1953
Orkney-I. GM	am 11.2.1939
Oster-I. CEØ	am 9.8.1953
Prince Edward-I. VE1	am 2.9.1951
Rio de Oro EA9D	am 22.10.1953

Einsprache

St. Helena ZD7 am 13.10.1952

Einsprachefrist 10.12.1954

HB9CZ

PRIORITÄTEN

Nachstehend veröffentlichen wir eine Liste der Länder, für welche die Priorität noch nicht beansprucht wurde. Sie wurde um einige Gebiete, bei welchen die Möglichkeit von Amateur-Aktivität besteht, ergänzt. Wir weisen darauf hin, dass Prioritäten erst 12 Monate nach dem QSO beansprucht werden können.

Acre PY8
Adélie-Land FB8
Admiralitäts-Ins. VK9
Alands-Ins. OHØ
Albanien ZA
Aldabra-Ins. VQ7
Alexander-Arch. KL7
Amapa PY8
Amazonas PY9
Amiranten VQ9
Andamanen VU5
Antarktis (austral.) VK1
Assam VU
Australien, Nord- VK5
Baker-I. KB6
Bali PK
Banks-Land VE8
Bären-I. LB
Belle Ile F
Bhutan AC2
Billiton PK4
Bohol DU
Bonaire PJ.B.
Bonin-Ins. KAØ
Bouvet-I. LB
Cabinda CR6
Cambodja FI8
Cayman-I. VP5
Cebu DU
Chagos-Ins. VQ8C
Chatham-I. ZL
Christmas-I. ZC3
Clipperton-I. FO8
Cocos-I. TI9
Cocos- (Keeling-) Ins. ZC2
Crozet-Ins. FB8
Desventuradas-Ins. CE
Devon-I. VE8
Eights-Land KC6
Ellice-Ins. VR1
Fanning-I. VR3
Fessan 5A.F
Fletcher's Ice Island KF3
Flores PK
Franz Joseph-Land UA1
Franz. Guinea FF8
Gabon FQ8
Glorioso-Ins. FB8
Gough-I. ZD9
Gozo ZB1
Grand Bahama VP7
Guadalcanar VR4
Hadramaut VS9
Haute Volta FF8
Hebriden GM
Helgoland DJ,DL
Hokkaido JA, KA
Howland-I. KB6
Ifni EA9D
Ile Ré F
Ile Yeu F
Johnston-I. KJ6
Juan Fernandez-I. CE
Kamaran VS9
Kamtschatka UAØ
Karolinen KC6
Kaschmir
Kermadec-Ins. ZL
Komoren FB8
Kyushu JA, KA
Lakkadiven VU
Laos XW8, FI8
Lord Howe-Ins. VK2
Loyalty-Arch. FK8
Luzon DU
Malaita VR4
Malediven VU
Malpelo-I. HK
Marion-I. ZS2
Marquesas-Ins. FO8
Meighen-I. VE8
Melchior Arch. VP8,LU.Z
Mindanao DU
Mindoro DU
Mongolei
Nauru VR7
Navassa-I. KC4
Negros DU
Neu-Britannien VK9
Neu-Irland VK9
Niger FF8
Niue ZK2
Nossi Bé FB8
Nowaja Semlja UA
Nubien ST2
Ocean-I. VR1
Oléron F
Oman, Sultanat VS9
Orkney-I. GM
Oster-I. CEØ
Pakistan, Ost-AP8
Palmer-Arch. VP8,LU.Z,CE7Z
Palmyra-I. KP6
Para PY8
Parry-I. VE8
Pelagische-Ins. I
Peter-I. LB
Phoenix-Ins., amerik. KB6

Phoenix-Ins., brit. VR1
Pinos-I. CM4, CO4
Pityusen EA6
Ponape KC6
Port. Indien CR8
Prince Edward-I. VE1
Prinz Eduard-Ins. ZS2
Providencia-I. HKØ
Queen Charlotte-Ins. VE7
Quenn Maud-Land LB
Rapa FO8
Revilla Gigedo-Ins. XE4
Rio Branco PY8
Rio de Oro EA9D
Rota KG6R
San Andres-I. HKØ
St. Eustatius PJ.E
St. Maarten PJ.M
St. Martin FG
Ste. Marie FB8
Saba PJ. S
Saipan KG6S
Samar DU
Samoa, amerik. KS6
Seychellen VQ9
Sheppey G
Shetland-Ins. GM
Soemba PK
Soembawa PK
Sokotra VS9
Süd Trinidad PYØ
Sulu-Arch. DU
Tahiti FO8
Tannu Tuva
Timor, port. CR1Ø
Tinian KG6T
Tobago VP4
Tokelau (Union)-Ins. ZM7
Tongatabu VR5
Tromelin-I. FB8
Tuamotu-Arch. FO8
Tubuai (Austral)-Ins. FO8
Vancouver-I. VE7
Vatikan HV
Victoria-Land VE8
Vietnam 3W8, FI8
Virgin-Ins., brit. VP2V
Volcano-Ins. KAØ
Wallis-I. & Futuna FK8
Washington-I. VR3
Wrangel-I. UAØ
Ysabel-I. VR4
Zululand ZS5

Die Landeskenner sind nur zu Orientierungszwecken angeführt und entsprechen dem heutigen Stand. Bei Beanspruchungen und Einsprachen ist auf die geographische Bezeichnung abzustellen.

HB9CZ

VOR 20 JAHREN IM „OLD MAN"

Juli 1934

Am National Field Day nahmen 9 Stationen teil; da nur zwei Rapporte dem Reglement entsprechen, wird auf die Zuteilung des Wanderpreises verzichtet; die besten Resultate wurden von XHB9P (47 QSOs), XHB9AG (34 QSOs) und XHB9V (29 QSOs) erzielt.

Das erste Halbjahr 1934 ist abgelaufen und erst 10 % der Mitglieder haben den Beitrag bezahlt ... Anlässlich des 21. Geburtstages der RSGB hält deren Präsident, G6UN, eine Ansprache am London National Sender ... Die erste Zweigwegverbindung Kalifornien-Schweiz wurde am 17. März von HB9J hergestellt ... HB9AO erhält das WAC.

August 1934

Aus den OEM-Mitteilungen wird eine Artikelserie über die Neutralisation von Carl Martin, OE1CM, übernommen.

Vom Field Day der Ortsgruppe Basel: 8 OMs und 500 kg. Material wurden mit einem Lastwagen und einem Personenwagen auf das Gempenplateau verfrachtet; Sender: je 1 Hartley für 40 und 80 m (Röhren CL1257); 500 V Anodenspannung wurden von einem Benzinmotor geliefert.

Die Generaldirektion der PTT hat das neue "Dienstreglement für konzessionionierte Amateur- und Versuchs-Sendestationen" herausgegeben, das von allen Sendeamateu-

UNSER

OM

ERHIELT

BESUCH:

GESTERN

(OH BOY!)

HEUTE

(OH MY!)

N.B.:

NUR DIE ERSTE MARKE

KOSTET 5 FRS!

ren gegen Entrichtung von Fr. 1.-- zu beziehen ist.

Reportage sur ondes courtes des Regates Internationales de Genève (17 juin): " .... L'installation définitive est montée sur le vapeur "Major Davel". Elle comprend l'ensemble émetteur-récepteur HB9V, la station réceptrice de radio et un ampli-grammo montés tous trois dans le fumoir lère classe. L'antenne est tendue entre la cheminée et le grand mât. La HT nécessaire a été demandée à deux petits groupes convertisseurs. A la côté, au quai des Eaux-Vives, et abrité sous le pavillon du chronométrage, sont installés: d'une part le TX de HB9AP assurant la liaison avec le "Major Davel", d'autre part le récepteur spécial mis au point par M. Chavroz et devant alimenter par l'intermédiaire d'un ampli 50 Watts les hautparleurs ..."

KREUZ UND QUER

Oldtimers, die vor wenigstens 25 Jahren ihre erste Lizenz erhielten, können gegen bescheidenen Beitrag der Quarter Century Wireless Association, Inc., New York, N.Y., beitreten. Für Interessenten hält das USKA-Sekretariat eine beschränkte Anzahl Beitrittsgesuche bereit, die an David Talley, 130 Martense Ave., Brooklyn 26, N.Y. zu senden sind. Im Jahre 1957 wird unter dem Patronat der QCWA in Chicago eine internationale Tagung der Oldtimers durchgeführt.

In Australien wurde eine neue Lizenzklasse eingeführt, bei welcher die Morseprüfung wegfallt und die das Arbeiten auf Bändern über 50 Mhz gestattet.

In "Sie und Er" No. 34 ist der Shack von VE8RZ zu sehen mit folgender Legende: "Eine besondere Ueberraschung erlebte der Kurzwellenamateur Ralph Murray in der kanadischen Ortschaft Yellowknife, als der auf einer Good Will-Tour befindliche Herzog von Edinburgh seiner privaten Heimsendestation einen Besuch abstattete und sogar über den Sender eine kleine Ansprache hielt.

Folgende Stationen sollen nach Meldungen von ausländischen Zeitschriften Aetherpiraten sein: ZA1AA, ZA1KAA, ZA1KAB, ZA2MU, ZA4AC, ZA1KAC, PX1OR, PX1AB, PX1DL, VU2AM, VU2CF, VK9AT, HV1A, HV1Z, HV2JG, VR6AC, VR6ZA, TI8EP, ZD8AC, ZC2AD.

W4BRB erreichte als erster das WAA auf 3,5 Mhz. W5MCO schaffte auf 7 Mhz das WAC mit nur 7 Watt.

Entgegen unserer Meldung betreffend Ueberschreiten des Sonnenfleckenminimums ist in einem meteorologischen Artikel in der Basler "National Zeitung" vom 16. August die Ansicht von Prof. Bauer wiedergegeben, wonach wir erst vor dem Minimum stünden. Unsere Frage: Wer hat recht?

HB9GU

KLEINIGKEITEN

Von DL1GU erfahren wir folgende Geschichte. Lange hatte OM Tietz im Gegensatz zu anderen Flensburger OMs vergeblich nach einer OY-Station gesucht und daher die

anderen Flensburger um Mithilfe gebeten. Am 2.9. hatte DL9KV ein QSO mit OY1P. Er verabredete für DL1GU einen Sked für den 3.9. um 21.00 GMT. Am 3.9. waren jedoch alle Bemühungen und Rufe vergeblich, die Bedingungen liessen ein QSO mit OY nicht zu, also alles umsonst! – Nein, dem war nicht so. Am 4.9. traf nachmittags ein Telegramm ein. Der Text lautete:

Hver aften Klokken 2100 GMT ind til Kontakt opnaat hilsen = Pall.

Die Uebersetzung: Jeden Abend 2100 GMT bis die Verbindung zustandekommt.

Noch am gleichen Abend gelang das QSO! Die Erstattung der Telegrammkosten lehnte der OM trotz einer Anfrage vom DL1GU mit den Worten ab: Sie wollen das T. bezahlen – was Sie nicht sagen! Wollen Sie etwa für meine Meriten bezahlen? Hauptsache ist, dass es seinen Zweck erfüllt hat, und die Dankbarkeit, die Sie bewiesen haben, ist mir Lohn genug. Ich bin froh, dass ich Ihnen das fehlende WAE-II-Land geben konnte! Soweit OY1P. OM Tietz glaubt, dass dieser OM eine kleine Gegenleistung verdient hat, indem er sein WAE-II-Freiexemplar des "DL-QTC" für ein Jahr an OY1P senden lässt. Wir wollen uns alle an dieser kleinen Begebenheit mitfreuen. Den Namen und die Anschrift dieses freundlichen OMs sollte man sich merken: Pal Poulsen, OY1P Box 35, Klakksvik, Faroe Islands. (Aus "DL-QTC")

NEUE BÜCHER

Moderne Reiseempfänger. Grundlagen, Entwurf und Bau. Von H. Sutaner. 2., völlig überarbeitete Auflage. 64 Seiten mit 48 Bildern und Schaltungen. Band 47 der "Radio-Praktiker-Bücherei"; Preis Fr. 1.65 Franzis-Verlag, München.

In den letzten Jahren haben tragbare Empfänger eine grosse Verbreitung gefunden; sie werden heute in allen Grössen und Leistungen, vom kleinen Batterie-Taschengerät bis zum grossen Reisekoffer mit UKW für Netz- und Batteriebetrieb, gebaut. Das vorliegende Buch gibt eine zusammenfassende Darstellung der Technik dieser Geräte, angefangen bei ihren Bauteilen, den für Reiseempfänger geschaffenen Röhren, Batterien, Einzelteilen und Lautsprechern, über die Schaltungstechnik bis zu der Bauanleitung für zwei Selbstbau-Reiseempfänger. Dem Amateur vermittelt dieser Band besonders wertvolle Anregungen, aber auch dem Praktiker dürfte er einge gute Hilfe sein.

Prüfsender für UKW-Empfänger. Selbstbau und Selbsteichung. Von Dipl.-Ing. Rudolf Schiffel und Ingenieur Fritz Woletz, 3. Auflage. 64 Seiten mit 57 Bildern. Band 17 der "Radio-Praktiker-Bücherei"; Preis Fr. 1.65. Franzis-Verlag, München.

Für moderne Rundspruchempfänger ist ein UKW-Teil selbstverständlich. Zu seiner Prüfung und Instandsetzung sind UKW-Prüfsender erforderlich, die ganz bestimmten Anforderungen entsprechen müssen. Das bereits in 3. Auflage vorliegende Buch unterrichtet über die Technik solcher Geräte, nicht als Beschreibungen industriell gefertigter Modelle, sondern als Erörterung der schaltungstechnischen Bedingungen (also

der Oszillatorschaltungen bei UKW), als Anleitung zum Aufbau eines 3-m-Prüfsenders und schliesslich als Beschreibung des Baues und der Eichung eines UKW-Wellenmessers. Da das Buch auch Aufbau und Verwendung einer Lecherleitung behandelt und da es im übrigen ausschliesslich auf praktischen Versuchen fusst, haben die bisherigen Auflagen in der Fachwelt grosse Anerkennung gefunden.

Nomogramme als Hilfsmittel für den Funktechniker. Von Ingenieur Otto Limann. 64 Seiten mit 42 Bildern. Band 61 der "Radio-Praktiker-Bücherei"; Preis Fr. 1.65. Franzis-Verlag, München.

Mit diesem Band wird ein Thema behandelt, das nicht nur für Radiotechniker, sondern für alle technischen Berufe von Bedeutung ist, denn Nomogramme werden überall in der Technik gebraucht, und wer sie entwerfen und mit ihnen arbeiten kann, der kann sich sehr viele Rechnungen - vor allem solche immer wiederkehrender Art - sehr erleichtern. Um das Buch zu verstehen, sind keine mathematischen Kenntnisse nötig; auch der einfache Leser wird diese Einführung in die Nomografie mit Gewinn in sich aufnehmen. Ein Buch, das in dieser Art lange gefehlt hat und das einem grossen Bedürfnis entgegenkommt.

UNION SCHWEIZERISCHER KURZWELLEN-AMATEURE

PRÄSIDENT: Edouard Maeder (HB9GM), rue Ch. Giron 9, Genève (Tel. 022/33 69 22)
VIZEPRÄSIDENT: Otto Jenni (HB9FY), Langenhagweg 9, Reinach (BL)
LETZTJÄHRIGER PRÄSIDENT: Robert Grisch (HB9ER) Schönegg, Zug
SEKRETÄR & KASSIER: Ernst Wüthrich(HB9GP), Haggenhaldenwg. 18, St. Gallen-Bruggen
VERKEHRSLEITER: Hans Bäni (HB9CZ), Pfaffenbühlweg 5, Thun 4
UKW-VERKEHRSLEITER: Rudolf Furrer (HB9LE), Langgasse 72, Winterthur
IARU-VERBINDUNGSMANN: Leo Aepli (HB9FH), Gossetstrasse 19a, Wabern

Sekretariat, Kassa, QSL-Bureau
Frau M. Wüthrich-Blaser, Haggenhaldenweg 18, St. Gallen-Bruggen
Briefadresse: Postfach 1203, St. Gallen - Telephon (071) 22 96 33
Paketadresse: USKA-Sekretariat, Haggenhaldenweg 18, St. Gallen-Bruggen
Postcheck: III 10397, Union Schweizerischer Kurzwellen-Amateure, Bern

Bibliothek: Franz Acklin (HB9NL), Knutwil (LU)
USKA-Rundspruch: Peter Stingelin (HB9CU), Condémines, Sion

Jahresbeitrag: Aktivmitglied Fr. 20.--, Passivmitglied Fr. 15.--, OLD MAN inbegriffen. OLD-MAN-Abonnement Fr. 15.--.
Melden Sie bitte Adressänderungen frühzeitig an Postfach 1203, St. Gallen

Druck und Versand: Paul Oberli, Spalenring 132, Basel 9

HAM-BÖRSE

Zu verkaufen: 1 Kurzwellensender Hallicrafters HT-6, ganz wenig gebraucht, 10-, 20-, 40-, 80-Meterband, mit allen Schikanen ausgerüstet, sehr schöne, saubere Ausführung, Preis bei sofortiger Wegnahme äußerst günstig. — 1 Verstärker 10 Watt Televox, mit 2 erstklassigen Ständermikrophonen, ausziehbar, Preis mit Koffer und allem Zubehör Fr. 400.—. — 1 Plattenspieler, Thorens, vollautomatisch, 10-Plattenwechsler, mit allen Schikanen, Fr. 90.—. — 10 Heiztrafos in diversen Spannungen und Strömen, à Fr. 15.—. — 5 Hochspannungstrafos, 3700 Volt, 300 ma, à Fr. 35.—. Trafos in allen Spannungen und Strömen.

Alfred Schlatter, Elektrotechnische Werkstätte, Lohn, Solothurn.

Verkaufe neuwertigen modernen Allwellensuper RMC-84 B. 540-44 MC, Bandspread, Beatoscillator, Noiselimiter, eingeb. Lautsprecher und Netzteil, laufende Garantie, Preis Fr. 440.—.

Telephon (041) 84 15 37.

Gesucht: 1 Rx BC-348 Type N, J oder Q. 1 Rx BC-639. Offerten an

R. Zimmermann (HE9EKF), St. Urban (LU).

Zu verkaufen: Mehrstufiger Sender, fonie, cw etc. Weitere Details auf Anfrage.

HB9GU, Röttelerstr. 5, Basel

Zu verkaufen: TX BC 457, 80-m-Band, 100 Urtts., Fr. 80.—.

P. Langenegger, HB9PL, Dangelstr. 4, Zürich 2/38, Tel. (051) 45 29 18

Zu verkaufen: Halicrafter S×43 in Ia-Zustand, sehr wenig gebraucht, Fr. 850.—.

Chiffre 114, O. Zeltner, Bruderholzallee 130, Basel 24.

Cherche vieux Rx de trafic si possible defectueux. Offre détaillée

HB9LA, P.O.B. 31, Lausanne 19.

Zu verkaufen: Tongenerator für Morselehrgang (vgl. Abb. in Old Man No. 7/8). Fr. 40.—. — Einfacher, selbsterregter TX für das 70-cm-Band, mit zwei GL-316 A, PP, ohne Gleichrichter, Fr. 25.—. — Gabelkopfhörer, Imp. 120 Ohm, Fr. 20.—.

Postbox 1203, St. Gallen.

Zu verkaufen: Hallicrafters RX S-77A, neuwertig, günstiger Preis.

Walter Rohrbach, Wyttenbachstraße 17, Bern, Tel. Geschäft (031) 4 27 45.

OM's berücksichtigt unsere Inserenten!

A Z Basel 9

Herrn Hans Reinhard
Alpenstrasse 36
K r i e n s /Luz.

NATIONAL NC-125

11-Röhren-Super mit HF-Vorstufe, S-Meter, Noise-Limiter, eingebauter Select-0-Ject für ungeahnte Trennschärfe, stabilisierter Oszillator, Grammo-Anschluß. 4 Bänder von 530 kC bis 35 mHz plus alle Amateurbänder geeicht und über die ganze Skalenlänge ausgedehnt.

Amateurs Net Price für 220 V mit Lautsprecher Fr. 1195.—

SW 54 Kleinsuper, 5 Röhren, Bereich 525-Kcs. bis 30 Mcs. in 4 Bändern. Eingebauter Lautsprecher, große Linearskala, CW-Ueberlagerer, Noise Limiter 110/220 V AC. **Amateurs Net = Fr. 395.—.**

HRO-60 Double Conversion mit allen Schikanen ebenfalls ab Lager lieferbar. Kompl. 110/220 V mit Lautsprecher und Spulen A-B-C-D. **Amateurs Net Fr. 2975.—**

Radio Jean Lips HB 9 J

Dolderstraße 2 Zürich 32 Tel. 32 61 56