ORGANE DE L'UNION SUISSE DES AMATEURS SUR ONDES COURTES

BOLLETTINO DELL' UNIONE SVIZZERA DEGLI AMATORI DI ONDE CORTE

BULLETIN OF THE SWISS UNION OF SHORT WAVE AMATEURS

INHALT

Generalversammlung
Die Seite des TM
Helvetia 22-Diplom
Helvetia 22-Contest
Reglement für UKW-Wettbewerbe
Comment augmenter la sensibilité d'un récepteur
DX-News
Amateur-Landeskenner
Offizielle Länderliste
VHF-News
Kleinigkeiten
Kreuz und Quer
Neue Bücher
Aus den Sektionen

24. Jahrgang | März 1956 | Nr. 3

MITTEILUNGSBLATT DER UNION SCHWEIZERISCHER KURZWELLEN-AMATEURE

PANDA ✕ PANDA ✕ PANDA ✕ PANDA ✕ PANDA

ENGLANDS SPITZENPRODUKTE FÜR RADIOAMATEURE

PANDA PR—120—V

VFO-gesteuerter, umschaltbarer Amateursender für höchste Ansprüche. Input 150 Watt CW, 120 Watt Fone. Letzte Schikanen zur Vermeidung von TVI eingebaut.

Netto: Fr. 2 700.—
incl. Steuern

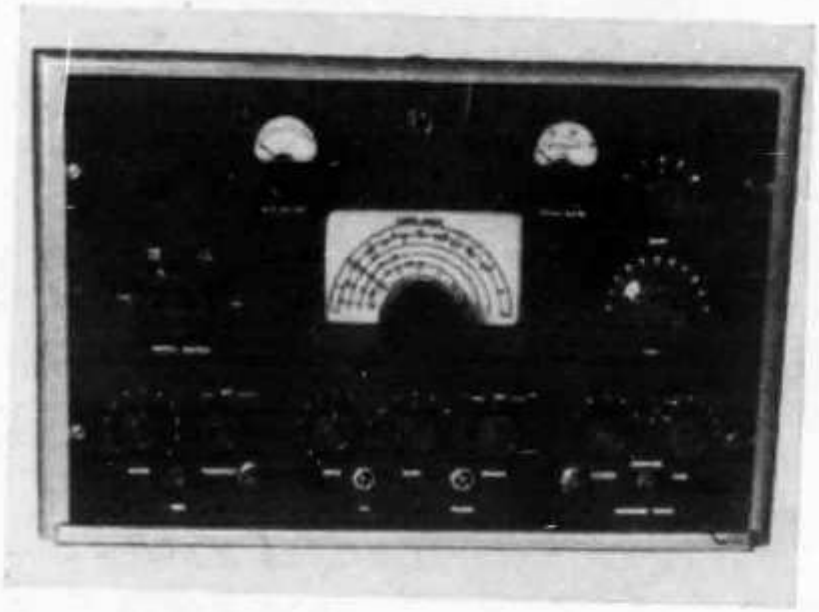

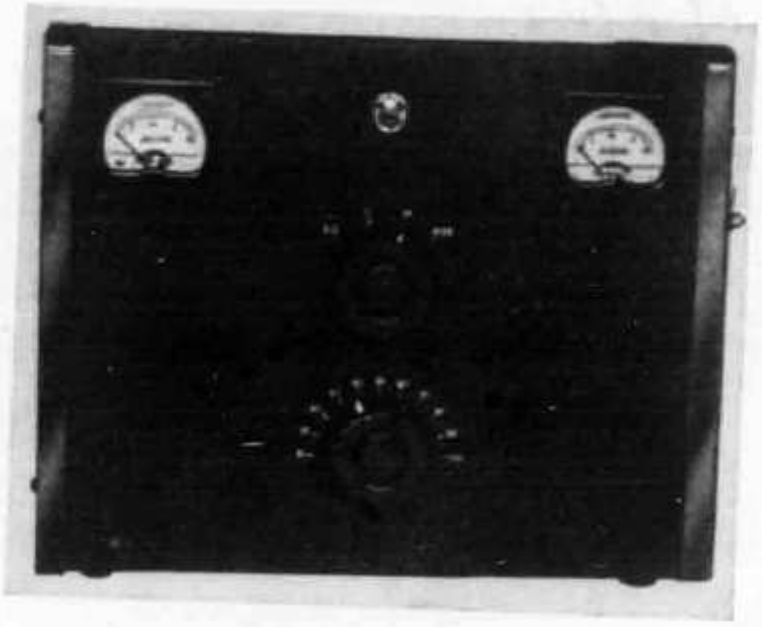

PANDA ATU—150

Antennenabstimmgerät zur Anpassung eines niederohmigen Senderausgangs (Coax) an hochohmige Speiseleitungen. Für alle Bänder umschaltbar. Eingebauter Spulenrevolver. Für Sender bis 250 Watt Leistung.

Netto: Fr. 290.—
incl. Steuern

PANDA LOW-PASS-FILTER

Unterdrückung aller Harmonischen über 30 mc/s um mindestens 75 db.
Für alle Sendertypen individuell einstellbar.

Netto: 90.—
incl. Steuern

PANDA liefert ferner: «CUB»-Sender 40/25 Watt; Rotary Beams für 20 und 15 m. Ferner Selsyn-Motoren, Impedanzmeter, Clapp-VFo's
Prospekte über PANDA-Geräte werden aut Wunsch zugesandt.
Direkter Import durch:

Dr. K. Doebel, HB9OO, BASEL, Unterer Batterieweg 85, Tel. (061) 35 18 71

Für 1956 sind Preiserhöhungen vom Lieferwerke angezeigt

PANDA ✕ PANDA ✕ PANDA ✕ PANDA ✕ PANDA

21-Röhren-Doppelsuper für die 7 Amateurbänder mit den bestens bekannten Vorteilen der 75A-Serie

Hohe Vorselektion

Mechanische Filter

Frequenzgenauigkeit

Unerreichte Stabilität

Nebst Empfang der üblichen Signale A1, A2 und A3 ist der 75 A-4 speziell auf SSB und SSSC gezüchtet. So ist unter anderem der BFO mit dem Band Tuning mechanisch verbunden, was mittels dem mechanischen Filter und dem bridged rejection notch Filter bei Empfang von SSB und SSSC die Elimination störender Signale ermöglicht.

Nähere Unterlagen und Bezugsquellennachweis durch die autorisierte Generalvertretung und Servicestelle für die Schweiz

Pelikanstrasse 8, Zürich .TELION Telephon 051 25 36 30

24. Jahrg., Nr. 3 **OLD MAN** März 1956

Organ der Union Schweizerischer Kurzwellen-Amateure

Redaktion: Etienne Héritier, HE9RDX; Dr. Luigi Valpiana, HB9KU; Paul Baumann, HB9GU
Représentant pour la Suisse romande: Philippe Gander, HB9CM
Briefadresse: Etienne Héritier, Basel 12 - Redaktionsschluß am 15. des Monats
Inserate und Ham-Börse: Otto Zeltner, Bruderholzallee 130, Basel 24

Generalversammlung 1956

Am 5. Februar 1956 fand in Bern die ordentliche Generalversammlung statt.

Die Jahresberichte und die Jahresrechnung wurden oppositionslos genehmigt. Die Beiträge wurden auf der bisherigen Höhe belassen; im Interesse der Rationalisierung der Arbeit des Sekretariates und der Sicherung des frühzeitigen Einganges werden die Beiträge durch Nachnahme erhoben.

Als neuer Sekretär und Kassier wurde Franz Acklin (HB9NL) gewählt an Stelle von Ernst Wüthrich (HB9GP), der sich gezwungen sah, sein Amt zur Verfügung zu stellen; OM Wüthrich und seine XYL durften den wohlverdienten Dank der Versammlung für die jahrelangen gewissenhaften Dienste, die sie der USKA geleistet haben, entgegennehmen. Ebenfalls wegen Arbeitsüberlastung sah sich der TM Hans Bäni (HB9CZ) nicht in der Lage, sich einer Wiederwahl zu stellen, erklärte sich jedoch bereit, die Bibliothek zu übernehmen. Als neuer Verkehrsleiter wurde Max de Henseler (HB9RS) gewählt.

Die Sektion Genf brachte einige konkrete Vorschläge für ein Notnetz vor, dessen Schaffung zugestimmt wurde.

Rudolf Baumgartner (HB9CV) wurde als Verbindungsmann zu den Konzessionsbehörden gewählt.

Die nächste Delegiertenversammlung findet in Bern statt.

Der USKA-Rundspruch soll zukünftig wieder jeden Sonntag ausgestrahlt werden. HB9LN und HB9KJ stellten sich als Rundspruchstationen zur Verfügung.

Die Delegierten für den vom 12. bis 16. Juni in Stresa stattfindenden Kongress der IARU Region 1 werden von einer Konferenz der Sektionsleiter bestimmt.

Nach dem Mittagessen überbrachte Herr Inspektor Gillioz die Grüsse der Konzessionsbehörden; er wies darauf hin, dass die PTT alles in ihrer Macht stehende unternimmt, um fremde Stationen aus den exklusiven Amateurbändern fernzuhalten; verschiedene Länder haben sich jedoch vorbehalten, dass sich ihre Militärstationen nicht

Assemblée générale 1956

L'assemblée générale ordinaire s'est tenue à Berne, le 5 février 1956.

Les différents rapports annuels ainsi que les comptes furent acceptés sans la moindre opposition. Le montant des cotisations a été maintenu, mais dans l'intérêt d'une meilleure rationalisation du travail au secrétariat, les cotisations seront perçues à l'avenir contre remboursement.

Franz Acklin (HB9NL) fut nommé comme nouveau secrétaire-caissier, en remplacement de Ernst Wüthrich (HB9GP) qui se vit dans l'obligation de remettre son mandat; l'assemblée remercia chaleureusement OM Wüthrich et son XYL pour le consciencieux travail qu'ils ont accompli durant plusieurs années. Egalement par suite de surcroit de travail notre TM Hans Bäni (HB9CZ) demanda d'être relevé de ses fonctions, se déclarant cependant d'accord d'occuper par la suite le poste de bibliothécaire. Comme nouveau TM Max de Henseler (HB9RS) fut nommé.

La section de Genève présenta un projet concret pour l'organisation d'un réseau d'urgence, projet qui fut accepté.

Rudolf Baumgartner (HB9CV) fut nommé comme agent de liaison avec les autorités concédantes.

La prochaine assemblée des délégués aura lieu à Berne.

Le broadcast de l'USKA sera à l'avenir de nouveau transmis chaque dimanche. HB9LN et HB9KJ en assureront la diffusion.

Les délégués au congrès de la région 1 qui se tiendra à Stresa du 12 au 16 juin, seront désignés par une conférence des présidents de sections.

Après le banquet, l'inspecteur Gillioz nous apporta les salutations des autorités concédantes, et nous donna l'assurance que tous les moyens seraient mis en vigueur, pour éloigner toutes les stations étrangères au trafic d'amateur utilisant les bandes d'amateurs exclusives; toutefois différents pays se sont réservés le droit pour leurs

an die internationalen Vereinbarungen halten

Werner Schulze (DL1AP), Jacques Simonnet (F9DW) und Pierre Besnault (F3BH) überbrachten die Grüsse ihrer Amateurvereinigungen.

HB9GM sprach der Sektion Bern den besten Dank für das wohlgelungene Hamfest vom Vorabend und die Durchführung der diesjährigen Generalversammlung aus.

stations militaires, de ne pas adhérer aux conventions.

Werner Schulze (DL1AP), Jacques Simonnet (F9DW) et Pierre Besnault (F3BH) apportèrent les salutations de leurs associations.

HB9GM adressa ses remerciements à la section de Berne pour l'organisation du hamfest de la veille, ainsi que pour l'organisation de l'assemblée générale.

Mitgliederbeiträge 1956

Gemäss Beschluss der Generalversammlung wurden die Beiträge pro 1956 auf der bisherigen Höhe belassen. Sie betragen Fr. 20.— für Aktivmitglieder, Fr. 15.— für Passivmitglieder und Fr. 7.50 für Jungmitglieder (bis zum zurückgelegten 17. Altersjahr).

Mit der starken Expansion unserer Vereinigung wird die Rationalisierung der Arbeit des Sekretariates und der Kasse immer wichtiger. Aus diesem Grunde und um den rechtzeitigen Eingang der Beiträge zu sichern, erfolgt deren Erhebung dieses Jahr erstmals durch Nachnahme. Die Mitgliederausweise werden Ihnen ins Haus gebracht, was das Ausfüllen des Einzahlungsscheins und den Gang zur Post erspart. Wir bitten unsere Mitglieder um Verständnis für diese Massnahme und danken zum voraus für die prompte Einlösung der Nachnahmen.

Mitgliedern, welche den Beitrag lieber auf alte Art entrichten, steht unser Postcheckkonto (Union Schweizerischer Kurzwellen-Amateure, Bern, III 10397) sofort nach Erscheinen dieser Nummer zur Vorauszahlung zur Verfügung.

Cotisations 1956

Selon décision de l'assemblée générale, les cotisations pour 1956 ont été maintenues, s'élevant à frs 20.— pour les membres actifs, frs 15.— pour les membres passifs, et frs 7.50 pour les membres juniors (jusqu'à 17 ans révolus).

Par suite de l'expansion de notre société, il est devenu indispensable d'alléger le travail de la caisse et du secrétariat; aussi afin d'assurer la rentrée des cotisations en temps voulu, leur montant sera pour la première fois perçu contre remboursement. Les cartes de membres seront directement envoyées à domicile, et ainsi tout souci de devoir remplir un bulletin de versement sera épargné à nos membres. Nous espérons que chacun se montrera compréhensif vis à vis de cette nouvelle disposition, et vous remercions d'avance pour le paiement des remboursements.

Pour les membres qui désireraient toutefois s'en maintenir à l'ancien système, ils pourront verser leurs cotisations à notre compte de chèques (Union Suisse des Amateurs sur ondes courtes, Berne, III 10397) dès la parution de ce numéro.

10./12. März	22. ARRL DX Competition, Telephonie
24./26. März	22. ARRL DX Competition, Telegraphie
14./15. April	Coupe de l'USKA, Telegraphie
5./6. Mai	Coupe de l'USKA, VHF
12./13. Mai	Helvetia 22-Contest
2./3. Juni	National Field Day

L'USKA félicite les amateurs suivants ayant obtenu le diplôme Helvetia 22:
No. 84 Horst Schulze, DL7EM No. 85 Willi Gebler, DL6CL HB9RS

Morsekurs der Abteilung für Uebermittlungstruppen über den Landessender Beromünster:
Dienstag 2315—2345: 40, 50, 60 Zeichen pro Minute
Freitag 2315—2345: 70, 75, 80 Zeichen pro Minute

Die USKA dankt folgenden Firmen und Amateuren, welche den Gabentisch der vergangenen Generalversammlung mit schönen Geschenken bereichert haben, recht herzlich:

Accumulatorenfabrik Oerlikon, Zürich 50; Ernst Brändli, Oberkulm; Condensateurs Fribourg S.A., Fribourg; Roland Corfu, Delémont; Maurice Cornaz, St-Prex; Dätwyler AG., Altdorf; Willy Egli & Co., Zürich; Ernst Eichenberger, Altdorf; A. Fenner & Cie., Zürich; Charles Fertig, Orbe; Hug & Co., Basel; J. Kastl, Dietikon; Walter Lang, St. Gallen; Alfred Lauber, Baden; John Lay, Luzern; Jean Lips, Zürich; Philips AG., Zürich; Radio-Service, Basel; Paul Rudolf, Bremgarten (AG); Schweizerische Isola-Werke, Breitenbach; Seyffer & Co. AG., Zürich; Siemens Elektrizitätserzeugnisse AG., Zürich; Siemens S.A., Lausanne; Standard Telephon und Radio AG., Zürich; Suhner & Co. AG., Herisau; Telion AG., Zürich; Titan AG., Zürich; Transélectric, Genève; Trüb, Täuber & Co. AG., Zürich; Zellweger AG., Uster.

OM's, berücksichtigt diese Firmen bei Eueren Einkäufen.

Der abtretende TM verabschiedet sich

Allen, die mich während meiner Amtszeit in der oft nicht leichten Arbeit unterstützt haben, danke ich recht herzlich und bitte sie, das mir erwiesene Vertrauen auf meinen Nachfolger Max de Henseler (HB9RS) zu übertragen.

Hans Bäni, HB9CZ

Zur Förderung einer gesunden Entwicklung des Wetteifers unter ihren Mitgliedern und zur Festigung der freundschaftlichen Beziehungen mit den ausländischen Amateuren stiftet die USKA ein Diplom, genannt «HELVETIA 22».

Das Diplom wird an Schweizer Amateure ausgegeben, die zwei Verbindungen auf zwei verschiedenen Bändern mit jedem der 22 Kantone, ausgenommen dem eigenen Kanton, nachweisen können. Das UKW-HELVETIA 22-Diplom wird Schweizer Amateuren verliehen, die auf Frequenzen über 30 MHz eine Verbindung mit jedem der 22 Kantone, ausgenommen dem eigenen Kanton, bestätigt haben. Sämtliche Verbindungen müssen vom gleichen Kanton aus getätigt werden.

Inhaber eines schweizerischen Empfangsrufzeichens, die Mitglied der USKA sind, erhalten das Diplom, wenn sie Stationen in

Désirant créer une saine émulation entre ses membres et renforcer ses liens avec les amateurs étrangers, l'USKA institue un diplôme intitulé «HELVETIA 22».

Ce diplôme est attribué aux amateurs suisses justifiant avoir établi deux liaisons sur deux bandes différentes avec des stations situées dans chacun des 22 cantons, excepté le propre canton. Le diplôme HELVETIA 22-VHF est attribué aux amateurs suisses justifiant avoir établi une liaison sur des fréquences supérieures à 30 mc avec des stations situées dans chacun des 22 cantons, excepté le propre canton. Tous les liaisons doivent être effectuées du même canton.

Les amateurs-récepteurs suisses, détenteurs d'un indicatif d'appel et membres de l'USKA, devront justifier avoir entendu, sur deux bandes différentes, des stations situées dans chacun des 22 cantons.

sämtlichen 22 Kantonen auf zwei verschiedenen Bändern gehört haben.

Ausländische Amateure müssen zur Erlangung des Diploms eine Verbindung mit jedem der 22 Kantone nachweisen. Stationen im Fürstentum Liechtenstein werden als ausländische Stationen betrachtet.

Die Verbindungen, die in Telegraphie oder Telephonie abgewickelt werden können, sind gültig, wenn die Rapporte und Standorte ausgetauscht wurden.

Schweizer Amateure senden dem Verkehrsleiter der USKA 42 QSL-Karten (UKW-Helvetia 22: 21 QSL-Karten). Ausländische Bewerber senden 22 QSL-Karten ein. Schweizer Empfangsamateure unterbreiten eine Liste der 44 gehörten Verbindungen.

Die Abkürzungen der Kantone lauten:

Zürich	ZH	Schaffhausen	SH
Bern	BE	Appenzell	AR
Luzern	LU	St. Gallen	SG
Uri	UR	Graubünden	GR
Schwyz	SZ	Aargau	AG
Unterwalden	NW	Thurgau	TG
Glarus	GL	Tessin	TI
Zug	ZG	Waadt	VD
Fribourg	FR	Wallis	VS
Solothurn	SO	Neuenburg	NE
Basel	BS	Genf	GE

Dieses Reglement tritt am 15. April 1948 in Kraft. Es sind nur Verbindungen, die nach diesem Zeitpunkt getätigt wurden, gültig.

Le diplôme est attribué aux amateurs étrangers justifiant avoir établi une liaison avec des stations situées dans chacun des 22 cantons. Les stations de la Principauté de Liechtenstein sont considérées comme stations étrangères.

Les liaisons, qui doivent comprendre l'échange des rapports et des QTH, peuvent être effectuées en télégraphie ou en téléphonie.

Les amateurs suisses enverront au TM de l'USKA 42 confirmations (Helvetia 22-VHF: 21 confirmations). Les amateurs étrangers enverront au TM 22 confirmations. Les amateurs-récepteurs suisses enverront au TM une liste des 44 liaisons entendues.

Les abréviations des cantons sont les suivantes:

Zurich	ZH	Schaffhouse	SH
Berne	BE	Appenzell	AR
Lucerne	LU	St-Gall	SG
Uri	UR	Grisons	GR
Schwyz	SZ	Argovie	AG
Unterwald	NW	Thurgovie	TG
Glaris	GL	Tessin	TI
Zoug	ZG	Vaud	VD
Fribourg	FR	Valais	VS
Soleure	SO	Neuchâtel	NE
Bâle	BS	Genève	GE

Ce règlement entre en vigueur le 15 avril 1948. Ne sont valables que les liaisons effectuées après cette date.

Helvetia 22-Diplom

1. HB9X
2. HB9FF
3. HB9EK
4. HB9BX
5. HB9DZ
6. HB9AE
7. HB9BN
8. HB9EU
9. HB9AW
10. HB9JD
11. HB9CX
12. HB9J
13. HB9FN
14. HB9GS
15. HB9DS
16. HB9GP
17. HB9JZ
18. HB9HK
19. HB9GJ
20. HB9EQ
21. HB9II
22. HB9KU
23. HB9FX
24. HB9GU
25. HB9FE
26. HB9DK
27. HB9CI
28. HB9KO
29. HB9MQ
30. HB9DT
31. HB9GR
32. HB9ER
33. HB9KB
34. HB9KP
35. HB9AK
36. HB9NL
37. HB9HZ
38. HB9BJ
39. HB9DB
40. HB9IH
41. HB9EI
42. HB9KC
43. HB9CZ
44. HB9MC
45. HB9MO

1. HE9RDX
2. HB9RSE
3. HE9RMG
4. HE9ROJ
5. HE9ROK
6. HE9RAT
7. HB9RRT
8. HE9RAG
9. HE9RWW
10. HE9REP
11. HE9REM
12. HE9RHP
13. HE9RXR
14. HE9RZL

---

*1. OK1HI
*2. F9DW
3. DL3CT
4. F9RS
5. G8KP
6. DL3LS
7. DL1RA
8. DL6MU
9. G8JR
10. DL1IB
11. DL9OL
12. OK1SK
13. W2QHH
14. ON4AZ
15. DL7AB
16. DL1QO
17. DL1YA
18. DL1RL
19. F9RM
20. DL1ES
21. FA8IH
22. HE9LAA
23. DL1TH
24. DL1DC
25. PA0VB
26. SP3AN
27. W2WZ
28. DL3DU
29. F8LE
30. DL3RK
31. W2BXA
32. DL6BZ
33. DL9EY
34. W2DKF
35. DL1DH
36. DJ1BZ
37. SM3AKM
38. CN8BJ
39. ON4IV
40. PA0TAU
41. SM7VX
42. DL1PA
43. LA5S
44. PA0GIN
45. DL1HA
46. OZ2PA
47. DL7AH
48. G3BDS
49. OH2MQ
50. SM7BFL
51. OK1AEH
52. G8GP
53. DL6UR
54. F3CT
55. DL9CO
56. DL3BD
57. 4X4BX
58. F3TP
59. CN8MI
60. DL7CW
61. F8EJ
62. FA8DA
63. G5CR
64. DL3QQ
65. F9DT
66. G2DPY
67. DL1MC
68. DJ1AD
69. DL3GZ
70. HB1MX/HE
71. DL1LZ
72. DL9NA
73. G3AAE
74. G2WQ
75. DL3AF
76. SM5AHK
77. DJ1VS
78. DJ1HU
79. G4TM
80. SM5IZ
81. DL7CY
82. DL9UU
83. OE2JG
84. DL7EM
85. DL6CL

* 44 QSLs

Helvetia 22 - Contest

12. Mai 1600 bis 13. Mai 1600

Art. 1 Der Helvetia 22-Contest ist ein jährlich durchzuführender Wettbewerb, der den Wetteifer zwischen den Sektionen fördern, die Pflege der kameradschaftlichen Beziehungen mit ausländischen Amateuren vertiefen und den Beteiligten die Erlangung des Helvetia 22-Diploms ermöglichen soll.

Art. 2 Schweizer Amateure arbeiten möglichst viele Stationen in möglichst vielen Schweizer Kantonen und Ländern (gemäss offizieller Länderliste). — Ausländische Teilnehmer arbeiten möglichst viele Schweizerstationen in möglichst vielen Kantonen. — USKA-Sektionen können sich am Wettbewerb ebenfalls beteiligen.

Art. 3 Jeder Teilnehmer verpflichtet sich, das vorliegende Reglement nach bestem Wissen und Gewissen zu befolgen und die in seinem Lande geltenden Konzessionsvorschriften zu beachten. Er unterzieht sich dem Entscheid der Wettbewerbsjury.

Art. 4 Die Station darf nur von einem Operateur bedient werden, der alle Funktionen allein auszuführen hat. Ausgenommen von dieser Regelung sind Sektionsstationen in schwach besetzten Kantonen (s. Art. 9).

Art. 5 Es dürfen sämtliche Amateurbänder zwischen 3,5 und 29,7 MHz benützt werden, wobei der Bandplan zu beachten ist. Die Betriebsart kann frei gewählt und während des Wettbewerbes beliebig gewechselt werden. Beide Stationen müssen dieselbe Betriebsart und dasselbe Band benützen. — Schweizerstationen rufen «cq test», gefolgt vom Rufzeichen und der Kantonsabkürzung (z. B. cq test de hb9xy/zh). Ausländische Stationen rufen «cq hb» oder «cq h22».

Art. 6 Bei jeder Verbindung ist eine Kontrollgruppe auszutauschen, die aus dem RS(T) und der laufenden QSO-Nummer besteht (Telegraphie: 589001; Telephonie: 58001). Beim Uebergang auf eine andere Betriebsart ist die Numerierung weiterzuführen.

Art. 7 Die gleiche Station darf pro Band zweimal, in Telephonie und in Telegraphie, gearbeitet werden. Wenn die Codegruppen nicht vollständig ausgetauscht werden konnten, wird die Verbindung mit der halben Punktzahl bewertet.

Art. 8 Punktbewertung:

a) Schweizerstationen:

Verbindung mit einer europäischen Station 2 Punkte; Verbindung mit einer aussereuropäischen Station 4 Punkte.

Multiplikator: Kanton pro Band	1
Europäisches Land pro Band	1
Aussereuropäisches Land pro Band	2

Die Länder werden gemäss der offiziellen Länderliste gezählt; für diesen Wettbewerb gelten die einzelnen Rufzeichendistrikte der USA und Kanadas (W1—W0, VE1—VE8, VO)

12 mai 1600 au 13 mai 1600

Art. 1 Le Contest Helvetia 22 est un concours organisé chaque année dans le but d'établir l'esprit de compétition entre les sections, de renforcer les relations de bonne camaraderie avec les amateurs étrangers et de faciliter aux participants l'obtention du Diplôme Helvetia 22.

Art. 2 Les amateurs suisses contactent le plus possible de stations, dans le plus grand nombre de cantons et de pays possible (selon la liste officielle des pays). Les participants étrangers contactent le plus possible de stations suisses dans le plus possible de cantons. Les sections de l'USKA peuvent également prendre part à ce concours.

Art. 3 Chaque participant s'engage à observer le présent règlement de toute sa conscience et de tout son savoir et à respecter les conditions de concession de son pays. Il se soumet aux décisions du jury du concours.

Art. 4 La station doit être desservie par un seul opérateur qui remplit toutes les fonctions. Sont exceptés de cette règle les stations de section dans les cantons à faible pourcentage d'OMs (voir Art. 9).

Art. 5 Toutes les bandes réservées aux amateurs entre 3,5 et 29,7 mc peuvent être utilisées; le band-planing doit être observé. Le choix du mode de travail est laissé libre et peut être changé librement pendant le concours. Les deux stations doivent utiliser le même mode de travail et la même bande. Les stations suisses appellent «cq test» suivi de l'indicatif et de l'abréviation du canton (par ex. cq test de hb9xy/ge). Les stations étrangères appelent «cq hb» ou «cq h22».

Art. 6 Un groupe de contrôle doit être échangé lors de chaque liaison; celui ci se compose du RS(T) et du numéro d'ordre de la liaison (télégraphie 589001, téléphonie 58001). En cas de changement de mode de travail, la numérotation doit être poursuivie.

Art. 7 La même station peut être contactée deux fois par bande, soit en téléphonie et en télégraphie. Si le groupe de contrôle n'a pas pu être échangé entièrement, la liaison est bonifiée pour la moitié des points.

Art. 8 Décompte des points:

a) Pour les stations suisses: Liaison avec une station européenne 2 points; liaison avec une station extra-européenne 4 points.

Multiplicateurs: Canton par bande	1
Pays européen par bande	1
Pays extra-européen par bande	2

Les pays sont décomptés selon la liste officielle des pays; pour ce contest, les districts des USA et du Canada (W1—W0, VE1—VE8, VO) sont comptés séparément comme pays extra-européens.

zusätzlich als aussereuropäische Länder.
b) Ausländische Stationen: Verbindung mit einer Schweizerstation 3 Punkte.
Multiplikator: Schweizer Kanton pro Band 1
Totalscore: Summe der QSO-Punkte von von allen Bändern (Telegraphie und Telephonie) multipliziert mit der Summe der Multiplikator-Punkte von allen Bändern (Telegraphie und Telephonie).
Sektions-Resultat: Summe der Einzelresultate multipliziert mit dem Faktor

$$\sqrt{\frac{P\,max}{P}}$$

P max = Teilnehmerzahl der Sektion, die mit der grössten Anzahl Stationen am Sektionswettbewerb teilnimmt
P = Teilnehmerzahl der eigenen Sektion
Dieser Faktor wird von der Jury errechnet.
Es werden fünf Ranglisten aufgestellt:
1. Schweizer-Stationen (Einzelwettbewerb)
2. Sektionswettbewerb
3. Schweizer Empfangsamateure
4. Europäische Stationen
5. Aussereuropäische Stationen

Art. 9 Jede Sektion kann eine beliebige Anzahl Stationen in schwach besetzte Kantone entsenden. Auf diesen Stationen dürfen maximal 3 Operateure, die Mitglieder der Sektion sind, abwechslungsweise (vgl. Art. 4) arbeiten. Die Anzahl des Hilfspersonals ist unbeschränkt. Es ist der Landeskenner HB1 zu verwenden. Bleibt das Rufzeichen während des ganzen Wettbewerbs gleich, wird die Station bei der Errechnung des Faktors als ein Teilnehmer eingesetzt. Diese Stationen sind dem TM bis zum 1. Mai unter Angabe von Rufzeichen und Standort sowie der Rufzeichen der Operateure anzumelden. Um Doppelbesetzungen zu vermeiden, ist eine frühzeitige Anmeldung erwünscht.

Art. 10 Schweizer Empfangsamateure können an diesem Wettbewerb ebenfalls teilnehmen.

Art. 11 Die Logs sind für jedes Band getrennt zu führen. Sie müssen zusammen mit einer Erklärung, dass das Reglement eingehalten wurde, bis zum 31. Mai dem TM zugestellt werden.

Art. 12 Die bestklassierte Sektion wird für ein Jahr Inhaberin des von HB9FI gestifteten «Coupe Helvetia 22». Dieser Wanderpreis geht in den Besitz derjenigen Sektion über, die ihn dreimal nacheinander gewonnen hat. — 20% der bestklassierten Stationen jeder Rangliste erhalten das USKA-Anerkennungsdiplom; weitere Preise werden nach Möglichkeit zugesprochen.

Art. 13 Die Jury, welche aus drei vom Vorstand bestimmten Mitgliedern besteht, prüft die Logs, bestätigt die gültigen Verbindungen und stellt die Ranglisten auf. Jury-Mitglieder können am Wettbewerb nur hors-concours teilnehmen.

Art. 14 Zur Auslegung dieses Reglementes ist der französische Text massgebend.

b) Pour les stations étrangères: Liaison avec une station suisse 3 points.
Multiplicateur: Canton suisse par bande 1
Score total: Somme des points des liaisons de toutes les bandes (télégraphie et téléphonie) multipliée par la somme des points du multiplicateur de toutes les bandes (télégraphie et téléphonie).
Résultat des sections:
Somme des résultats individuels multipliée par la facteur

$$\sqrt{\frac{P\,max}{P}}$$

P max = Nombre de participants de la section, qui prend part au concours de groupes avec le plus grand nombre de stations
P = Nombre de participants de la section
Ce facteur est calculé par le Jury.
Il sera établi cinq classements:
1. Stations suisses (classement individuel)
2. Stations suisses (classement par section)
3. Amateurs-récepteurs suisses
4. Stations européennes
5. Stations extra-européennes

Art. 9 Chaque section peut envoyer un nombre illimité de stations dans les cantons à faible pourcentage d'OMs. A ces stations peuvent travailler, alternativement, au maximum 3 opérateurs, pour autant qu'ils soient membres de cette section (comparer avec Art. 4); le nombre des personnes accompagnantes comme personnel auxiliaire n'est pas limité. L'indicatif HB1 doit être utilisé. Si l'indicatif est le même durant tout le concours, la station sera compté comme un participant pour le calcul du facteur.

Ces stations sont à annoncer au TM jusqu'au 1 mai, en indiquant l'indicatif et le QTH ainsi que les indicatifs d'appel des opérateurs. Afin d'éviter qu'un QTH soit occupé par deux stations, il est désirable que cette annonce soit faite dès que possible.

Art. 10 Les amateurs-récepteurs suisses peuvent également participer à ce contest.

Art. 11 Les logs sont à établir séparément pour chaque bande. Ils doivent être adressés au TM jusqu'au 31 mai avec une déclaration que le règlement a été respecté.

Art. 12 La section la meilleure classée devient, pour un an, détenteur de la Coupe Helvetia 22 fondée par HB9FI. Ce challenge reste la propriété de la section qui l'a gagné trois fois consécutivement. 20% des stations les mieux classées de chaque classement reçoivent un diplôme de l'USKA; des prix seront délivrés selon les possibilités.

Art. 13 Le jury, qui se compose de trois membres désignés par le comité, examine les logs, certifie les liaisons valables et établit le classement. Les membres du jury ne peuvent participer au contest que hors-concours.

Art. 14 Pour toute interprétation de ce règlement, le texte français fait foi.

H. Bulliard (HB9RK) a reçu le WAC
Au nom de l'USKA, nos plus vives félicitations.

A. Guldimann (HB9DB) a reçu le DXCC
HB9PM

U K W

In dieser Nummer ist das Reglement für die UKW-Wettbewerbe publiziert, wie es von den meisten Amateurvereinigungen des Kontinentes an der Brüsseler Tagung der VHF-TMs angenommen wurde. Unser Bericht über diese Tagung in der Januar-Nummer ist dahin zu berichtigen, dass sich die RSGB noch nicht bereit erklärt hat, dieses Reglement zu übernehmen. Mit Rücksicht auf die RSGB tritt Art. 3 des Reglementes dieses Jahr noch nicht in Kraft.

Es sei hier ausdrücklich auf die Bestimmung hingewiesen, dass auf einer Station eine beliebige Anzahl Inhaber des Fähigkeitsausweises arbeiten dürfen, jedoch stets das gleiche Rufzeichen zu verwenden ist. Diese Bestimmung — wie auch die gesetzlichen Vorschriften — schliesst aus, dass eine ganze Reihe von Amateuren vor dem Mikrophon einer Station defiliert, um der Gegenstation eine Verbindung unter dem eigenen Rufzeichen zu geben. Wer sich nicht an diese Bestimmungen hält, wird disqualifiziert und in Zukunft veröffentlicht.

HB9LE

Reglement für UKW-Wettbewerbe

Art. 1 Innerhalb der Region 1 werden jährlich vier UKW-Wettbewerbe durchgeführt. Die ersten drei Wettbewerbe werden auf nationaler Basis abgehalten, um die Aktivität in den einzelnen Ländern zu intensivieren; es können jedoch auch ausländische Stationen teilnehmen. Als vierter Wettbewerb wird der Europäische UKW-Wettbewerb von einem Verband der Region 1 durchgeführt:

Art. 2 Kategorien:

1. Einband-Betrieb, feste Station
2. Mehrband-Betrieb, feste Station
3. Einband-Betrieb, portable/mobile Station
4. Mehrband-Betrieb, portable/mobile Station

Die Station kann von einer beliebigen Anzahl Operateure, die im Besitze des Fähigkeitsausweises sind, bedient werden, jedoch muss stets das gleiche Rufzeichen verwendet werden. Die höchstzulässige Leistung ist durch die Konzessionsbestimmungen festgesetzt. Feste Stationen geben den genauen Standort an; portable/mobile Stationen, die das Rufzeichen HB1 benützen, geben die Entfernung und die Richtung zur nächsten Stadt an; sie müssen während des ganzen Wettbewerbs am gleichen Standort verbleiben.

Art. 3 Die UKW-Wettbewerbe finden an den ersten Wochenenden der Monate Juni, Juli, August und September statt. (Die Datumfolge 31./1. zählt nicht als Wochenende.)

Art. 4 Der Wettbewerb dauert von Samstag 1800 GMT bis Sonntag 1800 GMT.

Art. 5 Mit der gleichen Station wird nur eine Verbindung gewertet.

Art. 6 Es kann in A1, A2 und A3 gearbeitet werden.

Règlement des concours VHF

Art. 1 Il y aura dans la région 1 quatre concours VHF par année. Afin d'intensifier l'activité interne dans chacun des pays, les trois premiers concours seront organisés sur une base nationale, mais les stations étrangères pourront toutefois y participer. Comme quatrième concours aura lieu le Contest VHF Européen qui sera organisé par une des associations de la région 1.

Art. 2 Catégories:

1. Station fixe ne travaillant que sur une bande
2. Station fixe travaillant sur plusieurs bandes
3. Station mobile/portable, ne travaillant que sur une bande
4. Station mobile/portable travaillant sur plusieurs bandes

Pour autant que le même indicatif soit toujours utilisé, une seule et même station peut être desservie par un nombre quelconque d'opérateurs possédant le certificat de capacité. La puissance maximum est délimitée par les conditions de concession. Les stations fixes donneront leur situation exacte. Les stations mobiles/portables utilisant l'indicatif HB1 donneront la distance et la direction de la ville la plus prôche de leur situation; ils se maintiendront à cette position durant toute la durée du contest.

Art. 3 Les contest VHF se disputeront chaque première fin de semaine des mois de juin, juillet, août et septembre. (La succession des dates 31/1 ne compte pas comme fin de semaine.)

Art. 4 La durée du concours s'étend du samedi 1800 au dimanche 1800 GMT.

Art. 5 Il ne sera compté qu'une seule liaison par station.

Art. 7 Bei jeder Verbindung wird eine Codegruppe, bestehend aus RS(T) und der laufenden QSO-Nummer, ausgetauscht (z. B. 589001). Eine Verbindung wird nur gewertet, wenn die Codegruppe vollständig aufgenommen wurde.

Art. 8 Die Punktbewertung richtet sich nach der überbrückten Distanz.

	144 MHz	435 MHz und höher
unter 20 km	1 Punkt	2 Punkte
20— 100 km	2 Punkte	20 Punkte
100— 150 km	3 Punkte	30 Punkte
150— 250 km	4 Punkte	40 Punkte
250— 350 km	5 Punkte	50 Punkte
350— 500 km	10 Punkte	100 Punkte
500— 700 km	20 Punkte	200 Punkte
700—1000 km	40 Punkte	400 Punkte
über 1000 km	80 Punkte	800 Punkte

Art. 9 Die Summe der QSO-Punkte wird mit der Anzahl der Bänder, auf denen die Verbindungen getätigt wurden, multipliziert (Kategorien 2 und 4).

Art. 10 Bei gleicher Totalpunktzahl entscheidet die Summe der überbrückten Entfernungen.

Art. 11 Die Logblätter müssen folgende Rubriken enthalten: Datum, GMT, Rufzeichen und Standort der gearbeiteten Station, Betriebsart, gesendete und empfangene Codegruppe, überbrückte Distanz, Punktzahl, Band (A = 144 MHz, B = 435 MHz, C = 1250 MHz usw.). Ein separates Blatt muss folgende Angaben enthalten: Name, Rufzeichen und Adresse des Konzessionsinhabers, Standort der Station mit Koordinaten- und Höhenangabe, Namen und Rufzeichen der Operateure, Endstufe und Eingangsleistung der Sender, Sendefrequenz (Kristallsteuerung oder VFO), Beschreibung der Empfänger und Antennen, benutzte Bänder. Das Abrechnungsblatt muss folgende Angaben enthalten: Anzahl der Verbindungen, QSO-Punkte, Multiplikator, Totalscore, Summe der überbrückten Distanzen, Anzahl der gearbeiteten Länder, bestes DX sowie eine unterzeichnete Erklärung, dass alle Angaben der Wahrheit entsprechen.

Die Rapporte sind bis spätestens drei Wochen nach dem Wettbewerb an den UKW-Verkehrsleiter zu senden; später eingehende Logs werden nicht klassiert. Die Logs für den Europäischen UKW-Wettbewerb sind in doppelter Ausfertigung einzusenden; der UKW-Verkehrsleiter leitet die Rapporte bis spätestens fünf Wochen nach dem Wettbewerb an den veranstaltenden Verband weiter.

Art. 12 Der Sieger jeder Kategorie erhält ein Diplom. Im Europäischen UKW-Wettbewerb erhält der Teilnehmer mit der höchsten Punktzahl einen Wanderpokal, der ein Jahr in seinem Besitz bleibt.

Art. 13 Teilnehmer, welche eine Bestimmung des vorliegenden Reglements nicht beachten, werden disqualifiziert.

Art. 6 Il est permis de travailler en A1, A2 et A3.

Art. 7 Pour chaque liaison il sera échangé un groupe de code comprenant le RS(T) et le numéro d'ordre de la liaison (Ex: 589001). Seules seront comptées les liaisons pour lesquelles le code entier aura été capté.

Art. 8 Les points seront calculés en fonction de la distance atteinte.

	144 mc	435 mc et au dessus
moins de 20 km	1 point	2 points
20— 100 km	2 points	20 points
100— 150 km	3 points	30 points
150— 250 km	4 points	40 points
250— 350 km	5 points	50 points
350— 500 km	10 points	100 points
500— 700 km	20 points	200 points
700—1000 km	40 points	400 points
plus de 1000 km	80 points	800 points

Art. 9 Pour les catégories 2 et 4 la somme des points sera multipliée par le nombre de bandes ayant été travaillées.

Art. 10 En cas d'égalité de points, la distance franchie sera déterminante.

Art. 11 Les feuilles de logs contiendront les rubriques suivantes: Date, heure GMT, indicatif et position des stations contactées, type de transmission, codes reçus et transmis, distance franchie, nombre de points, bande (A=144 mc, B=435 mc, C=1250 mc etc.). De plus une feuille séparée devra contenir les données suivantes: Nom, indicatif et adresse du concessionné, situation de la station avec indication des coordonnées et de l'altitude, noms et indicatifs des opérateurs ayant desservi la station, étage final (piloté par cristal ou VFO), description des récepteurs et antennes, bandes utilisées. Un sommaire indiquera le nombre de liaisons, points des liaisons, multiplicateur, score total, somme de toutes les distances franchies, nombre de pays contactés, le meilleur DX, ainsi qu'une déclaration formelle que toutes les données correspondent à la réalité.

Les rapports sont à adresser au TM VHF au plus tard trois semaines après le concours; tout log parvenu après ce délai ne sera pas classé. Le log pour le Contest VHF Européen est à adresser en deux exemplaires; le TM VHF transmettra les rapports à la section organisante au plus tard 5 semaines après la clôture du concours.

Art. 12 Le gagnant de chaque catégorie reçoit un diplôme. Au Contest VHF Européen, le participant ayant atteint le plus grand score reçoit un challenge qui demeure pour un an en sa possession.

Art. 13 Tout participant qui contreviendrait à une des dispositions du présent règlement, se verrait disqualifié.

Comment augmenter la sensibilité d'un récepteur

en en diminuant le souffle dans de grandes proportions

par P. Essinger (HB9LA) et A. Croisier (HE9EAE)

Dans le QST de Mars 1955 paraissait un article de W2GQY/4 et de W5LHD intitulé: «Low-Noise Receiver Design». Les auteurs de cet article préconisaient à première vue une chose intéressante, soit un étage mélangeur sous forme d'un «grounded grid» avec injection sur la cathode au moyen d'un étage séparateur entre l'oscillateur et le mélangeur, et comme étage HF l'emploi de penthodes à très forte pente (genre 6AC7, 6AH6 etc., qui connectées en triode, ont une pente de l'ordre de 11mA/V) qui étaient connectées en montage grille à la masse, attaquées par des triodes à plus faible pente (genre 6C4) en «cathode follower» afin de permettre facilement l'adaptation des impédances.

Nous avons expérimenté ce schéma sur un récepteur S40A, et d'emblée nous avons constaté que le souffle disparaissait quasi totalement dans l'étage mélangeur précédemment muni d'une 6SA7 qui soufflait à qui mieux mieux. Mais nous avons du même coup dû constater à nos frais, que l'amplification elle aussi, avait été réduite dans de considérables proportions, donc bilan: zéro. Durant plusieurs jours nous avons cherché tout d'abord le point défectueux de notre montage, mais ce n'est qu'après avoir attaqué le problème par le côté théorique que nous avons été mis en présence des relations existantes, et que nous avons pu poser le diagnostic.

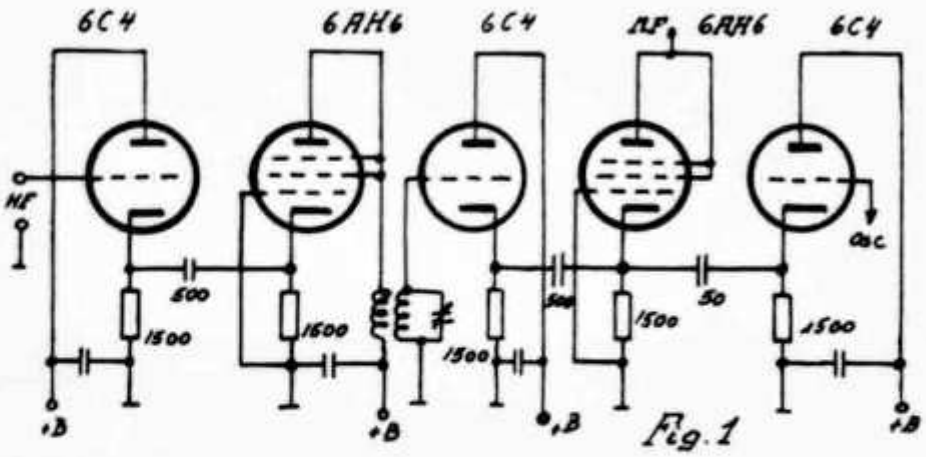

Fig. 1

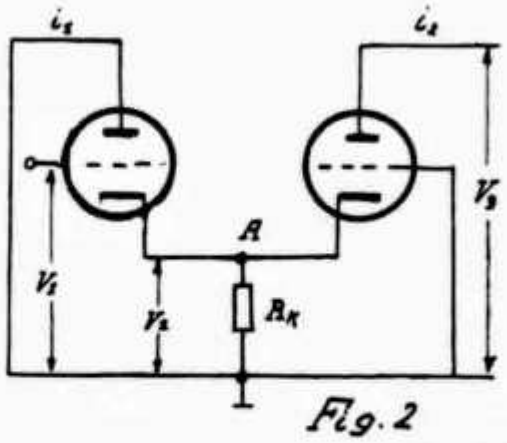

Fig. 2

La Fig. 1 montre le schéma proposé dans le QST pour un étage HF suivi du mélangeur.

Voyons ce qui se passe dans un étage HF, le problème étant le même pour un étage mélangeur. En redéssinant le schéma simplifié (Fig. 2) dans lequel n'interviennent que les variations HF, nous pourrons écrire les rélations suivantes:

R_1 = résistance de la triode I — μ_1 = coefficient d'amplification de la triode I

R_2 = résistance de la triode II — μ_2 = coefficient d'amplification de la triode II

I. 1ère triode: $i_1 = V_1S_1 - V_2S_1 - \frac{V_2}{R_1}$

II. 2ème triode: $i_2 = -V_2S_2 - \frac{V_2}{R_2} + \frac{V_3}{R_2}$

III. au point A: $V_2 = (i_1 + i_2)\,R_k$; $i_1 = \frac{V_2}{R_k} - i_2$

d'où nous tirons

$$\frac{V_2}{R_k} - i_2 = V_1S_1 - V_2S_1 - \frac{V_2}{R_1}, \text{ et } i_2 = \frac{V_2}{R_k} - V_1S_1 + V_2S_1 + \frac{V_2}{R_1}$$

soit le système

$$i_2 = V_2\left(\frac{1}{R_k} + S_1 + \frac{1}{R_1}\right) - V_1S_1$$

$$i_2 = V_2\left(-S_2 - \frac{1}{R_2}\right) + \frac{V_3}{R_2}$$

$$i_2\left(S_2 + \frac{1}{R_2} + \frac{1}{R_k} + S_1 + \frac{1}{R_1}\right) = -V_1S_1\left(S_2 + \frac{1}{R_2}\right) + \frac{V_3}{R_2}\left(\frac{1}{R_k} + S_1 + \frac{1}{R_1}\right)$$

et comme la pente est définie par $S = \frac{i_2}{V_1} \Big/ V_3 = o$

En introduisant ces valeurs dans l'équation de la triode, nous obtiendrons la pente du système

$$S = \frac{-S_1S_2 - S\frac{1}{R_2}}{S_1 + S_2 + \frac{1}{R_1} + \frac{1}{R_2} + \frac{1}{R_k}}$$

et comme en pratique on a $\frac{1}{R_2} \ll S_2$ et $\frac{1}{R_1} \ll S_1$

on obtiendra en bonne approximation $S \sim -\frac{S_1 S_2}{S_1 + S_2 + \frac{1}{R_k}}$

d'où l'on déduira facilement que la pente du système est plus petite que la plus petite des pentes des tubes utilisées, soit $S_1 = 2{,}5$ $S_2 = 11$ $RK = 750$: $S = 1{,}8$ mA/V, ce qui est plutôt maigre.

En procédant de même pour la résistance interne, nous trouvons successivement

$$Ri = \frac{V_2}{i_2} \Big/ V_1 = 0 = \frac{S_1 + S_2 + \frac{1}{R_2} + \frac{1}{R_1} + \frac{1}{R_k}}{\frac{1}{R_2 R_k} + \frac{S_1}{R_2} + \frac{1}{R_1 R_2}}$$

qui avec les mêmes approximations que ci-dessus donne finalement

$$R_1 \sim R_2 \left(1 + \frac{S_2}{S_1 + \frac{1}{R_k}}\right)$$

ce qui implique que la résistance interne du système se trouve augmentée (quadruplée dans l'exemple ci-dessus), mais nous verrons par la suite qu'on peut la multiplier encore davantage, soit par 30 ou 40 environ.

Une petite modification du schéma nous conduit directement au cascode (Fig. 3).

En reprenant l'équation fondamentale de la triode $i = VgS + \frac{Vp}{R}$

nous trouverons dans notre cas

I. $i = Vi\,S_1 + \frac{V_1}{R_1} = -ViS_2 + \frac{V_2}{R_2}$

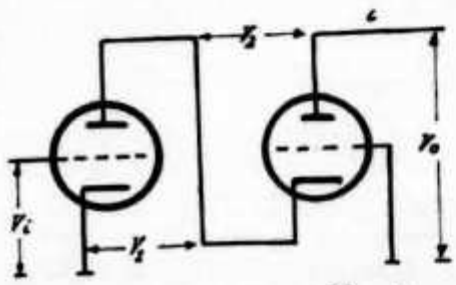

Fig. 3

car le courant i, du fait du montage en série est le même pour les deux tubes; nous pourrons continuer d'écrire en posant d'autre part $V_1 + V_2 = V_0$:

II. $i = V_1 S_1 + \frac{V_1}{R_1}$ $\qquad i = -V_1 S_2 - \frac{Vi}{R_2} + \frac{V_0}{R_2}$

et par élimination de V_1 nous obtiendrons finalement

III. $i\left(\frac{1}{R_2} + \frac{1}{R_1} + S_2\right) = Vi\,S_1\left(\frac{1}{R_2} + S_2\right) + V_0 \frac{1}{R_1 R_2}$

$$i = Vi \frac{S_1\left(\frac{1}{R_2} + S_2\right)}{\frac{1}{R_2} + \frac{1}{R_1} + S_2} + V_0 \frac{\frac{1}{R_1 R_2}}{\frac{1}{R_2} + \frac{1}{R_1} + S_2}$$

IV. $$S = S_1 \frac{1}{1 + \frac{1}{R_1 S_2 + \frac{R_1}{R_2}}}$$

V. $$R = R_2 + R_1 (1 + \mu_2)$$
avec $\mu_2 = R_2 S_2$

Nous en déduisons que la pente d'un étage cascode ne pourra jamais être plus grande que celle de la première triode, mais qu'elle approchera d'autant plus cette valeur que le produit de la résistance interne de la première triode par la pente de la seconde, sera plus grand. Comme cette condition est généralement satisfaite, nous pourrons poser $S \sim S_1$, ce qui nous montre l'avantage de ce montage par rapport au précédent.

En opérant de même pour la résistance interne, on trouvera que la résistance interne du système est beaucoup plus grande que celle d'une triode seule, μ_2 étant généralement supérieur à 20. De tout ceci découle la conclusion fort importante, qu'un étage cascode peut être assimilé à une penthode ayant pour pente la pente de la première triode, et ayant de plus une résistance de souffle équivalente à celle d'une triode moyenne (la triode étant la lampe ayant la plus petite résistance de souffle, à l'exception des diodes).

Prenons par exemple comme première triode une 6AC7 ou une 6AH6 (connectée en triode), les caractéristiques sont les suivantes: S = 11 mA/V, R = 3600 Ohms, et avec cela un très faible coefficient de souffle. Si le cascode est monté dans un circuit HF, le facteur le plus important sera la pente. Pour avoir un cascode dont la pente sera supérieure à 10,5 mA/V, nous devrons remplir la condition suivante:

$$R_1 S_2 > 20 \therefore S_2 > \frac{20}{R_1} = \frac{20}{3600} \text{ mhos} = \frac{20 \cdot 10^6}{3600} < 5{,}6 \text{ mA/V}$$

Donc un tube ayant une pente de 5 à 6 mA/V fera l'affaire, mais de plus il sera important que l'étage HF ait aussi une grande résistance interne, afin de diminuer le plus possible l'amortissement du circuit qui lui est adjoint; en supposant que la valeur de la résistance interne soit de 0,2 Mohms, nous pourrons écrire l'équation numérique suivante:

$$200'000 \text{ ohms} = R_2 + R_1 (1 + \mu_2) \sim R_1 \mu_2 \therefore \mu_2 = \frac{200'000}{3600} = 56$$

d'où il ressort qu'une triode ayant un grand μ sera le tube idéal comme seconde triode de l'étage cascode, mais sa pente peut être assez petite, par exemple de l'ordre de 1,5 mA/V, ce qui nous donne donc une résistance interne de 30 Kohms et une pente totale pour l'étage cascode de

$$S \sim \frac{11'000}{1 + \frac{1}{36 + 15 + \frac{36}{30}}} = 9{,}2 \text{ mA/V},$$

valeur encore des plus acceptable.

Contrairement à l'opinion généralement répandue, l'emploi de l'étage cascode ne se limite pas au cas des VHF ou UHF, car sur OC déjà il permet de diminuer le souffle d'un récepteur dans de notables proportions.

Au vu de ce qui précède, nous avons finalement adopté pour les étages HF, le schéma de la Fig. 4. En particulier nous l'avons essayé sur le présélecteur qui fit déjà d'objet d'une publication dans l'Old Man de janvier 1955. Les deux EF54 ayant été remplacées successivement par deux étages cascodes, les résultats fûrent des plus encourageants, car nous avions beaucoup moins de souffle avec une pente résultante légèrement supérieure à celle de l'EF54.

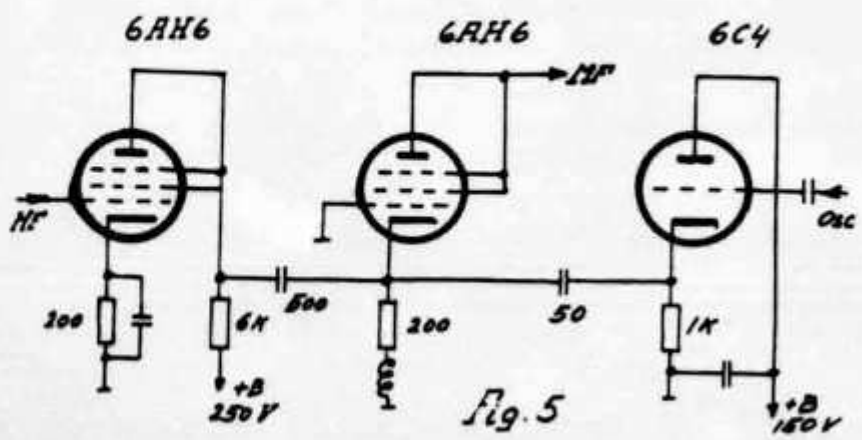

Fig. 5

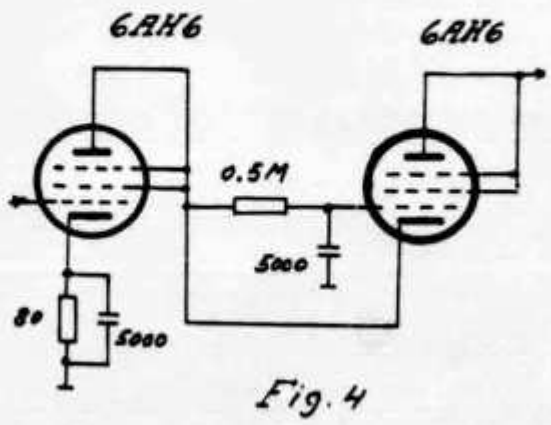

Fig. 4

Le même essai a été fait dans le S40A, et les résultats ont dépassé tout ce que nous pouvions attendre. Mieux encore, poursuivant notre idée, nous nous sommes attaqués à l'étage mélangeur dont la Fig. 5 vous donne le schéma. Les résultats fûrent tels que nous sommes bien persuadés que tous ceux qui essayeront ce montage en seront enthousiasmés; avez vous déjà vu un étage mélangeur qui ne souffle pour ainsi dire plus? Eh bien le voici! De plus la pente de conversion reste très forte. Une difficulté cependant, le «pulling», mais celui qui s'en tiendra aux données du schéma ci-dessus ne devrait pas rencontrer de grandes difficultés.

Rapporte sind eingegangen von HB9X, GY, IH, KB, MO, PL, QO.

14 MHz Telegraphie: HB9X beginnt mit VU2JK, KG1AR, KL7AZI, VP8BK Süd-Georgien. **HB9GY** verzeichnet KH6WW, JAs 5AA, 8AQ, KP4s YX, ZW, CXs 1BZ, 2AM, 5CO. 8AO, ZP9AY, HK3PC, KL7FAR, ZD9AD Gough-I., ZF5JE, ZS7D, ZS9O, CR6s CH, CV, VQ4DT, ZD6RM. **HB9IH** wkd KH6PM, VS1s GP, HE, 4S7AM, OX3LD, CE1CQ. **HB9KB** meldet KG6AGC, VR2BZ, FO8s AD, AM, VK1RA Antarktis, DU1FC, AP2M, YA1AM, FB8BR, ZD3A. **HB9MO** erreichte VQ8AG, VQ4EF, MP4QAL, 4S7s EM, MR. **HB9PL** meldet FB8BP, FB8ZZ Neu Amsterdam, ST2NG, CE3DZ, PZ1s BS, LL, LU9ZB Antarktis. **HB9QO** wkd VQ2IM, SU1IC, FQ8AY, OQ5CP, KV4AA, VS9AS, OX3UD. — Weitere Stationen: VQ6LQ, ZD2s FNX, JHP, VP4LF, FS7RT, FO8AB, 3W8AA.

14 MHz Telephonie: HB9PL erreichte FB8BC, FB8ZZ Neu Amsterdam, VU2FX. — Weitere Stationen: W7VMD/KG6, K2HGU/KW6, KR6RT, VS6CL, VK9SP Papua, FS7RT (SSB mit 1 KW), UC2AA, SV6FP Kreta.

21 MHz Telegraphie: HB9KB wkd KG6AFY, VS6DG, CR9AH, VP7NG, XE1PJ, CT3AB. **HB9MO** meldet PJ2AV, ZD6RM, VQ4SS, ZD2DCP, CR6AI, FQ8AG, MP4BBW, VS6CO, JA3AB.

Interessante Stationen auf **21 MHz Telephonie:** FF8AP, EL4A, ZS9G, VQ3DQ, MP4KAC, MP4BBL, VU2RX, KR6PI, CR9AH, VR2CG, YV5AB.

QSLs rcd: HB9X: W6OXS/VP2 Leeward-Ins. **HB9IH:** CX2AM, ET3LF, FB8BU, FN8AD, JA3CA, JA4AG, JA5EN, KC6CG Westl. Karolinen, VS1GL, VS6CL, VS6CO, ZD6BX, ZE6JR. **HB9KB:** FK8AB, FK8AO, KG6AFY, KH6IJ, VK9XK Papua, VP7NG, VR2BZ, VS6DE, XE1AX. **HB9MO:** EA8BF, JA6AO, KG4AK, KP4JE, KP4KD, KZ5LC, LB1LF Jan Mayen, LB8YB Grönland, PZ1BS, UB5KAB, VQ2RG, VQ8AG, VS2ET, ZD6BX, ZE3JO, ZE3JP, ZE6JT, ZE6JY, 3A2BH. **HE9RDX:** VS4CT, YJ1DL. **HE9EDZ:** ET3LF, KH6ER, ZS8D, 4S7GE.

Fortsetzung S. 59

HB1MX/HE war eine bekannte und gesuchte Station auf allen Bändern. Zwischen Anfang September 1954 und Ende April 1955 war er an 35 Tagen tätig und erreichte rund 2000 Stationen in 91 Ländern.

Amateur-Landeskenner

mit Angabe der DX-Zonen

(AC3)	Sikkim 22
(AC4)	Tibet 24
(AC5)	Bhutan 22
AP	Pakistan 21, 22
B	China 23, 24
BV	Formosa 24
(C)	China 23, 24
(C 3)	Formosa 24
CE1—7	Chile 12
CE1	Desventuradas-Inseln 12
CE2	Juan Fernandez-Insel 12
CE7Z	Grahamland (Antarktis) 13
CE0	Oster-Insel 12
CM1—3, 5—9	Kuba 8
CM4	Pinos-Insel 8
CN2	Tanger 33
CN8	Franz. Marokko 33
CO1—3, 5—9	Kuba 8
CO4	Pinos-Insel 8
CP	Bolivien 10
CR4	Kapverdische Inseln 35
CR5	Port. Guinea 35
CR5	Principe-Insel 36
CR5	Sao Thomé 36
CR6	Angola 36
CR6	Cabinda 36
CR7	Mosambik 37
CR8	Port. Indien 22
CR9	Macao 24
CR10	Port. Timor 28
CS3	Azoren 14
CT1	Portugal 14
CT2	Azoren 14
CT3	Madeira 33
CX	Uruguay 13
DJ, DL, DM	Deutschland 14
DU	Philippinen 27
EA1—5, 7	Spanien 14
EA6	Balearen 14
EA8	Kanarische Inseln 33
EA9	Span. Marokko 33
EA9D	Ifni 33
EA9D	Rio de Oro 33
EA0	Span. Guinea 36
EA0	Fernando Poo 36
EI	Eire 14
EL	Liberia 35
EP, EQ	Persien 21
ET2	Eritrea 37
ET3	Aethiopien 37
F	Frankreich 14
FA	Algerien 33
FB8	Madagascar 39
FB8	Glorioso-Inseln 39
FB8	Komoren 39
FB8	Tromelin-Insel 39
FB8	Kerguelen-Inseln 39
FB8	Neu-Amsterdam 39
FB8	St. Paul 39
FB8	Crozet-Inseln 39
FB8	Terre Adélie (Antarktis)
(FC)	Korsika 15
FD4	Franz. Togoland 35
FE8	Franz. Kamerun 36
FF8	Franz. Westafrika 35
FG7	Guadeloupe 8
FK8	Neu Kaledonien 32
FL8	Franz. Somaliland 37
FM7	Martinique 8
FO8	Franz. Ozeanien 31, 32
FO8	Clipperton-Insel 7
FP8	Miquelon 5
FP8	St. Pierre 5
FQ8	Franz. Aequatorial-Afrika 36
FR7	Réunion 39
FS7	St. Martin 8
FU8	Neue Hebriden 32
FW8	Wallis-Insel 32
FW8	Futuna 32
FY7	Franz. Guayana 9
G, GB	England 14
GC	Kanal-Inseln 14
GD	Insel Man 14
GI	Nordirland 14
GM	Schottland 14
GM	Hebriden 14
GM	Orkney-Inseln 14
GM	Shetland-Inseln 14
GW	Wales 14
HA	Ungarn 15
HB	Schweiz 14
HC1—7	Ecuador 10
HC8	Galapagos-Inseln 10
HE	Liechtenstein 14
HG	Ungarn 15
HH	Haiti 8
HI	Dominikanische Republik 8
HK1—8	Kolumbien 9
HK	Malpelo-Insel 9
HK0	San Andres Insel 7
HK0	Providencia-Insel 7
HL1	Korea 25
HP	Panama 7
HR1—5	Honduras 7
HR0	Bay-Inseln 7
HS1	Siam 26
HV	Vatikan 15
HZ1	Saudi-Arabien 21
I1	Italien 15
I1	Triest 15
I5	Ital. Somaliland 37
IS	Sardinien 15
IT	Sizilien 15
JA	Japan 25
JY1	Transjordanien 20
JZ	Nieder!. Neu-Guinea 28
K *	Vereinigte Staaten von Nordamerika 3—5
KA1—9	Japan 25
KA0	Bonin-Inseln 27
KA0	Vulkan-Inseln 27
KB6	Baker-Insel 31
KB6	Howland-Insel 31
KB6	Am. Phoenix-Inseln 31
KC4	Navassa-Insel 8
KC4US	Antarktis

KC6	Karolinen 27
KF3	Fletcher's Ice Island
KG1	Grönland 40
KG4	Guantanamo Bay 8
KG6	Marianen (z.B. Guam) 27
KG6R	Rota 27
KG6S	Saipan 27
KG6T	Tinian 27
KH6	Hawaii-Inseln 31
KJ6	Johnston-Insel 31
KL7	Alaska 1
KM6	Midway-Insel 31
KP4	Puerto Rico 8
KP6	Jarvis-Insel 31
KP6	Palmyra-Gr. 31
KR6	Ryukyu-Inseln (z. B. Okinawa) 25
KS4	Swan-Insel 7
KS6	Am. Samoa 32
KT1	Tanger 33
KV4	Virgin-Inseln 8
KW6	Wake 31
KX6	Marshall-Inseln 31
KZ5	Panama-Kanal Zone 7
LA, LB	Norwegen 14
LB	Jan Mayen 40
LB	Bären-Insel 40
LB	Spitzbergen 40
LB	Peter-Insel 12
LB	Bouvet-Insel 38
LB	Königin Maud-Land (Antarktis) 39
LU	Argentinien 13
LU.Z	Süd-Orkney-Inseln 13
LU.Z	Süd-Shetland-Inseln 13
LU.Z	Süd-Sandwich-Inseln 13
LU.Z	Melchior-Archipel (Antarktis) 13
LU.Z	Grahamland (Antarktis) 13
LX	Luxemburg 14
LZ	Bulgarien 20
(M1)	San Marino 15
MP4B	Bahrain-Insel 21
MP4K	Kuwait 21
MP4Q	Qatar 21
MP4Q	Halul-Insel 21
MP4T	Trucial Oman 21
OA	Peru 10
OD5	Libanon 20
OE	Oesterreich 15
OH1—9	Finnland 15
OH0	Alands-Inseln 15
OK	Tschechoslowakei 15
ON4	Belgien 14
OQ5	Belgisch Kongo 36
OQ0	Ruanda Urundi 36
OX3	Grönland 40
OY	Färöer 14
OZ1—9	Dänemark 14
OZ4	Bornholm 14
PA, PI	Niederlande 14
PJ	Niederl. Westindien
PJ.A	Aruba 9
PJ.B	Bonaire 9
PJ.C	Curacao 9
PJ.M	St. Maarten 8
PJ.E	St. Eustatius 8
PJ.S	Saba 8
PK1—3	Java 28
PK4	Sumatra 28
PK5	Borneo 28
PK6	Celebes 28
PK6	Molukken 28
(PX1)	Andorra 14
PY1—9	Brasilien 11
PY0	Süd-Trinidad 11
PZ1	Niederl. Guayana (Surinam) 9
SM1, SL1	Gotland 14
SM, SL2—8	Schweden 14
SP	Polen 15
ST2	Anglo Aegypt. Sudan 34
SU1	Aegypten 34
SV1, 0	Griechenland 20
SV5	Dodekanes (z.B. Rhodos) 20
SV6	Kreta 20
TA	Türkei 20
TF	Island 40
TG	Guatemala 7
TI2—8	Costarica 7
TI9	Cocos-Insel 7
UA1, 3, 4, 6	U.S.S.R., europ. Teil 16, 17
UA1	Franz Josef-Land 40
UA2	Kaliningrad 15
UA9, 0	U.S.S.R., asiat. Teil 18, 19
UB5	Ukraine 16
UC2	Weissrussland 16
UD6	Aserbaidschan 21
UF6	Georgien 21
UG6	Armenien 21
UH8	Turkmenien 17
UI8	Usbekien 17
UJ8	Tadschikien 17
UL7	Kasakien 17
UM8	Kirgisien 17
UN1	Karelo-Finn. Republik 16
UO5	Moldau 16
UP2	Litauen 15
UQ2	Lettland 15
UR2	Estland 15
VE	Kanada 1—5
VK1	Macquarie-Insel 30
VK1	Heard-Insel 39
VK1	Mac Robertson-Land (Antarktis) 39
VK2—6	Australien 29, 30
VK2	Lord Howe-Insel 30
VK4	Willis-Inseln 30
VK7	Tasmanien 30
VK9	Terr. v. Neu-Guinea 28
VK9	Terr. v. Papua 28
VK9	Admiralitäts-Inseln 28
VK9	Neu-Irland 28
VK9	Neu-Britannien 28
VK9	Bougainville 28
VK9	Norfolk-Insel 32
VO1—5	Kanada (Neufundland) 5
VO6	Kanada (Labrador) 2
VP1	Brit. Honduras 7
VP2	Leeward-Inseln
VP2A	Antigua 8
VP2K	St. Kitts 8

VP2M	Montserrat 8
VP2V	Brit. Virgin-Inseln 8
VP2	Windward-Inseln
VP2D	Dominica 8
VP2G	Grenada 9
VP2L	St. Lucia 8
VP2S	St. Vincent 8
VP3	Brit. Guayana 9
VP4	Trinidad 9
VP4	Tobago 9
VP5	Jamaika 8
VP5	Caicos-Inseln 8
VP5	Turks-Inseln 8
VP5	Cayman-Inseln 8
VP6	Barbados 8
VP7	Bahama-Inseln 8
VP8	Falkland-Inseln 13
VP8	Süd-Georgien 13
VP8	Süd-Orkney-Inseln 13
VP8	Süd-Sandwich-Inseln 13
VP8	Süd-Shetland-Inseln 13
VP8	Grahamland (Antarktis) 13
VP9	Bermuda-Inseln 5
VQ1	Zanzibar 37
VQ2	Nord-Rhodesien 36
VQ3	Tanganjika 37
VQ4	Kenya 37
VQ5	Uganda 37
VQ6	Brit. Somaliland 37
VQ7	Aldabra-Inseln 39
VQ8	Mauritius 39
VQ8C	Chagos-Inseln 39
VQ9	Seychellen 39
VQ9	Amiranten 39
VR1	Brit. Phoenix-Inseln 31
VR1	Gilbert-Inseln 31
VR1	Ellice-Inseln 31
VR1	Ocean-Insel 31
VR2	Fidschi-Inseln 32
VR3	Christmas-Insel 31
VR3	Fanning-Insel 31
VR4	Salomon-Inseln 28
VR5	Tonga (Friendly)-Inseln 32
VR6	Pitcairn 32
VR7	Nauru 31
VS1	Singapore 28
VS2	Malaya 28
VS4	Sarawak 28
VS5	Brunei 28
VS6	Hongkong 24
VS9	Aden 21
VS9	Sultanat Oman 21
VS9	Kamaran 37
VS9	Sokotra 37
VS9	Malediven 22
VU2	Indien 22
VU4	Lakkadiven 22
VU5	Andamanen 26
VU5	Nikobaren 26
W *	Vereinigte Staaten von Nordamerika 3—5
XE1—3	Mexiko 6
XE4	Revilla Gigedo-Inseln 6
XU	Cambodja 26
XW8	Laos 26
XZ2	Burma 26
YA	Afghanistan 21
YI	Irak 21
YJ1	Neue Hebriden 32
YK1	Syrien 20
YN1—7	Nicaragua 7
YN0	Corn-Insel 7
YO	Rumänien 20
YS	Salvador 7
YU	Jugoslavien 15
YV	Venezuela 9
ZA	Albanien 15
ZB1	Malta 15
ZB1	Gozo 15
ZB2	Gibraltar 14
ZC2	Cocos (Keeling)-Inseln 29
ZC3	Christmas-Insel 29
ZC4	Cypern 20
ZC5	Brit Nord-Borneo 28
(ZC6)	Jerusalem(neutr. Zone) 20
(ZC7)	Transjordanien 20
ZD1	Sierra Leone 35
ZD2	Nigeria 35
ZD3	Gambia 35
ZD4	Goldküste 35
ZD4	Brit. Togoland 35
ZD6	Nyasaland 37
ZD7	St. Helena 36
ZD8	Ascension 36
ZD9	Tristan da Cunha 38
ZD9	Gough-Insel 38
ZE	Süd-Rhodesien 38
ZK1	Cook-Inseln 32
ZK2	Niue 32
ZL1—4	Neu-Seeland 32
ZL1	Kermadec-Inseln 32
ZL3	Chatham-Inseln 32
ZL4	Auckland-Inseln 32
ZL4	Campbell-Insel 32
ZM6	West Samoa 32
ZM7	Tokelau (Union)-Inseln 31
ZP	Paraguay 11
ZS1, 2, 4—6	Südafrikanische Union 38
ZS2	Marion-Insel 38
ZS2	Prince Edward-Inseln 38
ZS3	Südwest-Afrika 38
ZS7	Swaziland 38
ZS8	Basutoland 38
ZS9	Bechuanaland 38
3A2	Monaco 14
3V8	Tunesien 33
3W8	Viet-Nam 26
4S7	Ceylon 22
4U	Vereinigte Nationen
4W1	Jemen 21
4X4	Israel 20
5A	Libyen
5A.C	Cyrenaika 34
5A.F	Fessan 34
5A.T	Tripolitanien 34
9A	San Marino 15
9N	Nepal 22
9S4	Saarland 14

* Der «Novice Class» ist im Mutterland der Landeskenner KN oder WN zugeteilt, in den Besitzungen wird das K durch W ersetzt (z. B. WV4 Virgin-Inseln).

Offizielle Länderliste

für DX Century Club und internationale Wettbewerbe

Aden und Sokotra
Aegypten
Aethiopien
Afghanistan
Alaska
Albanien
Aldabra-Ins.
Algerien
Andamanen und Nikobaren
Andorra
Anglo-Aegypt. Sudan
Angola
Antarktis
Argentinien
Armenien
Ascension
Aserbaidschan
Australien (inkl. Tasmanien)
Azoren
Bahama-Ins.
Bahrain-I.
Baker-, Howland- und
Am. Phoenix-Ins.
Balearen
Barbados
Basutoland
Bechuanaland
Belgien
Belgisch-Kongo
(inkl. Ruanda Urundi)
Bermuda-Ins.
Bhutan
Bolivien
Bonin- und Vulkan-Ins.
(z. B. Iwo Jima)
Borneo
Borneo, Brit. Nord
Brasilien
Brunei
Bulgarien
Burma
Cambodja
Cayman-I.
Celebes und Molukken
Ceylon
Chagos-Ins.
Chile
China
Christmas-I.
Clipperton-I.
Cocos-I.
Cocos (Keeling)-Ins.
Cook-Ins.
Costarica
Cypern
Dänemark
Deutschland
Dodekanes (z. B. Rhodos)
Dominikanische Republik
Ecuador
Eire
England
Eritrea
Estland
Falkland-Ins.
Fanning-I. und Christmas-I.
Färöer
Fidschi-Ins.
Finnland
Formosa (Taiwan)
Frankreich
Franz. Aequatorial-Afrika
(Franz. Indien
QSO vor dem 1.11.1954)
(Franz. Indochina
QSO vor dem 21.12.1950)
Franz. Ozeanien (z.B. Tahiti)
Franz. Westafrika
Franz Josef-Land
Galapagos-Ins.
Gambia
Georgien
Gibraltar
Gilbert-, Ellice-Ins. und
Ocean-I.
Goa (Port. Indien)
Goldküste und
Brit. Togoland
Griechenland
Grönland
Guadeloupe
Guantanamo Bay
Guatemala
Guayana, Brit.
Guayana, Franz. und Inini
Guayana, Niederl. (Surinam)
Guinea, Port.
Guinea, Span.
Haiti
Hawaii-Ins.
Heard-I.
Honduras
Honduras, Brit.
Hongkong
Ifni
Indien
Insel Man
Irak
Iran (Persien)
Island
Israel
Italien (inkl. Sizilien)
Jamaika
Jan Mayen
Japan
Jarvis-I. und Palmyra-Gr.
Java
Jemen
Johnston-I.
Jugoslavien
Kamerun, Franz.
Kanada
Kanal-Ins.
Kanarische Ins.
Kapverdische Ins.
Karelo-Finn. Republik
Karolinen, Oestliche
Karolinen, Westliche
Kasakien
Kenya
Kerguelen-Ins.
Kermadec-Ins.
Kirgisien
Kolumbien
Komoren
Korea
Korsika
Kreta
Kuba
Kuwait
Lakkadiven
Laos
Leeward-Ins.
Lettland
Libanon
Liberia
Libyen
Liechtenstein
Litauen
Luxemburg
Macao
Macquarie-Ins.
Madagascar
Madeira
Malaya
Malediven
Malta
Mandschurei
Marianen (z. B. Guam)
Marion- u. Prince Edward-I.
Marokko, Franz.
Marokko, Span.
Marshall-Ins.
Martinique
Mauritius
Mexiko
Midway-I.
Miquelon und St. Pierre
Moldau
Monaco
Mongolei (Aeussere)
Mosambik
Navassa-I.
Nepal
Neu Amsterdam und St. Paul
Neu-Guinea, Terr.
Neu-Guinea, Niederl.
Neue Hebriden
Neu Kaledonien
Neu-Seeland
(Neufundland und Labrador
QSO vor dem 1. 4. 1949)
Nicaragua

Niederlande
Niederl. Westindien
Nigeria
Niue
Nordirland
Norfolk-I.
Norwegen
Nyasaland
Oesterreich
Oman, Sultanat
Oman, Trucial
Oster-I.
Pakistan
Palästina
Panama
Panama-Kanal Zone
Papua Terr.
Paraguay
Peru
Philippinen
Phoenix-Ins., Brit.
Pitcairn
Polen
Portugal
Principe-I. und Sao Thomé
Puerto Rico
Qatar
Réunion
Rhodesien, Nord-
Rhodesien, Süd-
Rio de Oro
Rumänien
Ryukyu-Ins. (z. B. Okinawa)
St. Helena
Saint Martin
Sint Maarten, St. Eustatius und Saba
Saarland
Salomon-Ins.
Salvador
Samoa, Amerikanisch-
Samoa, West-
San Andres- und Providencia-Arch.
San Marino
Sarawak
Sardinien
Saudi-Arabien
Schottland
Schweden
Schweiz
Seychellen
Siam
Sierra Leone
Sikkim
Singapore
Somaliland, Brit.
Somaliland, Franz.
Somaliland, Ital.
Spanien
Spitzbergen
Südafrikanische Union
Süd-Georgien
Süd-Orkney-Ins.
Süd-Sandwich-Ins.
Süd-Shetland-Ins.
Südwest-Afrika
Sumatra
Swan-I.
Swaziland
Syrien
Tadschikien
Tanganjika
Tanger
Tibet
Timor, Port.
Togoland, Franz.
Tokelau (Union)-Ins.
Tonga (Friendly)-Ins.
Transjordanien
Triest
Trinidad und Tobago
Tristan da Cunha und Gough-I.
Tschechoslowakei
Tunesien
Türkei
Turkmenien
Turks- und Caicos-Ins.
Uganda
UdSSR, europ. Teil
UdSSR, asiat. Teil
Ukraine
Ungarn
Uruguay
Usbekien
Vatikan
Venezuela
Ver. Staaten v. Nordamerika
Viet-Nam
Virgin-Ins.
Wake
Wales
Wallis-I. und Futuna
Weissrussland
Windward-Ins.
Wrangel-I.
Zanzibar

Verbindungen mit den nachfolgenden Ländern sind gemäss Art. 42, Abs. 1 des Radioreglementes von Atlantic City untersagt und gelten nicht für das DXCC-Diplom:

Ab 21. 12. 1950
Cambodja
Indonesien (Java, Sumatra, Borneo, Celebes, Molukken)
Iran
Viet-Nam
Ab 1. 6. 1953
Korea

Aus dem gleichen Grunde gelten Verbindungen mit den nachfolgenden Ländern während den angeführten Perioden nicht für das DXCC:

Japan (ausgenommen Besatzung)	21. 12. 1950 - - 15. 10. 1952
Laos	21. 12. 1950 — 20. 7. 1955
Libanon	21. 12. 1950 — 15. 10. 1952
Niederländisch Westindien	21. 12. 1950 — 11. 3. 1952
Oesterreich (ausgenommen Besatzung) . .	21. 12. 1950 — 31. 3. 1954
Siam	21. 12. 1950 — 31. 8. 1955

Each first Thursday/Friday of the month: **DX-Program.**

For detailed program see Old Man No. 11/12-1955 The Swiss Shortwave Service, Neuengasse 23, Berne, will be glad to send you its complete schedule upon request.

DX Century Club

Stand 15. Dezember 1955

HB9X	219	HB9DO	161	HB9FE	120	HB9BN	109	HB9OQ	103
HB9J	217	HB9ET	160	HB9P	119	HB9EI	109	HB9HZ	102
HB9EU	200	HB9AO	150	HB9IL	112	HB9KO	109	HB9BX	101
HB9CX	182	HB9MU	139	HB9AT	110	HB9KU	109	HB9EW	101
HB9MQ	172	HB9KB	133	HB9FI	110	HB9BJ	106	HB9MX	101
HB9FU	167	HB9IM	126	HB9GJ	110	HB9MO	104	HB9NL	101

Telephonie

HB9J	162	HB9FU	131	HB9CX	109	HB9JZ	107	HB9BR	101
HB9LA	150	HB9DY	120	HB9ID	109	HB9HM	102	HB9ET	100

Fortsetzung v. S. 53

QRAs: FS7RT: via W6ITH — **KC4USA, KC4USV:** Operation Deepfreeze, Task Force 43, Room 831, Old P.O.Building, 12th and Penna. Ave. N.W., Washington, D.C. — **M1H:** Aureliano Casali, Box 80, San Marino — **PZ1BS:** Box 848, Paramaribo — **SU1IC:** Ibrahim M. Charmy, 1 Mohamet Shukri Street, Agoza, Giza — **SV6FP:** M. Howe, 6938 RSM, APO 291, New York, N.Y. — **UB5KAA, UC2AA:** via DL7AA — **3A2BE:** Claude Maurel, La Bastide, Les Revoires, Monaco.

Eine Expedition des Radio Club Argentino war von Mitte Dezember bis Mitte Januar unter den Rufzeichen LU2ZY und LU3ZY auf den Süd-Sandwich-Ins. tätig.

Alle Anzeichen deuten darauf hin, dass der 19. Sonnenflecken-Zyklus, der im April 1954 begann, in bezug auf die Sonnenflecken-Werte die bisherigen Zyklen übertreffen wird. Dies bedeutet, dass auf den höheren Frequenzbändern mit einer noch nie dagewesenen Ausbreitung zu rechnen ist. Die DX-Möglichkeiten auf 6 m dürften diejenigen des Jahres 1947 weit übertreffen, was sich allerdings infolge der Aufteilung in drei Regionen nur dahin auswirken wird, dass unser Televisionsempfang im Band 1 durch amerikanische und südafrikanische Amateurstationen gestört wird. HE9RDX

Senden Sie bitte Ihren Rapport bis 15. März an Etienne Héritier, Basel 12.

Priorités

Revendication:
Hebrides GM 21 mai 1955
Délai pour contestation: 10 mai 1956

HB9RS

Die geringere UKW-Aktivität mag daran liegen, dass der Beam eingefroren ist oder dass die Temperatur im Shack zu ungemütlich ist. Andere OMs bereiten sich auf die neue Saison vor; die neuen Bestimmungen für die UKW-Wettbewerbe werden manchen dazu aufmuntern, sich der höheren Bänder, vorab 435 MHz, anzunehmen. Hier treten natürlich bedeutend grössere Schwierigkeiten auf; nicht jedermann verfügt über die nötigen Messgeräte, und wenn der Erfolg eintreten soll, muss mit Convertern gearbeitet werden. Der Schwingtopf, ohne den man auf 70 cm kaum zum Ziel kommt, erfordert einige mechanische Arbeit. In einer der nächsten Nummern des Old Man soll über den Schwingtopf berichtet werden.

HB9HA und HB9NV sind daran, ein leichtes portables Gerät zu bauen, wie es Ing. H. F. Steinhauser in einem Band der Radio-Bücherei beschrieben hat. Am 22. Januar unternahm HB9NV einen Versuch mit diesem Gerät vom Ottenberg bei Weinfelden, der jedoch wegen heftigen Windes nicht erfolgreich verlief. Obwohl die Leistung nur 0,7 Watt beträgt, hörte HB9LE den Träger mit S7. Das Gerät ist mit zwei RL2,4T1 bestückt, die wahlweise als Sender oder Empfänger arbeiten.

Am 10. Februar arbeitete HB9LE mit einem Dipol von 2x10 m auf 2 m; er wurde von HB9NV mit S7 gehört, während HB9NV mit S9 hereinkam.

Aus Richtung Norden ist es schon seit einiger Zeit still. Der Grund liegt zum Teil darin, dass die meisten deutschen Stationen wegen BCI und TVI erst nach 2200 auf dem Band erscheinen. HB9G konnte auch aus dem Westen nichts hören, während HB9CB regelmässig mit Lyon und Dijon in Verbindung ist.

Am Europäischen UKW-Wettbewerb wurden 131 Stationen klassiert. Die Beteiligung betrug 497 Stationen aus 19 Ländern. Enttäuschend war die geringe Anzahl Rapporte, die trotz grosser Aktivität aus England eintrafen. Es ist für die Auswertung wichtig, dass nicht nur Logs mit hohen Resultaten eingehen. Dem Ö.V.S.V. möchten wir für die Uebernahme und die Auswertung des Wettbewerbes herzlich danken.

Am letztjährigen August-Contest gelang die Erstverbindung zwischen OE3AS und SP2KAC. Es dürfte nicht unmöglich sein, auch von der Schweiz aus mit einer polnischen Station in Verbindung zu kommen.

DL6MH arbeitet fast täglich mit DL3TC (Brodjacklriegel, Bayrischer Wald) auf 435 MHz. Optische Sicht besteht keine, und DL6MH strahlt in eine Häuserreihe, die sich 200 m von der Antenne entfernt befindet. — DL6MH hat einen neuen Standort auf dem Arber (1500 m ü. M.) gefunden, von wo er auf 145 und 435 MHz arbeiten wird.

Vom 9. bis 20. Oktober 1955 war EA8BS auf dem Mont. Teide auf 145 MHz in Richtung Casablanca QRV.

W7LHL (Seattle) und W6AJF (Sonoma) tätigten auf 2 m eine Verbindung über 200 Meilen. W7LHL arbeitet mit 1 KW und einer 96 Element-Collinear-Antenne. (Was würde da bei uns die Nachbarschaft sagen? HB9LE)

Auf 1260 MHz arbeiteten F3SK und F8OL über eine Distanz von 12 km. HB9LE

KLEINIGKEITEN

Hier Polio-Patient OZ5HE

Kopenhagen: William Henninge war bis 1952 ein junger, erfolgreicher Kaufmann, und die Welt erschien ihm hell und freundlich. Da erkrankte er an Kinderlähmung, und seither ist er an sein Spitalbett gefesselt. Denn seine Atmungsorgane blieben gelähmt, und William ist auf eine künstliche Lunge angewiesen. Aber trotzdem er nur seinen Kopf und seine rechte Hand gebrauchen kann, verzweifelt er nicht. Wie 20 andere seiner Leidensgenossen, benützte er das Angebot des Krankenhauses, einen neuen Beruf zu erlernen. Elektrotechnik und drahtlose Fernmeldetechnik wurden seine Leidenschaft; er lernte auch die Morseschrift und drahtlose Telegraphie. Um eine Lizenz als Radioamateur zu erlangen, bestand er mit bestem Erfolg ein staatliches Examen — alles von seinem Krankenbett aus.

Heute steht auf dem Dach des Krankenhauses eine grosse Antenne, und am Bett von William Henninge ist eine Sende- und Empfangsanlage montiert, die er teils durch einen Fonds geschenkt erhielt, teils auch mit Hilfe anderer Amateure selbst konstruierte. Mit Hilfe eines sinnreichen Mundstückes kann William seinen Sender bedienen Sein Rufzeichen ist OZ5HE, und er ist dänischen Radioamateuren bestens bekannt. Viele von seinen Gesprächspartnern haben «Billy», wie sie den Kranken nennen, im Spital besucht, nachdem sie über die Radiowellen erstmals mit ihm in Kontakt traten. So hat William Henninge, trotz seiner Lähmung, die ihn ans Krankenbett fesselt, den Kontakt mit einer weiten Welt nicht verloren; Erfindungsgeist, Tatkraft und ungebrochener Mut haben ihm selbst ein Leben in künstlicher Lunge lebenswert gemacht.

Aus «SIE und ER»

Amateurradio im Museum

Das berühmte «Science Museum» in London hat einen neuen Anziehungspunkt erhalten. Unter den Objekten der Abteilung Funktechnik ist seit wenigen Wochen eine komplette Amateurfunkstation aufgestellt und in Betrieb genommen worden. GB2SM ist das Rufzeichen dieser Station. Drei Amateure aus der Verwaltung des Museums haben in Zusammenarbeit mit der RSGB und mit der Industrie die Einrichtung mit 2 Sendern und 2 Empfängern übernommen. Der Betrieb auf dem 20 m-Band wird unter der Leitung von G5CS durchgeführt. Trotz des noch nicht beseitigten sehr hohen örtlichen Störpegels konnten bereits eine grosse Anzahl von DX-Verbindungen dem interessierten Publikum vorgeführt werden..

Aus «DL-Rundspruch», Nr. 249

Die Tagebücher des «Vaters des Radio»

Der jetzt 82jährige amerikanische Ingenieur Lee de Forest, der im Jahre 1906 die Dreielektrodenröhre (mit Gitter) erfand und so den Grund für die gewaltige Entwicklung der Radiotechnik legte, hat der Kongressbibliothek in Washington 23 Tagebücher sowie eine Anzahl anderer Papiere übergeben. Die Tagebücher beginnen im Jahr 1891, als der Erfinder 18 Jahre alt war, und begleiten fast 60 Jahre seines Lebens, währenddessen er mehr als 300 Patente erwarb, geben aber auch ein Bild seiner menschlichen Persönlichkeit. Eine Selbstbiographie Lee de Forests, der auch in Günthers «Pioniere der Radiotechnik» figuriert, ist 1950 unter dem Titel «Father of Radio» in Chicago erschienen; eine Veröffentlichung seiner Tagebücher wird von Eloise McCaskill vorbereitet.

Aus «Die Tat» P. B.

KREUZ UND QUER

HB9PT hat kürzlich das HSC-Diplom Nr. 207 erhalten.

HB9MK wird sich in der Zeit vom 16. bis 27. April im Kanton Uri aufhalten und auf 80 und 40 m in Telephonie und Telegraphie arbeiten. Skeds werden für Helvetia 22-Diplom-Interessenten gerne vermittelt.

W2QHH, der weltbekannte QRP-Spezialist, berichtet in der amerikanischen «CQ» (November 1955) auf 9 Seiten über zahlreiche Diplome; eine empfehlenswerte Lektüre für Diplomjäger.

Die polnischen Amateure hielten im Oktober letzten Jahres zum Jahrestag des Sieges der polnischen Armee in der Schlacht bei Lemino einen Gedenkcontest ab. Weiter kann man die Verkopplung zwischen Nationalismus, Armee und Amateurismus nicht treiben!

Laut dem bayrischen «Mitteilungsblatt» hielten am 20. November 1955 die Stationen G3HIL und DJ1ZNA auf 14 MHz eine zweistündige Schachpartie in Telegraphie ab, wobei letzterer Sieger wurde. Allerdings hat inzwischen die deutsche PTT solchen Verkehr als nicht zulässig erklärt.

Die RSGB zählte Mitte letzten Jahres 8159 Mitglieder, von denen 5046 im Besitze einer Sendelizenz waren. Die Gesamtzahl der Sendeamateure beträgt 7384, gegenüber 7624 im Jahre 1954, was eine Abnahme von 240 Konzessionen ausmacht. Weiter wird aus England bekannt, dass nun die Neulizenzierten in Telephonie arbeiten dürfen, was ihnen bis jetzt erst nach einem Jahr erlaubt war.

In Dänemark gibt es derzeit 1833 Konzessionen, in Finnland 1106 Sendegenehmigungen. HB9GU

NEUE BÜCHER

Senden und Empfang kurzer und ultrakurzer Wellen. Von R. Wigand, neu bearbeitet von H Grossmann. Lehrmeister-Bücherei, herausgegeben vom Verlag Alb. Philler, Minden.

1. Teil: Empfangstechnik, Band 951/54, 128 Seiten, Preis DM 2.50
2. Teil: Sendetechnik, Band 1001/04, 152 Seiten, Preis DM 2.50
3. Teil: UKW-Empfangstechnik, Band 1081, 112 Seiten, Preis DM 2.—
3. Teil, Bd. 2: UKW-Sendetechnik, Band 1082, 120 Seiten, Preis DM 2.—
3. Teil, Bd. 3: UKW-Messtechnik, Band 1084, 64 Seiten, Preis DM 1.—

Vor dem Kriege gehörte Rolf Wigand (D4CXF) als Redaktor der deutschen Zeitschrift «CQ» und Verfasser einiger weitverbreiteter Bücher zu den bekanntesten Publizisten und Förderern des Amateurwesens. Da er seit 1945 vermisst wird, hat H. Grossmann (DL3XX) die Aufgabe übernommen, einen Teil dieser Veröffentlichungen neu zu bearbeiten. Er löst diese Aufgabe gut, indem er die flüssige Darstellungsweise dort beibehält, wo die Grundlagen den jetzigen Verhältnissen noch entsprechen. Wo Korrekturen nötig geworden sind, greift er durch und bringt neue, zeitgemässe Schaltungen mit den gegenwärtig gebräuchlichen Röhren. Man empfindet lediglich als Mangel, dass nur wenige der beschriebenen Geräte durch neue Photos dem Leser näher gebracht werden. Die fünf Bändchen behandeln jedes der angegebenen Gebiete als abgeschlossenes Ganzes. Ein weiterer Vorteil ist der äusserst günstige Preis und die Möglichkeit, jedes Bändchen einzeln kaufen zu können. P. B.

Miniatur- und Subminiatur-Empfänger. Grundlagen, Konstruktionsprinzipien und ausführliche Bauanleitungen. 72 Seiten mit 71 Bauskizzen, Photos und Tabellen. Von Werner W. Diefenbach. Deutsche Radio-Bücherei Band 108. Kart. DM 3.50. Jakob Schneider Verlag, Berlin-Tempelhof.

Vor etwa 3 Jahren erschien vom gleichen Verfasser ein Büchlein unter dem Titel «Subminiatursender». Gewissermassen als ergänzende Fortsetzung hiezu ist das vorliegende Bändchen zu werten. Die Industrie liefert bekanntlich heute kleinste Spezialbauteile aller Art, mit denen sich vielerlei Geräte anfertigen lassen, vom modernsten Detektor mit Germaniumdiode über den Geradeausempfänger mit Transistoren bis zum Vierröhren-Super mit Subminiaturröhren bestückt. Diese diversen Möglichkeiten werden anhand von übersichtlichen Konstruktionsskizzen und guten Photos ausführlich dargestellt. Weiter Raum, fast die Hälfte, ist der grundlegenden Schaltungstechnik und den selbsthergestellten Spezialbauteilen eingeräumt. Dieser Band 108 ist für den QRPP-Spezialisten eine wahre Fundgrube! HB9GU

Radio-Taschenbuch für Rundfunkmechaniker, Techniker und Radiofreunde. Von Friedrich Stejskal, 368 Seiten mit 323 Abbildungen. Kartoniert mit Leinenrücken. Preis DM 8.80. Ferd. Dümmlers-Verlag, Bonn.

Die Friedrich'schen Fachbücher haben schon die 4-Millionen-Auflagegrenze überschritten; einzelne Bücher haben die 125. Auflage erlebt. Dies dürfte eine Empfehlung sein für das «Radio-Taschenbuch», das sich würdig an die übrigen Verlagspublikationen anreiht, denn es enthält alles, was man braucht, um sich in das HF-Gebiet einzuarbeiten und sich auch später wieder zu orien-

tieren. Es ist Einführungs- und Nachschlagewerk in einem. Nebst den unvermeidlichen Grundlagen finden sich Formeln, Tabellen, Berechnungsbeispiele, Erläuterungen von Fachausdrücken etc. Unmöglich ist es, im einzelnen auf die ausserordentliche Reichhaltigkeit und Vielseitigkeit des dargebotenen Materials einzugehen, und so dürfte das Buch geeignet sein, das technische Niveau des Lesers wesentlich zu heben. -pb-

Einführung in die Kurzwellen- und Ultrakurzwellen-Empfänger-Praxis. Von Oberingenieur Karl-August Springstein. 456 Seiten mit 429 Abbildungen und zahlreichen Tabellen und Tafeln, 2. Auflage. Preis DM 13.50. Fachbücherverlag Leipzig.

Das Fachbuch leitet zum Bau und Gebrauch von Kurzwellen- und Ultrakurzwellenempfängern an. Es behandelt zunächst ihre Aufgaben und die verschiedenen Arten der Signale und geht dann näher auf die Konstruktion und die Handhabung der einzelnen Empfängerarten ein. Dabei hat der Verfasser immer die Gegebenheiten der Praxis im Auge und verzichtet im allgemeinen auf theoretisch tiefer gehende Begründungen durch längere mathematische Ableitungen. Nur dort, wo es ihm für das Verständnis der technischen Zusammenhänge notwendig erschien, wurden einige solche Ableitungen gegeben; sie stellen jedoch keine besonderen mathematischen Anforderungen an den Leser. Das Buch setzt die Kenntnis der Grundlagen des Mittel- und Langwellenempfanges sowie der umfangreichen Probleme der Niederfrequenztechnik als bekannt voraus.

Dem Verfasser gebührt volle Anerkennung für die klare und übersichtliche Darstellung. Das Werk hat auch heute noch seine Berechtigung, obwohl immer mehr Amateure den einfacheren Weg wählen und sich eine Empfangsanlage käuflich erwerben. In einer eventuellen 3. Auflage dürfte das Problem des heute immer mehr verbreiteten Doppelsupers noch grössere Beachtung finden. Ohne Uebertreibung kann aber gesagt werden, dass das Buch ein weiterer empfehlenswerter Baustein in der technischen Bibliothek ist. P. B.

Aus den Sektionen

Sektion Aargau

An der letzten Versammlung wurde August Doll (HE9EOD) als Neumitglied aufgenommen.

Unsere Peiler-Bauaktion geht langsam dem Ende entgegen. Wir suchen dringend OMs unserer Sektion, welche an der Fertigstellung der 15 Peiler mithelfen können. Interessenten melden sich bei HB9SQ, Tel. 2 17 75.

Auf vielseitigen Wunsch wird HB9NQ seinen Vortrag (mit vielen Fotos) über die Auspeilung der unterirdischen Gänge in Aarau wiederholen; das Datum wird noch bekanntgegeben.

Es ist vorgesehen, die Uebung anlässlich der Einweihung unserer Peiler mit der Besichtigung des Nidlenlochs am hinteren Weissenstein zu verbinden (nur für schlanke Personen, da HB9KB-Posturen beim Jungfernschlupf in Schwierigkeiten geraten).

An der nächsten Versammlung findet eine Versteigerung von Amateurmaterial statt. Wir bitten alle OMs, ihr entbehrliches Material mitzubringen.

Sektionsversammlungen: 17. März um 20.15 im Bahnhofbuffet Aarau: Versteigerung von Amateurmaterial. — 5. Mai um 20.30 Bahnhofbuffet Aarau: Programm wird noch bekanntgegeben. HB9SQ

Sektion Luzern

Adresse des Präsidenten: Fridolin Bachmann (HE9RPT), Wesemlinstrasse 63a, Luzern.

Sektion St. Gallen

An der Generalversammlung in Bern war die Sektion durch HB9LQ, HB9QR und HB9JK vertreten, um sich für die versäumte Delegiertenversammlung zu revanchieren.

HB9QR, zur Zeit der aktivste OM der Sektion, erreichte letztes Jahr in verschiedenen Wettbewerben gute Resultate; begünstigt durch seinen sehr guten Standort erzeugt er ein beachtliches Signal im DX-Verkehr, wodurch mancher Helvetia 22 Diplom-Anwärter zu dem raren TG kam. Ebenfalls im Kanton Thurgau betätigt sich HB9TL, trotz erheblicher Antennenprobleme, auf allen Bändern sehr aktiv. Antennensorgen hat auch HB9LQ, dessen 20 m-Masten sich wegen einem unsanften Wind horizontal polarisierten. HB9MX, aus dem Fürstentum Liechtenstein zurückgekehrt, hat sich mit einer neuen Endstufe befasst, die nächstens ihre Feuertaufe erhalten soll. HB9PE ist seit einiger Zeit auf UKW abgewandert und hat dazu noch ein besseres QTH bezogen. HB9KD ist immer sehr QRL und nur noch an Sonntagen zu hören. HB9JK ist nach Versuchen mit 15 m-Beams nur noch auf 20 m voll aktiv und muss wärmeres Wetter abwarten, um die neue Rotary montieren zu können. HB9JK

Sektion Thun

Treffpunkt: Restaurant Alpenblick-Terminus, 1. Dienstag d. M. um 20.00.

Tarif: 10 Cts. pro Wort. Nichtmitglieder und Anzeigen geschäftlichen Charakters: 20 Cts. pro Wort. — Der Betrag wird nach Erscheinen durch das Sekretariat erhoben.

Gesucht: Kristalle zwischen 8650 und 8350 kHz, ferner defekte Kristalle für HT-4/BC-610. Peter Ollmann (HE9RNP), Bruderholzstrasse Nr. 94, Basel.

Gesucht amateurfreundlicher Zimmervermieter in Zürich. Beat Keel (HB9PU), im Klösterli 47, Zürich 7.

Gesucht eine Lehrstelle für Elektromonteur. M. Kobler, Montlingen.

A vendre: BC-221, frs. 280.—; cristaux 500 kc, frs. 9.—. **Cherché:** transformateur 220 V primaire, 1000 V/500 mA secondaire. HB9LA, Box 31, Lausanne 19.

Zu verkaufen: 1 BC-348 mit separatem Netzteil, Lautsprecher, S-Meter etc., 450.— Fr. 1 Schallplattenschneidegerät, Fr. 70.—. A. Gersbach, Zürich 51, Tel. (051) 46 76 68.

Zu verkaufen: Empfänger BC-348, mit eingebautem Netzteil und separatem Lautsprecher. Preis Fr. 450.—. A. Necker, Schwandenstrasse 11, Kilchberg (ZH), Tel 91 53 84.

Verkaufe Empfänger NC-125, tadelloser Zustand, wegen Doppelbesitz. — R. Thomann (HB9GX), Zwinglistrasse 22, Bern, Telephon 7 19 65.

Zu verkaufen: 2 m-Empfäng., Type R-1392D, 15 Röhren, Frequenz 95—150 MHz. Preis Fr. 200.—. H. Hasler (HE9EMF), Unterstrasse Nr. 15, St. Gallen.

Zu verkaufen: Universalinstrumente Sanwa (9x12x3,5 cm), 2000 Ohm/Volt, Bereiche Gleich- und Wechselstrom 10/50/250/500/1000 Volt, Gleichstrom 500 µA/25/500 mA, 10 Kiloohm/1 Megohm, Stück à Fr. 85.—. 2 TL-Gleichrichter komplett, à Fr. 120.—. 1 National UHF-Empfänger 1—10 m, komplett (Röhren 954, 955, 6C5, 6F8), Fr. 140.—. 1 Gleichrichter (kommerziell), 1000 Volt/300 mA, Fr. 80.—. 1 Transformator 1x375 Volt/250 mA, Fr. 25.—. 2 Preselectoren: RME DB20 Fr. 95.—, DB22A (wie neu) Fr. 260.—. M. Münger, (HB9QK), Militärstrasse 64, Bern.

Zu kaufen gesucht: Sender, auch selbstgebaut, eventuell nur Chassis, komplett betriebsklar, mit Netzteil, jedoch ohne Modulator, für das 10, 20, 40 und 80 m-Band, für Telephonie, Leistung egal. Ansichtssendung erwünscht, Barzahlung bei Konvenienz, eventuel in Gegenrechnung mit Material möglich. — REA Radio-Television, M. Müller & Co., Biel 8.

Wegen Nichtgebrauchs zu verkaufen: Modulator 200 Watt, 15 Röhren (3x6SF5, 2x6SL7, 2x6V6, 4x807, 5Y3, 80, 2x3B25), 3 Mikroeingänge, 1 Grammoeingang, separate Hoch- u. Tieftonregelung (1. Stufe ist orig. Biennophone-Verstärker Typ V12, Neupreis 561.—), Chassis mit Frontplatte für Rackmontage, grau schrumpflackiert, komplett in einwandfreiem Zustand, nur Fr. 480.—. Ernst Müller (HB9PI), Baumgartenweg 4, Liestal.

Eine flehende Bitte der Redaktion

Wir bitten unsere regelmässigen und gelegentlichen Mitarbeiter, zu beachten, dass für den Old Man bestimmte Manuskripte (auch Sektions-Mitteilungen) mit doppeltem Zeilenabstand niedergeschrieben sein müssen; auf der rechten Seite ist zudem ein Rand von wenigstens 3 cm freizulassen. Für saubere und deutliche Manuskripte und Zeichnungen sind wir sehr dankbar, denn sie ersparen uns viel unnötige Arbeit.

QSL-KARTEN

In gediegener Ausführung vom Drucker des Old Man
Buchdruckerei
A. Schudel & CO
Riehen/BS

AMATEURE!
Silenic-Angebot

Radio Silenic Bern Waisenhausplatz 2

Erhalten Sie unser

regelmässig zugestellt?

Das führende Spezialgeschäft

Amateure, Bastler, Reparateure

erhalten gratis meine Listen über:
Radio-, Schwachstrom-, Elektro-Material,
Bausätze, Occasionen usw.

Elektro-Versand Diserens, Zürich 1

Löwenstraße 30, Telephon 25 70 77

Die deutsche Amateurzeitschrift

Das DL-QTC

½ Jahr Fr. 5.30, 1 Jahr Fr. 10.20
Gruhle, Kurzwellenempfänger von A—Z,
Fr. 3.50 (für den Anfänger).

Verlangen Sie Prospekt, auch über Lehrgänge u. a. K. Enggist, Postfach Riehen.
Postcheck V 17739.

Haben Sie Wissenslücken? **Fehlen Ihnen technische Kenntnisse?**

Unsere Kurse helfen Ihnen weiter! Lernen Sie nach dem seit 50 Jahren bewährten Onken-System zu Hause, in Ihrer Freizeit, zu geringen Kosten. Es gibt Kurse über: Fernmelde- und Radiotechnik, Elektrotechnik, Maschinenbau, Bautechnik und Rechenschieber-Rechnen. Verlangen Sie kostenlos und für Sie unverbindlich unsere orientierende Broschüre.

Lehrinstitut Onken Kreuzlingen 59

Union Schweizerischer Kurzwellen-Amateure

Präsident: Edouard Maeder (HB9GM), rue Ch. Giron 9, Genève (Tel. 022/33 69 22). *Vizepräsident:* Otto Jenni (HB9FY), Langenhagweg 9, Reinach (BL). *Sekretär u. Kassier:* Franz Acklin (HB9NL), Knutwil (LU). *Verkehrsleiter:* Max de Henseler (HB9RS), Servette 49, Genève. *UKW-Verkehrsleiter:* Rudolf Furrer (HB9LE), Langgasse 72, Winterthur. *IARU-Verbindungsmann:* Jean-Pierre Christen (HB9PM), rue du Grand Pré 49, Genève.

Sekretariat, Kassa, QSL-Bureau: Frau M. Wüthrich-Blaser, Haggenhaldenweg 18, St. Gallen-Bruggen. *Briefadresse:* Postfach 1203, St. Gallen, Telephon (071) 22 96 33. *Paketadresse:* USKA-Sekretariat, Haggenhaldenweg 18, St. Gallen-Bruggen. *Postcheck:* III 10397, Union Schweizerischer Kurzwellen-Amateure, Bern.

Bibliothek: Hans Bäni (HB9CZ), Pfaffenbühlweg 5, Thun 4.
Jahresbeitrag: Aktivmitglied Fr. 20.—, Passivmitglied Fr. 15.—, OLD MAN inbegriffen; OLD MAN-Abonnement Fr. 15.—. *Melden Sie bitte Adreßänderungen frühzeitig an Postfach 1203, St. Gallen.*

Druck: A. Schudel & Co., Riehen

Fort Orange Radio Dist. Co.

WE HAVE THEM NOW!

NATIONAL'S NC-300 RECEIVER $ 349.95	TECHNICAL MATERIALS GPR-90 RECEIVER $ 395.00
Matching speaker $ 17.00	Speaker $ 16.00

HALLICRAFTERS

NEW! SX-100 $ 295.00 Receiver	NEW! SX-96 $ 249.50 Receiver	NEW! SX-99 $ 149.50 Receiver

Matching R-46B speaker for above $ 17.95

HT-31 SSB-AM-CW Linear Power Amplifier $ 395.00	HT-30 SSB-AM-CW Trans.-Exciter-VFO 10—80 meters $ 495.00

WE ARE FOREIGN TRADE SPECIALISTS

WE OFFER FAST RELIABLE SERVICE

WRITE FOR OUR LARGE CATALOG AND USED AND SPECIALS LIST

WE HANDLE ALL BRANDS OF HAM EQUIPMENT AND PARTS

24 HOUR HAM CLOCKS . . . . . $ 11.95
T17B TYPE CARBON HAND MIKES 2.50

Fort Orange Radio Dist. Co.
904 Broadway, Albany 7, N.Y. USA

Herrn Hans Reinhard
Alpenstrasse 36
K r i e n s /Luz.

A Z Basel 4

Grundig Bandrecorder

Neuestes Koffer-Modell soeben erschienen

Ein hervorragendes Qualitätsgerät von sehr grosser Klangtreue und Frequenz-Stabilität. Unentbehrlich auf jeder Ham-Station für 1000 Anwendungen. Sehr niedrige Bandkosten (ca. Fr. 12.— pro Stunde Aufnahmedauer!). Aufnahmen ab Mikrofon, Radio oder Schallplatte mit Drucktastensteuerung.

Neuer Preis: nur Fr. 635.—
(üblicher Uska-Rabatt / Teilzahlung möglich)

Technische Daten:
Frequenzbereich 50—10 000 Hertz - Automatisches Abschalten an beiden Bandenden - Genaues Zählwerk zum sofortigen Wiederauffinden bestimmter Bandstellen - Schneller Vor- und Rücklauf - Magisches Auge als Aussteuerungskontrolle - Standard-Bandgeschwindigkeit von 9,5 cm pro Sekunde - Internationale Spur-Norm - Mithörregler bei Aufnahme - Abschaltbarer Lautsprecher - Doppelspuraufnahme - Solider Tragkoffer (36 x 30 x 19 cm), Gewicht 10 kg mit eingebautem Lautsprecher - Für alle Wechselspannungen - Netzleistung: 50 Watt
Röhrenbestückung: EF804 - ECC81 - EL42 - EM85 - 2 Selenzellen
Die Geräte treffen laufend in geringen Stückzahlen ein. Verlangen Sie Sonder-Prospekt.

Radio Jean Lips HB 9 J

Dolderstraße 2 **Zürich 32** **Tel. 32 61 56**