OLD MAN

ORGANE DE L'UNION SUISSE DES AMATEURS SUR ONDES COURTES

BOLLETTINO DELL' UNIONE SVIZZERA DEGLI AMATORI DI ONDE CORTE

BULLETIN OF THE SWISS UNION OF SHORT WAVE AMATEURS

INHALT

Die Seite der Verkehrsleiter
Rallye National de Radio-Gonometrie 1959
Nationales Peilrally
National Mountain Day 1959
Nach der Aenderung der Reglemente
Après une modification des règlement
Rund um die UKW / Nouvelles VHF
Concours VHF des 4 et 5 juillet 1959
UKW-Wettbewerb vom 4./5. Juli 1959
DX-Aktualitäten
CQ World Wide DX Contest 1959
Amateur-Sendekonzessionen
Einseitenbandmodulation mit Class C-Endstufe
T-Notch Filters
Liste des amateurs étrangers ayant obtenu de diplôme H 22 (Fin)

27. Jahrgang **September 1959** **Nr. 9**

MITTEILUNGSBLATT DER UNION SCHWEIZERISCHER KURZWELLEN-AMATEURE

Der Traum eines jeden ernsthaften HAM

Gonset (neueste Modelle demnächst lieferbar)

6 oder 12 V = 115 V ~

G-66B Fixed-Mobile Receiver

G-77A Fixed-Mobile Transmitter, 80—10 Meter

Verlangen Sie die interessanten Prospekte bei der GONSET-Alleinvertretung:

WESTREX COMPANY, ALPINE

(HB8WP) Viaduktstraße 60, Basel, Tel. (061) 25 02 80

SSB

Never before such bargains in American gear!

Used Central Electronics 10B, 20A and BC-458 VFO's, turned in on new 100 V's, delivered to you at about 80 % of new U.S. price, plus your Customs duty.

New 100V, 600L, MM2, B-Slicers and Kits, allowances on trade-ins of your local non-amateur products.

World-Wide — Write W9ADN

ORGANS & ELECTRONICS

Box 117, Lockport, Illinois, U.S.A.

QSL-Karten

Da die Nachfrage nach unserem Musterbuch sehr gross ist, bitten wir die OMs freundlich, uns das Buch jeweilen rasch wieder zu retournieren. Besten Dank!

Buchdruckerei A. Schudel & Co.
Riehen/Basel
Schmiedgasse 9
Telephon (061) 51 10 11

27. Jg., Nr. 9

OLD MAN

Sept. 1959

Organ der Union Schweizerischer Kurzwellen-Amateure

Rédaction: Bernard H. Zweifel (HB9RO), Ch. Levant 123, Lausanne (Tél. 021/28 03 70)
Uebersetzungen: O. Jenni (HB9FY), Langenhagweg 9, Reinach BL
Redaktionsmitarbeiter (deutschsprachige Artikel): R. Faessler (HB9EU), Chamstrasse 68 D, Zug
Redaktionsschluss: 15. des Vormonats
Inserate und Ham-Börse: J. Keller (HB9PQ), Kaspar Steinerstrasse 7, Emmen, Luzern

DIE SEITE DER VERKEHRSLEITER

12./13. September	World-Wide 80 m Activity Contest I (s. DX-Aktualitäten)
12./14. September	LABRE PY A3 (1200—1200 GMT, 48 h.)
20. September	QRP Field Day for G... only
19./20. September	Scandinavian Activity Contest, A1
26./27. September	Scandinavian Activity Contest, A3
3./4. Oktober	VK-ZL Contest A3 (1000—1000 GMT)
4. Oktober	National Peilrally in Bern
11. Oktober	Trafic Marathon, 4e Etappe
10./11. Oktober	VK/ZL Contest A1, 1000—1000 GMT
10./11. Oktober	World Wide 80 m Activity Contest II
23./25. Oktober	CQ World Wide DX Contest phone
21./22. November	RSGB Telephony Contest (21/28 Mc/s)
27./29. November	CQ World Wide DX Contest CW
4. Dezember	Trafic Marathon, 5e Etappe
13. Dezember	Contest de Noël phonie
20. Dezember	Ccntest de Noël graphie

Nationales Peilrally 1959 — Rallye National de Radio-Gonometrie 1959

Sonntag, 4. Oktober

Die Ortsgruppe Bern der USKA lädt alle Interessenten zur Teilnahme der diesjährigen Peilfuchsjagd auf 80 m freundlich ein. Der Anlass wird bei jeder Witterung durchgeführt.

Programm

0800 Besammlung der Teilnehmer beim Koordinatenpunkt 602250/200650. Ausgabe der Startkarten gegen eine Teilnahmegebühr von Fr. 5.—

0830 Abfahrt zum Kilometer-Test

0900 Start

1400 Emissionsschluss

1500 (ca.) Rangverkündung, geselliger Hock.

Reglement

1. Jedermann ist teilnahmeberechtigt.
2 Jede Equipe beschafft sich ihr eigenes Fahrzeug. Die Organisatoren stellen keine zur Verfügung.

Dimanche, 4 octobre

La section de Berne de l'USKA organise cette année un rallye radio sur 80 mètres, auquel chacun est cordialement invité. Le concours aura lieu par n'importe quel temps.

Programme

0800 Rassemblement des participants au point 602250/200650, distribution des cartes de contrôle contre versement de Fr. 5.— (taxe de participation).

0830 Vérification des compteurs kilométriques sur parcours de contrôle.

0900 Départ.

1400 Fin d'émission.

1500 (env.) Proclamation des résultats, réunion amicale.

Règlement

1. Le concours est ouvert à chacun.
2 Chaque équipe fournit son propre véhicule, les organisateurs n'en fournissant aucun.

3. Zur Bestreitung des Rally ist die Karte Bern 1 : 100 000 erforderlich. Solche Karten können am Start käuflich erworben werden. Peilutensilien (Bussole, Transporteur, Masstab etc.) sind durch die Teilnehmer zu beschaffen.
4. Der Equipenchef richtet die erforderliche Anmeldung, enthaltend:
   Rufzeichen (wenn er eines besitzt)
   Name und Adresse des Chefs
   Namen der Begleiter
   Art des Fahrzeuges und Polizeinummer
   an HB9GX, Robert Thomann, Zwinglistr. 22, Bern, bis spätestens 26. September 1959.
5. Alle Teilnehmer haben sich während des Rally strikte an das Motorfahrzeuggesetz zu halten.
6. Für Schäden jeder Art haften die Teilnehmer selber.
7. Jeder Equipe wird anlässlich der Rangverkündung ein kleines Erinnerungsgeschenk überreicht. Preise werden nach Möglichkeit zugesprochen.

3. Pour le concours, la carte de Berne au 1 : 100 000 est indispensable. Ces cartes seront en vente sur place. Les participants doivent se munir des accessoires tels que boussole, rapporteur, règle graduée, etc.
4. Le chef de chaque équipe participante enverra à HB9GX, Robert Thommann, Zwinglistrasse 22, Berne, jusqu'au 26 septembre au plus tard, les indications suivantes :
   Indicatif d'appel (s'il en possède un),
   Nom et adresse du chef d'équipe,
   Nom des membres de son équipe,
   Genre de véhicule utilisé,
   Numéro des plaques de police.
5. Pendant tout le rallye, les participants sont tenus de respecter strictement les règlements de la circulation.
6. Les participants font le concours à leurs risques et périls.
7. Après la proclamation des résultats, un petit souvenir sera remis à chaque équipe. Suivant les possibilités des organisateurs, une distribution de prix sera faite.

National Mountain Day 1959

Classement / Rangliste

Rang	Call	QSOs	Points	QTH
1	HB1EQ	26(1,2)	106	Creux-du-Van, NE, 1453 m
2	HB1GX	35	105	Rütifluh, SO, 1215 m
3	HB1UX	27	90	Bachtel, ZH, 1118 m
4	HB1UJ	26	90	Sattelegg, SZ, 1220 m
5	HB1QA	26	85	NW. Fischenthal, SG, 1076 m
6	HB1XC	25	84	Bütschelegg, BE, 1059 m
7	HB1BP	23	78	Rigi-Scheidegg, SZ, 1162 m
8	HB1MD	22	76	Gottschalkenberg, ZG, 1152 m
9	HB1OD	24	72	Hintererbielberg, BE, 1407 m
10	HB1SQ	14(1,2)	65	Passwang, BL, 1128 m
11	HB1RV	18	64	Frohnalpstock, SZ, 1922 m
12	HB1KO	17	60	ü. Alpthal, SZ, 1200 m
13	HB1RP	16	60	Weissenstein, SO, 1215 m
14	HB1JP	15	52	Chasseron, VD, 1587 m
15	HB1YC	11	38	Monti di Balnera, TI, 1150 m
16	HB1GP	8	32	Hochalp, AR, 1500 m
17	HB1LN	7	28	Gournigel, NE, 1300 m
18	HB1OQ	7	26	Windegghütte Trift, BE, 1900 m
19	HB1MU	5	18	Dent de Vaulion, VD, 1350 m

Les stations suivantes étaient hors concours :

HB1CM	26(1,5)	123	Sur Vercorins, VS, 2100 m
HB1DD	14	50	Chautzay, VD, 1060 m
HB1MR	1(1,2)	5	Balmhorn, ZH, 3700 m

Comme amateurs-récepteurs, nous enregistrons :

1	HB9RDX(YL)	5	59	Les Arêtes/La Chaux-de-Fonds, 1100 m
2	HE9EYM		9	Hörnli, ZH, 1138 m

Les stations HB1 suivantes n'ont envoyé ni rapport ni inscription et comptent de ce fait pour 2 points seulement :

Folgende HB1-Stationen haben weder Anmeldungen noch Berichte eingesandt, und werden damit mit nur 2 Punkten bewertet:

HB1IR, KN, MB, GQ, SV.

Les stations suivantes ont aidé aux concurrents: Die folgenden Stationen haben mitgeholfen:

HB9J, AT, CT, EL, FT, FV, HP, HT, IC, JJ, LB, MC, NH, OS, PC, PP, PS, QK, RU, UB, UT, UV, VN, WJ, VD, VY, XE, YD, checklog HB9J.

Description des Stations — Stationsbeschreibungen

(1. Récepteur/Empfänger, 2. Emetteur/Sender, 3. Poids alimentation/Batteriengewicht, 4. Poids total/Gesamtgewicht, 5. Input)

EQ: 1. 1-V-3 Trans. DL67, 2. VFO-PA DL94-5618, 3. 2,450 (FOX, torches) 4. 4,140, 5. 7 W.
GX: 1. 1-V-2 (1L4s), 2. CO-PA 1L4-3A4, 3. 4,000 (BA40), 4. 5,900, 5. ??
UX: 1. ZH Peilempfänger, 2. ZH NMD Sender, 3. 1,700 (2 x 75V), 4. 5,900, 5. 3 W.
UJ: 1. ZH Peilempfänger, 2. ZH NMD Sender, 3. 1,700 (2 x 75V), 4. 5,900, 5. 3 W.
QA: 1. ZH Peilempfänger, 2. ZH NMD Sender, 3. 1,700 (2 x 75V), 4. 5,900, 5. 3 W.
XC: 1. AG Peilempfänger, 2. VFO-PA 958-3A4, 3. 1,800 (6 x 34V), 4. 5,900, 5. 3 W.
BP: 1. ZH Peilempfänger, 2. ZH NMD Sender, 3. 1,700 (2 x 75V), 4. 5,900, 5. 3 W.
MD: 1. ZH Peilempfänger, 2. ZH NMD Sender, 3. 1,700 (2 x 75V), 4. 5,900, 5. 3 W.
OD: 1. 1-V-3 Trans. DL67, 2. ECO 6AK6, 3. 3,400, 4. 5,300, 5. ??
SQ: 1. AG Peilempfänger, 2. VFO-PA DL92-3D6, 3. 1,300 (1 2/3 FOX), 4. 4,465, 5. 3 W.
RV: 1. AG Peilempfänger, 2. ECO DL95, 3. 1,850 (3 x FOX), 4. 5,955, 5. 7,5 W.
KO: 1. 5 Rö-Super 1,5 V, 2. ECO 6AK6, 3. 1,450 (2 x FOX + Petrix), 4. 5,350, 5. ??
RP: 1. 1-V-2 1,5 V, 2. VFO-PA 3S4-3B4, 3. 2,100 (3 x FOX + Stab.), 4. 5,900, 5. ??
JP: 1. 4 Rö-Super 1,5 V, 2. VFO pp-Bu-PA 1T4-3S4-3A4, 3. 1,700 (2 x 75V), 4. 6,000, 5. 3 W.
YC: 1. 1-V-1 3 x 1L4, 2. CO-PA 3A4-3A4, 3. 3,300, 4. 5,885, 5. 1,8 W.
GP: 1. 1-V-1 3 x DF96, 2. CO-PA 6C4-6G6, 3. 2,350, 4. 6,000, 5. ??
LN: 1. 1-V-3 Trans. DF96, 2. ECO-PA 6BJ6-6AQ5 (90V!), 3. 2,700 (49121 + torches), 4. 6,000, 5. 2 W.
OQ: 1. AG Peilempfänger, 2. CO-PA 3S4-3D6, 3. 1,700, 4. 5,470, 5. 0,5 W.
MU: 1. 1-V-1 1,5 V, 2. Hartley DLL21, 3. 3,600, 4. 5,350, 5. 3 W.

CM: 1. O-V-1 Trans. OC44-ES3104, 2. Colpitts DC70, 3. 0,810 (1 1/3 FOX 136V), 4. 2,350, 5. 3 W.
DD: 1. 0-V-1 DLL21, 2. CO RE134, 3. 0,700 (1 x FOX 103V), 4. 3,00, 5. 1 W.
MR: 1. 0-V-1 3Q4 OC71 Trans., 2. CO 3Q4, 4. 1,950 (150 et 30 V), 4. 4,410, 5. 2 W.

RDK: 1. 1-V-3 Trans., 2. DL67-DL67 3 x ES3104, 3. 30 V FOX, 4. 1,250.
EYM: 1. 1-V-1, 2. EF80 und ECC81, 3. 200 V FOX, 4. 3,000.

NB. ZH NMD-Sender = VFO-BU-PA mit 3D6 PA. — ZH Peilempfänger = 4 Rö-Super 1T4-1L4-1D8. AG Peilempfänger = 4 Rö-Super DK + DF Serie und OC71 NF Transistoren.

NMD-Kommentare 1959 — Commentaires du NMD 1959

HB1KO: Wegen besuchter Frühmesse auf der Alp wurde ich erst um 0825 Uhr fertig mit dem Antennenbau. Nach Beendigung des Testes ging ich bei grösster Hitze zu Fuss bis nach Einsiedeln; von 0630 morgens bis nachmittags 1500 blieb ich ohne Verpflegung, wie früher beim Militär, hi!

HB1QA. Es war dieses Jahr das erste Mal, dass ich dabei war, und es war ganz gut, leider habe ich 1GP, 1MU und 1LN nicht erreicht, 1MR gar nicht gehört. Doch darf ich zufrieden sein, und die Familie hatte etwas vom Sonntag.

HB1UM: Ayant eu des ennuis avec le récepteur, je m'excuse auprès des stations qui auraient été QRM par HB1MU.

HB1LN: Fort beau début, mais après une demi-heure de trafic en voulant sortir de la tente, j'appris à mes dépens que les filaments supportent mal le 90 Volt!! Je connais le nom d'un certain général français qui joua un rôle important à cet instant précis du contest ! 1000 regrets pour ceux qui ne m'ont plus entendu à partir de ce moment, et dire qu'il n'y avait même pas de bolets pour se consoler !

HB1GP: Ich hörte eine Menge Stationen, die mir aber keine Antwort gaben, obschon ich doch gute Rapporte erhielt. Die geographische Lage spielt offenbar eine bedeutende Rolle.

HB1XC: Ich habe dieses Jahr zum ersten Mal an diesem Wettbewerb teilgenommen, und ich kann jetzt schon sagen, dass ich nächstes Jahr wieder gehen werde, denn dieser NMD hat etwas Faszinierendes an sich. Leider war die Unterstützung durch HB9-Stationen etwas flau, was vermutlich auf das Prachtswetter zurückzuführen war.

HB1RV. Vorbei ist wieder ein Abenteuer hoch oben in reiner Alpenluft. Der Contest selbst verlief anfänglich flott und spannend. Schon um zehn Uhr jedoch setzte der Verleider ein, da die meisten Teilnehmer bereits abgestrichen waren. Das vieldiskutierte Reglement sollte nach persönlicher Ansicht wie folgt geändert werden: 1. Contestdauer 3 Stunden; 2. Nach Ablauf einer Stunde kann die gleiche Station erneut gearbeitet werden.

HB1JP. Wx sehr schön, warm. Vermutlich infolge ungünstigen Bodenverhältnissen (Kalkfelsen mit dünner Humusschicht) war die Abstrahlung meiner Eindrahtantenne schlecht. Unsere Signale wurden überall schlecht empfangen. Im Empfänger waren die meisten Portable Stns zu hören, leider wurden wir nicht überall gehört. Dieser NMD war trotz des etwas mageren Resultates wieder ein schöner Anlass, an welchem ich immer gerne teilnehme. Was mich jedoch dieses Jahr gestossen hat, ist die Einführung von Multiplikatoren für verschiedene Stationstypen. Meiner Ansicht nach bedeutet das Arbeiten mit Transistoren keinen Nachteil, der durch Multiplikatoren kompensiert werden müsste. Im Gegenteil, der geringere Stromverbrauch zum Beispiel eines Rx und die damit verbundene Gewichtsersparnis an Rx Batterien erlaubt eine leistungsfähigere Senderendstufe zu bauen usw. Mit dem heutigen Stand der Transistortechnik ist es heute ohne weiteres möglich, Geräte zu bauen, die technisch den heute verwendeten NMD-Geräten in keiner Weise nachstehen. Ein Scorezuschlag erscheint mir auch aus diesem Grunde ungerechtfertigt.

Im Gegensatz zu einer NFD-Station werden die NMD-Geräte von den meisten OMs nur einmal im Jahr am NMD eingesetzt. Aus diesem Grunde muss eine Station mehrere Jahre ohne Benachteiligung eingesetzt werden können. Ein alljährliches Abändern der Station entsprechend neuen Reglementen lohnt sich nicht, zumal immer noch viele andere Bauprobleme auf eine Verwirklichung warten.

Schliesslich möchte ich noch bemerken, dass die notwendigen Transistoren sowie die notwendigen Kenntnisse und Messgeräte nur einer kleinen Anzahl von in der Industrie tätigen OMs zur Verfügung stehen, die dank ihren technischen Kenntnissen und Möglichkeiten ohnehin im Vorteil sind.

HB1OQ: Der NMD ist nun vorbei. Obwohl ich nur 7 Stationen arbeiten konnte, hatte es mir richtig Spass gemacht. Leider sanken die alten Batterien vom NMD 58 in die Knie. Ebenfalls war der Standort Windegghütte, 1900 m, sehr ungünstig. Schon der Aufstieg dauerte etwas mehr als drei Stunden, hi. Ich möchte vorschlagen, dass man eine gearbeitete Station nach einer Stunde wieder arbeiten kann. Dadurch gäbe es etwas mehr QSOs. Nach meiner Ansicht könnte man ebenfalls bereits um 1100 QRT machen. Die Bedingungen sind ja sowieso um diese Zeit sehr schlecht.

HB1GX: Dieser Mountainday entsprach meinen Erwartungen. Ob nun die neue Bewertung des Scores durch die Multiplikationen eine glückliche Lösung darstellt, mag dahin gestellt bleiben. Auf jeden Fall bevorzugt sie die technische Seite — während die «operation practis» eher zu kurz kommt. Ist diese Forcierung in den Transistorenbau unserer NMD-Geräte wirklich das Ziel, das wir uns für den Mountain Day gesteckt haben?

Le TM: Une saine compétition qui rallie chaque fois, et parmi les plus jeunes, de nouveaux adeptes. Il est vrai que d'autres se retirent, et c'est fort dommage, où sont les FP, les JU, les CZ et les BE pour n'en prendre que quelques-uns au hasard ? Enfin quelques autres en assez grand nombre sont des fidèles depuis plusieurs années déjà. La propagation ? pas si mauvaise que çà par ce superbe WX, peu avant midi on entendait encore presque tous les participants et les derniers QSOs pouvaient se faire au simple prix d'une diminution de QRK. La participation des HB9...? pas si maigre qu'on a l'air de le croire à en consulter la liste, toutefois un peu sporadique, et à ce sujet je dois faire une critique, trop de stations HB9.. prennent visiblement l'air durant quelques minutes pour aider les concurrents de leur région ou de leur groupe, et restent sourds à d'autres appels! j'ai suivi ce petit jeu durant de longs instants, et le dépouillement des logs me le confirme, eh! les Bernois, sans être les seuls, vous n'êtes pas en retard dans ce domaine! C'est évidemment absolument légal, mais peut-être un peu moins «Hamspirit», allons, encore un peu de bonne volonté, et çà ira parfaitement bien à l'avenir.

Bravo et merci aux HB9.. d'avoir abservé la consigne de se cantonner au-dessus de 3550 Kcs. Bravo et merci aussi à HB9XE, HT, EL et OS pour avoir pris le manip. à 10 h., et l'avoir tenu à disposition de tous jusqu'à midi, je souhaite que de tels exemples soient suivis par la suite. Merci enfin aux HB1.. pour leur constance, le travail accompli et l'agréable esprit qui a régné durant tout le contest, et qu'une oreille un peu expérimentée peut aussi lire au travers de vos points et traits. Je vous donne rendez-vous à l'année prochaine, en vous priant de ne pas oublier qu'il y aura encore de la place pour les nouveaux venus, si on songe à utiliser la portion comprise entre 3500 et 3515 Kcs.

NMD 1959 HB1MR

Nachdem alle Vorbereitungen für einen NMD getroffen sind, beziehen wir am Samstag im Berghotel Schwarenbach Quartier. Bereits nach 2 Uhr lassen wir uns wecken, und nach einem guten Morgenessen verlassen wir das freundliche Gasthaus am Gemmipass. Im Schein der Taschenlampen gewinnen wir bald Höhe. Nach zwei Stunden ist der Fuss des Zagengrat erreicht, wo nach kurzer Pause das Nylon um die Kaffe-Complet-Behälter gebunden wird. Die Nacht liegt bereits hinter uns, und langsam geht es Tritt für Tritt höher, einem wundervollen Sonnentag entgegen. Ein kalter Wind grüsst uns auf dem Zagengrat.

Bei strahlender Sonne werden die Winterkleider aus den Rucksäcken gezerrt und nach einer verdienten Znünipause geht es über den Grat dem letzten Schneefeld zu, das Zeit in Anspruch nimmt und immer ein wenig täuscht. Die Höhe macht sich bereits bemerkbar. Die XYL reklamiert kurz über das fehlende Training letztes Jahr, doch eine Aufmunterung und lustige Erinnerung an unsere kleine zweite Harmonische zu Hause lässt die Anstrengung leicht überwinden, und sie ist wieder im Element. Um zirka 9.15 Uhr erreichen wir den Vorgipfel des Balmhorn. Von jeher war mir dieser Punkt ein Dorn im Auge und schien mir VFB für einen NMD. Im Eiltempo helfen mir meine XYL sowie mein Tourenkamerad mit XYL die Antenne erstellen, und nach kurzer Zeit streckt sich die Windom von der stolzen Schneewand aus über ein ebenes Schneefeld zum 40 m entfernten ALU-Mästchen. Der kalte Wind zwingt uns nun, noch die letzten warmen Kleider anzuziehen.

Meine drei Begleiter verlassen mich für zirka eine Stunde wie abgemacht, um vom Hauptgipfel des Balmhorn, der in kurzem Spaziergang erreichbar ist, in die phantastische Alpenwelt zu träumen.

Endlich bin ich auch soweit und kann mich der QRP-Station widmen. Kaum ist alles angeschlossen, bemerke ich, dass es in dieser Stellung kaum zehn Minuten auszuhalten ist. Von überall weht es Schnee auf die Knöpfe, zudem sind die Finger wieder alles andere als beweglich. Aus Rucksäcken wird eine Windbarrikade gemacht, mit Pickel etwas Aehnliches wie eine Sitzgelegenheit gehackt und ein Rucksack über den Rücken genommen, denn der Wind bläst kalt durch Pullover und Skijacke. Nun wird eingeschaltet, aber der Wind übertönt die HB1s trotz Zipfelmütze und Windhaube über dem Kopfhörer. Das nächste ist, den Kopf nun auch so weit es geht in den Rucksack zu stecken, wo sich der TX-RX befindet. Das ist prächtig. Schön tönt mir ein kräftiges HB1CM entgegen, das mich vermuten lässt, unser TM befinde sich in allernächster Nähe. Erschreckt fahre ich wieder aus dem Sack, um mich zu überzeugen. Nun schnell ein Anruf, und schon kommt er wieder mächtig in den Rucksack, doch leider nicht für lange. Ein kurzes Krachen ist das Nächste, dem eine unheimliche Stille folgt. Mein erster Gedanke ist bei der AER, doch diese glitzert stolz über das Schneefeld. Die Batterien? Auch ok. Mit eiskalten Fingern wird nun im RX geknübelt. Bald ist heraus, dass das neue Pot-meter im Schirm faul ist. Eine Ueberbrückung mit Staniol ist des Guten zuviel. Im Geldbeutel befindet sich seit Jahren eine eiserne Reserve ¼ WRs. Das hilft nun, aber leider nicht zuverlässig. Der RX hasst jede auch nur kleine Bewegung, und so kommt es, dass nach jedem Anruf und jeder Umschaltung verflixt stille Sekunden folgen. In einigen Abständen sind einige HB1s und Bruchstücke von QSOs zu fischen. Viele kostbare Minuten sind verstrichen. Schon stehen meine Begleiter vor mir, und nach ihren Gesten war es auch auf dem Nachbargipfel nicht viel wärmer. Schweren Herzens wird abgebrochen.

Um 11.30 Uhr setzen wir uns in Bewegung und können feststellen, dass der kalte Wind uns wenigstens für den Abstieg Gutes leistete, indem er den Schnee über 3500 m wenigstens nicht weich werden liess und einen angenehmen Heimweg schenkt. Schon nach einigen Metern werden unsere Glieder wieder beweglicher, und in meinen Schuhen bekomme ich langsam wieder etwas, das man Gefühl nennt. Wir freuen uns auf das Mittagsmahl, das uns unten auf dem Schwarzgletscher erwartet.

Der NMD 1959 ist zu Ende. Sicher war vielen lieben OMs mehr Glück beschieden bei diesem VFB NMD WX. Ich bin aber gleichwohl zufrieden und freue mich bereits auf den nächsten NMD. Es war ein wundervoller Tag. HB1MR

	BP	CM	DD	EQ	GP	GX	JP	KO	LN	MD	MR	MU	OD	OQ	QA	RP	RV	SQ	UJ	UX	XC	YC
BP		o	o	o	o	o		o	o	o			o		o	o	o		o	o	o	o
CM	o		o	o		o	o	o		o	o		o	o	o	o	o		o	o	o	o
DD	o	o		o	o	o		o					o		o				o	o	o	
EQ	o	o	o			o	o	o	o	o		o	o		o	o	o	o	o	o	o	o
GP	o		o							o							o	o	o	o		o
GX	o	o	o	o			o	o		o		o	o	o	o	o	o	o	o	o	o	o
JP		o		o		o				o			o		o	o		o	o	o	o	
KO	o	o	o	o		o				o			o		o	o	o		o	o	o	
LN	o			o						o			o						o	o	o	
MD	o	o		o	o	o	o	o	o				o		o	o	o	o	o	o	o	
MR		o																				
MU				o		o							o									o
OD	o	o	o	o		o	o	o	o	o		o			o	o	o	o	o	o	o	
OQ		o				o									o			o	o		o	
QA	o	o	o	o		o	o	o		o			o	o		o	o	o	o	o	o	o
RP	o	o		o		o	o	o		o			o		o		o	o	o	o	o	
RV	o	o		o	o	o		o		o			o		o	o		o	o	o	o	
SQ				o	o	o	o			o			o	o	o	o	o		o	o	o	
UJ	o	o	o	o	o	o	o	o	o	o			o	o	o	o	o	o		o	o	o
UX	o	o	o	o	o	o	o	o	o	o			o		o	o	o	o	o		o	o
XC	o	o	o	o		o	o	o	o	o			o	o	o	o	o	o	o	o		
YC	o	o		o	o	o						o			o				o	o		

Nach der Aenderung der Reglemente — Après une modification des règlements

Es war zu erwarten: die Abänderung eines Reglementes hat sowohl Kritiken als auch Zustimmungen ausgelöst. Den Bernern ist hier ein Kränzchen zu winden: sie waren die ersten und haben sofort im positiven Sinne die Führung der Diskussion übernommen.

Zur ganzen Angelegenheit schulde ich eine Erklärung:

Es ist ein wenig in Vergessenheit geraten, dass im ursprünglichen Sinne der NMD dazu bestimmt war, die Alpengipfel mit der Ebene zu verbinden. Die damaligen Stationen XHB9AN, XHB9AM und XHB9V haben mit ihren Geräten mit kaum 1 Watt und leichter als 2 kg Prächtiges geleistet (im Jahre 1929). Auf der andern Seite, im Jura, verfolgte euer heutiger TM, damals HB9RLS, jene Verbindungen mit grossem Interesse. Aus dem NMD hat man einen Wettbewerb gemacht, der für jeden etwas brachte. Nach und nach wurde die vorgeschriebene Höhe verringert, die Zulassungsbedingungen erleichtert, das Gewicht erhöht (früher: 3 kg, mindestens 2 Stunden Marschzeit, Mindesthöhe 2000 m ü. M.). Und man hat gut daran getan, denn so hat sich die Zahl der Beteiligten regelmässig auf erfreuliche Art erhöht. Immerhin sollte das Ziel wenigstens das Ursprüngliche bleiben, nämlich: den Bau von leichten, individuellen Geräten zu ermuntern, die zu jeder Zeit irgendwo im Gebirge eingesetzt werden konnten.

Was halten Sie von dem äusserst kleinen Material, das uns heute zur Verfügung steht, und von dem man seinerzeit nicht einmal zu träumen wagte? Mit gleichbleibender Leistung kann man heute ohne grosse Auslagen, was ich betonen möchte, das Gewicht verringern. Ich will es nicht verhehlen: ich möchte nach und nach dahin gelangen, dass das Gewicht unserer NMD-Stationen wesentlich kleiner werde, soweit wie es der Stand der heutigen Technik ermöglicht. Natürlich ist nicht die Rede davon, von einem Tag auf den andern alle bestehenden Geräte ausser Dienst zu stellen, die oft mit grosser Mühe hergestellt wurden und ihren Eigentümern manche frohe Stunde bereitet haben. Daher wird auch die Grundlage des Reglementes vorläufig nicht geändert. Anderseits wird sich niemand der Mühe unterziehen, kleine Geräte zu konstruieren, wenn diese nicht auf irgendeine Art bevorzugt werden.

Bei der Frage der Transistoren anerkenne ich mein Unrecht. Zu sehr habe ich hier meine Lieblinge in den Vordergrund schieben wollen. Leider denken viel zu wenig OMs daran, Transistoren zu verwenden. Nächstes Jahr wird es jedem überlassen, ob er solche verwenden will oder nicht. Es bleibt dann immerhin noch die Frage, wie die Station beurteilt werden soll, die zu 100 % mit Transistoren ausgerüstet ist, denn wir wollen

Il fallait s'y attendre, une modification des règlements devaient entraîner des critiques, et aussi quelques remarques enthousiastes. Eh! les Bernois, vous n'êtes pas si lents à réagir qu'on ne le dit ! Et bravo pour avoir su prendre les devants dans la discussion. En bref, je dois à tous une explication :

On a un peu oublié l'origine du NMD, qui fut dans les essais en montagne effectués en son temps par xHB9AN, xHB9AM et xHB9V, l'équivalent de nos HB1, qui, équipés de stations d'à peine 1 watt et de moins de 2 kg (nous sommes en 1929!) avaient lié les sommets des Alpes à la Plaine, voire au Jura, où votre serviteur, alors HB9RLS, les écoutait avec assiduité. Bien sûr, on a fait du NMD un concours accessible à chacun, on a successivement augmenté le poids, facilité les conditions d'accès, diminué l'altitude (de 3 à 6 kg, de 2000 à 100 m, et de deux heures de marche à une heure), et on a bien fait, car ainsi plus nombreux seront ceux qui peuvent jouir de cette compétition, mais le but devrait rester le but original, à savoir: favoriser la construction de stations légères individuelles, pouvant fonctionner n'importe où en montagne.

En fait de stations légères, que pensez-vous du matériel subminiature actuellement à notre disposition ? On n'aurait même pas osé en rêver en son temps. Donc on peut très facilement, à puissance égale et sans grands frais, ce que je tiens à souligner, diminuer le poids de nos stations NMD. Je ne vous cache pas, mon but est d'arriver progressivement à une réduction du poids des stations NMD, pour être au moins au standing de notre époque, mais il n'est pas question de mettre hors service du jour au lendemain tout ce qui existe et qui a été réalisé avec compétence et plaisir, et voilà pourquoi le règlement de base ne sera pas modifié de sitôt. Par contre, si on ne favorise pas les stations légères d'une manière ou d'une autre, quasi personne ne se donnera la peine de les construire, et nous mourrons dans notre conservatisme !

Vient la question des transistors. Ah! je reconnais immédiatement mon tort, j'ai trop insisté et forcé sur ce point; cependant je déplore que si peu d'OMs pensent à les utiliser. Donc au vu de ce qui a été discuté, on en parlera moins l''année prochaine, laissant au libre choix des concurrents de les utiliser ou pas. Restera juste sous une forme ou une autre la station 100 % transistorisée, pour laisser largement ouverte la porte de l'avenir. Par contre, il faut s'attendre que des bonifications soient accordées en fonction d'une diminution du poids, afin de favoriser tout de même la technique de notre temps; sous quel barême ? je ne sais, il en aura été discuté à Olten quand ces lignes

der technischen Entwicklung die Türen weit öffnen!

Es ist zu erwarten, dass Gutpunkte jenen Stationen zugesprochen werden, die ihr Gewicht verringern. In welchem Masse? In Olten wird genügend darüber gesprochen worden sein, wenn diese Zeilen erscheinen. Auf jeden Fall wird sofort alles darauf Bezügliche veröffentlicht, damit die kommenden Wintermonate voll ausgenützt werden können mit der Konstruktion von neuen NMD-Geräten.

Bereits arbeiten verschiedene OMs an einem Prototyp. Sobald die Resultate darüber vorliegen, werden sie im Old Man veröffentlicht.

Ueber den NMD 1959 sind noch einige technische Belange zu erörtern. Neun Stationen waren vorgesehen, die mit mindestens einem Transistor in der NF-Stufe ausgerüstet waren, und nur vier davon haben gleichzeitig von den Vergünstigungen profitiert, die ein geringeres Gewicht mit sich brachten. Was beweist, dass die ganze Frage vorläufig aus lauter Bequemlichkeit zurückgestellt worden ist. Immerhin habe ich bereits erwähnt, dass inskünftig die Klausel «Transistoren» fallengelassen werde und nur noch jene für «geringes Gewicht» bestehen bleibe.

Endlich kann ich bestätigen, dass ich allein am meisten von den Vergünstigungen profitiert habe. Mein Resultat wird ja nicht mitgezählt, ich habe also keinem andern den ersten Platz weggenommen. Ich darf sagen, meine Erwartungen sind überboten worden. In meinem Apparat hat es Material für 30 Franken. Immerhin empfehle ich die Nachahmung meiner Konstruktion nicht: die heutige «Jugend» ist sich nicht mehr gewöhnt, mit einem gewöhnlichen Hartley oder einer ähnlichen Schaltung zu arbeiten. Und geben wir es zu, ein O-V-1 mit Transistoren könnte gerade einen Anfänger entmutigen.

Ich möchte nicht meine Geräte über den Klee loben, immerhin habe ich sämtliche Teilnehmer des Wettbewerbes gehört und alle Stationen, mit denen ich eine Verbindung getätigt habe, konnten sich über den stabilen Ton meines Senders nicht beklagen.

HB9CM

---

paraîtront, et de toutes façons, chacun en sera averti le plus vite possible, afin que l'hiver puisse être mis à profit pour construire vos stations NMD 1960. Nous sommes déjà plusieurs à travailler la question, et dès que nos prototypes seront mis au point, nous vous aiderons par des descriptions techniques dans l'Old Man.

Le NMD 1959 amène encore quelques commentaires d'ordre technique, neuf stations étaient pourvues d'appareils utilisant au moins un transistor dans la partie BF, mais pourtant seulement quatre d'entre elles ont fait en plus l'abandon du poids qui les mettaient dans une catégorie plus privilégée, ceci semble prouver que l'on craint plus de lâcher du lest que de faire des montages à transistors, donc c'est bien la clause poids qui doit rester en premier.

Enfin je suis tout compte fait assez content que ce soit moi qui ait profité des bonifications un peu larges, puisque mon résultat est hors de cause en matière de compétition, et ainsi, sans voler la première place à un autre, j'ai fait mieux que je n'aurais osé l'espérer, la démonstration des possibilités offertes; si cela peut intéresser quelqu'un, il y a pour 30.— de matériel dans mon appareil, mais attention! je n'en recommande pas la construction, plus à raison qu'à tort, la nouvelle génération s'est déshabituée de travailler avec des montages Hartley ou du même genre, dont l'époque est maintenant révolue, et puis avouons que le O-V-1 à transistors serait tout juste fait pour décourager un débutant, mais c'est tout de même possible, j'ai entendu tous les concurrents et bien d'autres stations, et personne n'a eu l'occasion de se plaindre de ma note.

HB9CM

RUND UM DIE UKW / NOUVELLES VHF

Immer wieder wird versucht, vermehrt mit italienischen Stationen auf 2 m in Verbindung zu kommen. Folgende Testzeiten wurden den italienischen Amateuren vorgeschlagen: Täglich 2100—2115 MEZ richten sie ihre Antennen nach HB. Es wäre sehr begrüssenswert, wenn möglichst viele Schweizerstationen in dieser Zeit CQ-Italien rufen würden. Häufig hört man italienische Stationen in Dauer-QSOs, oft sogar in Duplex. Es besteht somit kein Grund, dass nicht viel öfters Nord-Süd-Verbindungen zustandekommen.

Zwei Wochen nach dem Europacontest, am 19./20. September, findet in Weinheim, Bergstrasse, die traditionelle süddeutsche UKW-

Des essais sont de nouveau entrepris pour réaliser des liaisons avec les stations italiennes. Celles-ci tournent leurs antennes vers la Suisse chaque jour entre 2100 et 2115 HEC. Il serait très intéressant qu'un nombre aussi grand que possible de stations suisses essaient d'appeler dans la direction de l'Italie à ce moment-là.

On entend relativement souvent des station italiennes en QSO, même souvent en duplex; il n'y a pas de raison pour que l'on n'arrive pas plus souvent à établir des liaisons nord-sud.

Deux semaines après le contest européen, les 19 et 20 septembre, aura lieu à Wein-

Tagung statt. Alle UKW-Amateure aus HB sind herzlich willkommen.

Am 27. September findet in Biel, im Hotel Seefels die schweizerische UKW-Tagung statt. HB9RG lädt alle UKW-Interesenten zu diesem Treffen ein und bittet sie, Diskussionsvorschläge bis spätestens 23. September an Postfach 114, Zürich 33, zu senden. Ich hoffe auf zahlreiches Erscheinen, es ist dies jeweils die einzige Gelegenheit im Jahr, bei welcher UKW-Leute all die vielen Probleme besprechen können.

Der Bericht von HB9MO zeigt, dass im Monat Juli mit Ausnahme des Contest ziemlich wenig Stationen QRV waren. Sepp arbeitet dauernd an seiner 3-Element-quad-Antenne, die nun parasitär erregt ein SWR von 1 : 1,5 hat.

Während der Perseids-Shower (10.—14. August) hat HB9RG seine dritte Meteor-Scatter-Verbindung getätigt. Der Partner war diesmal OK2VCG in Brünn.

Ausser Konkurrenz: HB1RG 34595 Punkte und auf 70 cm 986 Punkte. Nicht berücksichtigt werden konnten die Logs von HB1EG, HB1EJ und HB1HR.

Mit grosser Freude hat der TM diesmal 15 Logs zur Auswertung erhalten. Die Beteiligung kann als sehr gut bezeichnet werden. Auf alle Fälle war auf dem Säntis ein nicht zu bewältigendes Angebot von 2-Meter-Stationen zu hören.

Die nächste UKW-Rundschau erscheint infolge Militärdienst erst im Old Man Nr. 11. Bis dahin die besten 73 HB9RG

heim, Bergstrasse, la traditionelle réunion VHF du sud de l'Allemagne. Les amateurs suisses seront les bienvenus.

Le 27 septembre, aura lieu la réunion suisse des intéressés en VHF, à l'hôtel Seefels. HB9RG invite tous ceux qui peuvent y prendre part à ne pas manquer cette manifestation, et à envoyer les propositions de discussions jusqu'au 23 septembre au plus tard, à son adresse Postfach 114, Zürich 33. Il espère que l'affluence sera grande, comme c'est la seule occasion où les amateurs-VHF peuvent se rencontrer et discuter de bien des problèmes.

Le rapport de HB9MO montre que durant le mois de juillet, peu de stations furent actives en dehors du contest; il travaille actuellement à une antenne Quad à trois éléments qui a un rapport d'ondes stationnaires de 1,5 : 1.

Durant la période des Perséides, du 10 au 14 août, HB9RG a pu effectuer sa troisième liaison par Meteor-Scatter, avec comme contre-station OK2VCG, à Brünn.

Hors concours: HB1RG, 34 595 points et sur 70 cm 986 points. Les logs de HB1EG, HB1EJ et HB1HR n'ont pas pu être inclus dans le classement.

Le TM-VHF a eu un grand plaisir de recevoir cette fois 15 logs à dépouiller. Depuis le Säntis, on pouvait entendre plus de stations que l'on n'en pouvait contacter.

Pour cause de service militaire, la prochaine chronique VHF paraîtra dans le numéro de novembre. Jusque-là, meilleures 73, HB9RG/HB9RO

Concours VHF des 4 et 5 juillet 1959 / UKW-Wettbewerb vom 4./5. Juli 1959

Classement

Section 1 — Stations fixes / Feste Stationen

1.	HB9BZ	2212 points/Punkte
2.	HB9G	936 points/Punkte
3.	HB9NL	689 points/Punkte
4.	HB9RE	148 points/Punkte

Section 2 — Stations mobiles / Portable, mobile Stationen

1.	HB1KI	18776 points/Punkte
2.	HB1LE	14496 points/Punkte
3.	HB1UZ	10557 points/Punkte
4.	HB1QV	8297 points/Punkte
5.	HB1MO	8291 points/Punkte
6.	HB1OF	6094 points/Punkte
7.	HB1VK	2244 points/Punkte
8.	HB1IB	1271 points/Punkte
9.	HB1RH	1263 points/Punkte
10.	HE1LAA	210 points/Punkte

Stimmen zum Kontest

(Es handelt sich hier um die genaue Abschrift aus den Logblättern, wofür jeder Einsender selbst die Verantwortung übernehmen möge.)

HB9NL: Typisch UKW: Nur dicke Stns. werden gearbeitet. Heimstationen sind geradezu unerwünscht! Höchstens am Ende des Kontests! Von CW und den sog. Ratschlägen fehlt praktisch jede Spur! Kristallsteuerung ist der Blödsinn, den es nur geben kann!

Mit VFO wären sicher dreimal so viel Stns. gearbeitet worden in der viel kleineren Zeit! Eine Bandunterteilung ist derselbe Unsinn! Starallüren gehören nicht an Kontests etc.! Leider: Typisch UKW! Wer von zu Hause aus arbeitet, verschwendet seine Zeit, sofern er nicht High-Power hat! Wo bleibt da die Chance für den New-Comer auf UKW!! SRI, «man» hängt ihm den Verleider an, bevor er den ersten Kontest hinter sich hat!!

HB9QV: Hatte das Pech, dass auf dem Weissenstein am Sonntag der Weissenstein-Schwinget abgehalten wurde. Ab 0800 fuhren ständig Autos auf den Parkplatz vor dem Hotel vor, und deren «Ausstrahlungen» verunmöglichten Aufnahme von Signalen unter S8, hi! So ist mir leider OK entgangen. Vielleicht gelingt's am Europäischen.

HB1MO: Die Bedingungen und der Standort für den Wettbewerb schienen ganz leidlich zu sein und übertrafen jedenfalls diejenigen der früheren Conteste im 1959. Es wurden eine Menge Stationen gehört, darunter ON4FG mit 579 in cw, die nicht erreicht werden konnten. Ich schreibe die schlechte Ausbeute der allzuhohen Frequenz von ca. 145900 kcs zu und der Tatsache, dass allzuviele Stationen kaum einmal das obere Bandende absuchen. Italienische Stationen konnten keine gehört werden.

Wie immer muss ein Klagelied über Splatter starker Stationen angestimmt werden. Es ist auch ein fertiger Unfug, wenn Stationen aufs Geratewohl gerufen werden, die der Betreffende nie gehört hat. Wegen solcher Splatter einer Höhenstation ist mir leider das QSO mit G5YV («in the clear» mit 569 zu hören, arbeitete mit Bug in Tempo 80—100 CW), qrb ca. 1090 km, geplatzt. «Derjenige, welcher» weiss Bescheid, hi.

Ich habe den festen Eindruck, dass mit VFO-Betrieb viel mehr zu erreichen gewesen wäre. Stationen, die sich freistellen, müssten dann nicht die längste Zeit warten, bis es den bequemen ops gefällt, das Band einmal von oben nach unten durchzudrehen.

HB1IB: Beau contest, favorisé par le beau temps. Pour le premier auquel je participe, je suis enchanté. Le QTH à 890 m s/mer est quelque peu bas ce qui m'a empêché de contacter les stns suisses situées de l'autre côté du Jura, en plaine par exemple. Etant logé dans la cabane des amis de la Nature, j'ai été obligé de QRT le soir à 2145 HBT et je n'ai pu reprendre le matin qu'après 8 h. L'après-midi du dimanche, le nombre de stns sur l'air a fortement diminué dès 13 h. Le contest dure-t-il trop longtemps ?

Il faudrait que les stn indiquent leur QTH en donnant la ville la plus proche. Je cite en exemple: HB1KI au Raimeux, donnait comme QTH à 48 km de Berne alors que Moutier ou Delémont sont tout de même plus proches (même Soleure est moins loin que Berne). Que penseriez-vous si je donnais: QTH à 90 km de Zurich!!! Pourtant Delémont se trouve sur toutes les cartes d'Europe et il est donc plus aisé de calculer les points quand on a un QTH marqué sur la carte et voisin du lieu du contest.

HB1LE: Schon am Vortage lag ein «Hoch» über ganz Frankreich, das sich bis in unsere Nähe streckte und dadurch sehr gutes Wetter brachte. Dies liess vermuten, dass gute bis sehr gute Bedingungen zu erwarten sind. Dass gerade diese Erscheinung an einem VHF-Contest stattfand, war nur unser gutes Glück.

Kurz nach Beginn tauchten schon Stationen aus dem Raum Frankfurt mit S 8—9 auf. Es dauerte kaum eine Stunde, wurde es auch schon aus dem Osten recht lebendig auf dem 2 m-Band, um 1856 GMT konnte OK1EH/P vom Pfrauenberg gearbeitet werden, und viele andere OKs wurden bis S 9 hörbar, waren aber untereinander derart beschäftigt, dass man vergebens rief. So blieb ein noch nie so reger Betrieb die Nacht hindurch, bis in die Vormittagsstunden des Sonntags. Vor Morgengrauen tauchten schon eine Hamburgerstation auf, gleich darnach auch eine SP2-Station, aber wegen Splatter von HB1RG unterging, selbst in CW nicht erreicht werden konnte. Doch wurde um 0615 GMT Hamburg wieder bis S 8—9 hörbar, und ein einziger Anruf genügte, DL1BF hatte unser Signal gehört und gab in fon 58, das auch mit 58 angegeben werden konnte. Noch nie gelang es, das Harzgebirge zu überstreichen, um an die Elbe hinaufzugelangen. Konstant hielten die Bedingungen an, und aus dem Fichtelgebirge kamen die Signale dauernd mit S 8—9 plus daher, und um 0738 tauchte auch SP6CT/P von der Schneekuppe, im Riesengebirge auf. So gelang es, mit einem einzigen Anruf, Polen durch SP6CT mit der Schweiz zu verbinden. Kurz nachdem konnte eine englisch-sprechende Station gehört werden, die sich nur noch mit LA... anhören liess, da durch DJ3ENA-Splatters, die fast den ganzen Contest anhielten, die restlichen Zeichen nicht mehr entziffert werden konnten. Ausser F3YX konnte zwischen 145,00—145,40 Mc keine Station mehr gehört werden, wenn HB1RG 145,1 und DJ3ENA gleichzeitig riefen. Dazu wurde DJ3CH von Friedrichshafen noch mit einer grösseren Schweinerei auf dem ganzen Bereich festgestellt. Es ist höchste Zeit, dass solchen Leuten an einem Contest das Handwerk gelegt wird, indem man sie disqualifiziert oder an den Pranger stellt. Es sind eine Menge Stationen, die sich wegen solchen OMs beklagt haben. Denn bei DJ3CH ist es Jahr für Jahr dieselbe Sauerei, und man muss ihn stets tadeln, dass er endlich abstellen soll. Doch nun wieder genug von diesem Thema.

Es ist nur schade, wenn dann bei guter Beteiligung nicht der ganze Bereich mehr ausgenützt werden kann. Es konnten immer wieder Stationen gehört werden, bis über die Mittagsstunde hinaus, aus allen Richtungen und auch aus grösseren Distanzen.

Es war ein herrlicher Tag, vollkommen lahm lag das Band nie, bis nach Nachmittag. Um 1430 GMT wurden auch die Konditionen wieder besser, jedoch wurde es wieder Zeit, einmal abzubrechen. Mit 76 QSO konnte der Contest zum Abschluss gebracht werden, und lange wird dieser Tag in vielen VHF-Herzen zur Erinnerung sein.

HB9RE: War nur sporadisch QRV, und zwar mit dem Lötkolben in der Hand. Hörte auch sehr viele Stationen, die nicht gearbeitet wurden. Am nächsten Contest werden es bestimmt mehr QSOs sein.

HB1OF: ... Je dois vous dire que j'ai également contacté F3LP du Port du Havre, mais dont je n'ai pas obtenu de contrôle, cette station étant toujours QRM par une station suisse, même chose pour G5YV. C'est regrettable. Je n'ai pas travaillé depuis 0200 jusqu'à 0600, because j'étais seul et fatigué, hi... j'ai dû monter tout mon campement seul. J'ai malgré tout eu bien du plaisir ...

HB1KI: Verschiedene Stns meldeten QRM splatter durch DJ3ENA und HB9RG, so z. B. DL9IH: HB9RG bedeckt das halbe Band!

HB9BZ: Conds variabel bis sehr gut. Hrd I1FA, DJ2ZCP, DL2FCP, LX1SI, DL4WW, DL1LS, etc.

VHF-DX

En dernière heure, nous apprenons par le QST d'août qu'une liaison troposphérique sur 220 Mc/s entre les USA et Hawaï a été établie par W6NLZ et KH6UK. KH6UK utilisait une antenne de 4 x 13 éléments, 1 kW PP 4CX300A, et un convertisseur précédé d'un amplificateur paramétrique; W6NLZ avait son émetteur 50, 144 et 220 Mc/s qui est un Collins KWS-1 complètement modifié pour travailler en CW et SSB sur VHF, une antenne à 22 éléments et un convertisseur Tapetone. La distance est de 2540 miles (4100 km), soit la même que le record 144 Mc/s établi l'année passée.

DX-AKTUALITÄTEN

Rapporte sind eingegangen von HB9J, MO, UL, US. Die Zahlen in Klammern bezeichnen die ungefähre Frequenz und Zeit. SSB-Verbindungen sind mit * bezeichnet.

14 MHz Telegraphie: HB9J beginnt mit XE4B, UA0OM, IP1ZGY. **HB9MO** erreichte TI2WD (030, 00), VP5ME Turks-I. (060, 00), HC1XJ (040, 07), OA3D (010, 07), EL4A (010, 07), DU6IV (060, 23). **HB9UL** meldet XZ2TH (030, 19), UA0KAR (060, 15), EA9IA (070, 16), PX1PF (070, 15). **HB9US** wkd FO8AB (345, 08).

14 MHz Telephonie: HB9J erreichte IL1AIM, OK7HZ/LZ*, PJ2AV, HC1FG, TG9s AD* AL* PS*, OA4s CK* GG*, YN1CK*, CE2AN*, YS1s IM* O*, XE1AE*, TI2s IO* RC*, TI9SB*, FY7YF*, YV5AFF*, CX2CO*, VP3RO*, KR6DU*, AP2CR*, HZ1AB*, 9K2AM*, VR5AC*, ZE5JJ*, VQ4ERR*. **HB9UL** wkd PX1DE (305, 13), I1ZFS/M1 (306, 11).

21 MHz Telegraphie: HB9US wkd 7G1A (055, 16), UL7JA (050, 17).

21 MHz Telephonie: HB9J wkd KH6s AWS CQT, VR2BC, KC6JA Westl. Karolinen, HS1E, 9M2DW, VP8CX, ZP5CG. **HB9UL** meldet VQ6AB (400, 16), CP5AD (350, 23), IL1AIM (21). **HB9US** erreichte YA1IW (125, 17), HV1CN (225, 13).

28 MHz Telephonie: HB9J verzeichnet HH2W, OA9B, FB8CG, VQ5FS, OQ5GU, VS1JF. **HB9US** wkd CR7s EO DK (400, 17).

Eingegangene QSLs: HB9J: KS4BB, TI9SB, VK2FR Lord Howe-I., VP8CD, VR5AC, ZB2A/VS9. **HB9MO:** FK8AT, FP8AZ, OH0NC, VK0TC Macquarie-I., VP2GDW, VS9MB, 9G1CZ. **HB9TT:** CX2BT, HC4IE, KL7CDF, VP9CB, XW8AI, YK1AT, 9G1BQ. **HB9US:** CT2AI, CP1CC, ET2US, K6TSQ/KG6, MP4DAA, MP4QAO, TG9HB, UL7HB, W5OXJ/KG6, YK1AT, 9G1CC. **HB9YL:** CR6BX, CT2BO, CT3AB, CX2BT, ET2KY, HC4IE, KL7CDF, KP4CC, KR6AK, KR6RY, OQ5EH, OQ5HU, VQ2BQ, VQ2EC, YK1AT, ZE8JJ, 9G1BQ.

QRAs: EA9IA: via URE — **FP8AY:** via VO1BD — **PJ5AR:** via VE3MR — **PX1PF:** via DL9PF — **VS5GS:** G. Scott, Soas College, Brunei Town, Brunei, via Singapore — **XE4B:** via LMRE — **YA1PB:** via KH6OR — **3A2CX:** via ON4QX — **9N1AA:** H. R. H. King Mahendra, Royal Palace, Katmandu, Nepal.

Wir gratulieren folgenden Amateuren zur Erlangung von Diplomen: HB9EU DXCC Phone, HB9TT WAZ, HB9WT DLD 200.

Neuer Landeskenner: EA9I, Ifni. HE9RDX

Senden Sie bitte Ihren Rapport bis 14. September an Etienne Héritier, Basel 25.

(Fortsetzung Seite 131)

British Double Century Award (BDCA)

Ce certificat sera attribué à n'importe quel amateur dans le monde, qui par son log de station, peut prouver avoir contacté depuis le 1er janvier 1957, un total de deux cent comtés anglais sur trois bandes au total ; comme il n'y a qu'environ cent comtés en Angleterre, il faudra contacter la plupart de ces comtés sur deux bandes ou même trois pour arriver au total. Aucun total par bande n'est exigé, mais on doit utiliser trois bandes, ni plus, ni moins. Envoyer les demandes accompagnées de 5 IRC à l'adresse suivante :

J. P. Evans, GW8WJ
2, Ffordd Ty Newydd
Meliden, Prestatyn, N. Wales
(Angleterre)

80 m Activity Contest

Ce contest aura lieu deux fois, 12/13 septembre et 10/11 octobre 1959, durant 24 heures pour chaque période, de 1200 à 1200 h. GMT. Conditions :

1. Opérateur unique, trafic en télégraphie.
2. Echange de codes types RST001.
3. Score : chaque QSO compte pour un point dans le continent où se trouve la station, pour 3 points dans un autre continent. Le multiplicateur est la somme du nombre de pays et de régions pour les USA, Canada, etc. (ce point est mal précisé ; les intéressés sont priés de s'adresser pour renseignements complémentaires à l'adresse ci-dessous). Le score final est le produit des multiplicateurs et points QSOs. Les QSOs avec sa propre région ou son propre pays ne comptent pas. La même station peut être contactée une fois par session pour le total points.
4. Les logs doivent contenir les indications suivantes : date, heure GMT, station contactée, les deux codes, total point prétendu, total multiplicateurs prétendu, plus le score final, auquel s'ajoute encore une bonification de 10 points par WAC réalisé ; l'opérateur signera son log.
5. Les logs sont à envoyer à G4XC, J. Brown, 245, Yarborough Road, Grimsby, Lincs. (Angleterre), avant le 30 Novembre 1959.

Diplôme WHD

Un nouveau diplôme, le WHD (Worked Hungarian Districts), peut être obtenu aux conditions suivantes : Pour les stations européennes, il est nécessaire d'avoir établi au moins deux QSOs avec au moins 8 districts de Hongrie (soit 16 QSOs en tout). La liste des districts n'est pas donnée. Les QSOs sont valables en téléphonie ou en télégraphie, dès le 1er janvier 1958. Les demandes de diplômes doivent contenir une formule résumant les données des QSOs, soit date et heure, indicatif de la station contactée, bande, rapport reçu, ainsi que les QSLs adressées aut contre-stations hongroises. Il n'est pas nécessaire d'avoir obtenu les QSLs de ces stations. L'adresse est la suivante :

Central Club of the Hungarian Amateurs,
P. O. Box 185, Budapest.

CQ World Wide DX Contest 1959

1. Dates : Partie téléphonie : 24 octobre, 0200 GMT, au 26 octobre 1959, 0200 GMT. — Partie télégraphie : 28 novembre, 0200 GMT, au 30 novembre 1959, 0200 GMT.

2. Bandes : Bandes d'amateurs, 160, 80, 40, 20, 15 et 10 mètres.

3. Types de stations : 1a) téléphonie, opérateur unique, 1b) téléphonie, multi-opérateur, station unique, 1c) téléphonie, multi-opérateur, plusieurs émetteurs. — 2a) télégraphie, opérateur unique, 2b) télégraphie, multi-opérateur, émetteur unique, 2c) télégraphie, multi-opérateur, plusieurs émetteurs. 3) Classement inter-groupes (groupe affiliés à une association nationale).

4. Rapports : Les stations en téléphonie échangent des codes formés par le rapport RS et le numéro de la zone où elles se trouvent, soit 4 chiffres. Les stations en télégraphie échangent des codes formés par le rapport RST et le numéro de la zone, soit 5 chiffres.

1. Daten: Telephonieteil: 24. Oktober 0200 GMT bis 26. Oktober 1959 0200 GMT. — Telegraphieteil: 28. November 0200 GMT bis 30. November 1959 0200 GMT.

2. Bänder: alle Amateurbänder 160, 80, 40, 20, 15, 10 Meter.

3. Kategorien: 1a Telephonie, nur ein Operateur; 1 b) Telephonie, mehrere Operateure, ein Sender; 1 c) Telephonie, mehrere Operateure, mehrere Sender; 2 a) Telegraphie, nur ein Operateur; 2 b) Telegraphie, mehrere Operateure, ein Sender; 2 c) Telegraphie, mehrere Operateure, mehrere Sender; 3) Gruppen und Sektionsklassement.

4. Rapporte: Die in Telephonie arbeitenden Stationen tauschen eine Gruppe, bestehend aus 4 Zahlen: die beiden ersten entsprechen dem RS-Rapport, die dritte und vierte bezeichnen die Zone, in der sich der Sender befindet. Die in Telegraphie arbeitenden Stationen tauschen eine Gruppe von 5 Zahlen aus: RST plus Zone.

5. Calcul des points : a) les contacts entre des stations de continents différents comptent pour 3 points; b) les contacts entre des pays du même continent, mais pas du même pays, comptent pour 1 point; c) les contacts entre stations du même pays comptent pour éventuellement un multiplicateur pays ou zone, mais aucun point n'est compté pour ces QSO; d) seulement un contact par bande compte avec la même station.

6. Multiplicateur : a) un multiplicateur de 1 est compté pour chaque zone contactée sur une nouvelle bande (p.ex. USA sur 10, 15 et 40 m, Argentine sur 10 et 20 mètres donnent 5); b) un multiplicateur de 1 est compté pour chaque nouveau pays contacté sur une nouvelle bande (même système).

7. Score : Le score sur chaque bande est égal à la somme des multiplicateurs Zones et Pays sur cette bande, multipliée par le total des points des contacts sous chiffre 5. Le score total pour toutes les bandes est égal à la somme des multiplicateurs Zones et Pays sur chaque bande, multipliée par la somme de tous les points des contacts.

Les participants envoyant des logs pour une bande seulement sont éligibles pour un prix pour bande unique.

Si plusieurs bandes sont utilisées, mentionner laquelle doit être jugée, sans quoi le classement sera fait sur la base multi-bande. Une station ne peut pas gagner plus d'un prix. Un participant doit travailler au moins 12 heures pour gagner un certificat ou un prix, et au moins 12 heures sur la bande pour laquelle il désire être classé, s'il travaille sur plusieurs bandes. Les stations multi-opérateurs doivent avoir travaillé au moins 24 heures.

8. Zones et Pays : La carte des zones du «CQ» et la liste des pays de l'ARRL et du WAE seront utilisées comme références.

9. Certificats: Des certificats seront distribués dans chaque section, comme suit:

1. A la station ayant le score le plus élevé sur une seule bande, dans chaqune des régions chiffrées des USA (10), du Canada (9) et de l'Australie, ainsi que dans chaque pays en dehors de ces trois.

2. A la station ayant le score le plus élevé sur toutes les bandes, soit sur plus de une bande, dans la même distribution.

10. Des prix seront en plus distribués comme suite (Coupes):

a) Opérateur unique ayant le score le plus élevé, téléphonie, sur une seule bande. (Donnée par W6AM).

b) Opérateur unique ayant le score le plus élevé, télégraphie, sur une seule bande. (Donnée par W7KVU).

c) Opérateur unique ayant le score le plus élevé, téléphonie, sur toutes les bandes. (Donnée par W2SKE).

d) Opérateur unique ayant le score le plus élevé, télégraphie, sur toutes les bandes. (Donnée par W9IOP).

5. Punktbewertung: Verbindungen zwischen Stationen verschiedener Kontinente zählen 3 Punkte; zwischen Ländern des eigenen Kontinents 1 Punkt, wobei Verbindungen mit Stationen des eigenen Landes keine Punkte zählen, dafür aber eventuell als Multiplikator für die Anzahl der gearbeiteten Länder und Zonen verwendet werden können.
Nur eine Verbindung pro Band mit der gleichen Station gilt.

6. Multiplikatoren: a) Jede Zone pro Band zählt als 1 Multiplikator; b) Jedes Land pro Band zählt als 1 Multiplikator (USA auf 10, 15 und 40 m, Argentinien auf 10 und 20 m ergeben Multiplikator 5).

7. Bewertung: Pro Band wird die Anzahl der Multiplikatoren für dieses Band mit der Anzahl der erzielten Punkte nach 5a)—d) multipliziert. Die Bewertung für sämtliche Bänder erfolgt nach dem gleichen Prinzip: Multiplikatoren (Zonen und Länder) pro Band mal Zahl der Punkte pro QSO. Teilnehmer, die nur für ein Band Logblätter einsenden, können nur für die Einzelbandbewertung klassiert werden. Wurde auf mehreren Bändern gearbeitet, so ist dasjenige Band zu bezeichnen, das für die Einzelbandbewertung gelten soll. Andernfalls gilt die Bewertung für «mehrere Bänder» (multi-band). Eine teilnehmende einen Preis. Um ein Diplom oder einen Preis zu gewinnen, muss der Teilnehmer während mindestens 12 Stunden am Wettbewerb mitgemacht haben. Soll nur ein Band für die Rangliste gelten, so müssen diese 12 Stunden auf diesem Band gearbeitet worden sein. Für Stationen mit mehreren Operateuren beträgt die vorgeschriebene Zeit 24 Stunden.

8. Zonen und Länder: Als Grundlage gelten: die CQ-Zonenkarte, die ARRL- und die WAE-Länderliste.

9. Diplome: Diplome werden erteilt:

1. an die Station mit dem höchsten Score für die Einzelband-Bewertung. Je ein Gewinner in jeder Nummernregion der USA, Kanada und Australien, für jedes weitere Land ein Gewinner.

2. an die Station mit dem höchsten All-band-score, ebenfalls nach dem unter 1. erwähnten Verteilerschlüssel.

10. Preise: Es stehen ausserdem folgende Preise zur Verfügung:

Kat. 1a: 1 Operateur, 1 Station, Telephonie, Einzelband-Bewertung. Donator W6AM.

Kat. 2a: 1 Operateur, 1 Station, Telegraphie, Einzelband-Bewertung. Donator: W7KVU.

Kat. 1a 1: Operateur, 1 Station, Telephonie, All-band-Bewertung. Donator W2SKE.

Kat. 2a: 1 Operateur, 1 Station, Telegraphie, All-band-Bewertung. Donator W9IOP.

e) Station multi-opérateur, toutes bandes, en téléphonie. (Donnée par K2AAA).

f) Station multi-opérateur, toutes bandes, en télégraphie. (Donnée par K2GL).

g) Une plaque sera attribuée au club ayant le total de scores le plus élevé pour tous ses membres, pourvu que l'un des membres du comité de ce club envoie une déclaration certifiant quelles sont les stations qui ont pris par au contest, et quel était leur score, et que ces stations mentionnent toutes qu'elles sont membres du club.

11. Disqualifications: Les violations des règles concernant la radio d'amateurs dans le pays considéré, seront une raison suffisante pour disqualifier une station.

12. Logs: Indiquer le numéro de la zone et le pays, seulement lors du premier contact. Utiliser une feuille séparée pour chaque bande, et une feuille-total. Vérifier que des contacts ne soient pas comptés pour doubles. Ne pas oublier le nom et l'adresse, correctement écrits. L'en-tête de chaque page doit mentionner CW ou PHONE, la bande utilisée, l'indicatif, le pays d'appartenance, et éventuellement les indicatifs des autres opérateurs. Pour chaque contact, indiquer la date, l'heure et l'indicatif, les codes transmis et reçus, colonne zone et colonne pays qui ne sont remplies que lors du premier contact avec ces zones ou pays, et points pour le contact (1 ou 3).

La feuille-total indiquera sur chaque bande, en ligne, le nombre de contacts, le multiplicateur zone, le multiplicateur pays, les points, et le score final sur la bande. Donner une description de la station (émetteur, récepteur, antenne(s) et autres appareils utilisés, puissance d'alimentation. Certifier que les règles du concours et de la concession ont été entièrement respectées.

Les logs sont à envoyer avant le 1er décembre 1959 pour la partie téléphonie et avant le 15 janvier 1960 pour la partie télégraphie à l'adresse suivante:

CQ Magazine,
300 West 43rd Street,
New York 36, N. Y.
Att: Contest Comitee

Kat. «mehrere Operateure», All-band-Bewertung, Telephonie. Donator K2AAA.

Kat. «mehrere Operateure», All-band-Bewertung, Telegraphie. Donator K2GL.

Diese Preise gelten für den Sieger in den entsprechenden Kategorien.

Eine Medaille erhält jener Klub, dessen Mitglieder die höchste Gesamtpunktzahl erreichen. Voraussetzung: Ein Vorstandsmitglied des Klubes bescheinigt die Namen der teilnehmenden Stationen und ihr Gesamtscore. Ebenso müssen diese Stationen auf ihren Logs ihre Zugehörigkeit zu jenem Klub bestätigen.

11. Disqualifikation: Teilnehmer, die das Reglement nicht befolgen oder die gegen ihre Konzessionsvorschriften verstossen, werden disqualifiziert.

12. Logs: Für jedes Band müssen separate Logblätter verwendet werden. Die Rekapitulation sämtlicher Logblätter ist auf einem besonderen Blatt vorzunehmen. Name und Adresse müssen gut leserlich geschrieben sein. Auf jedem Blatt muss ersichtlich sein: Art der Verbindung CW oder PHONE, Band, Rufzeichen, Land und allenfalls Rufzeichen der beteiligten Operateure. Für jede Verbindung ist erforderlich: Datum, Zeit, Rufzeichen der Gegenstation, ausgetauschte Zahlengruppe, Zonen- und Ländermultiplikator, sowie die Punktzahl für das QSO.

Auf dem Blatt mit dem Gesamtergebnis: Eine Linie pro Band mit Anzahl der QSO, Zonenmultiplikator, Ländermultiplikator, Punktzahl und Totalpunkte. Ebenso Stationsbeschreibung (Sender, Empfänger, Antennen und andere verwendete Apparate, Leistung an der Endstufe). Eine Bestätigung, dass das Reglement und Konzessionsvorschriften eingehalten wurden. Die Logs sind einzusenden: vor dem 1. Dezember 1959 für den Telephonieteil, vor dem 15. Januar 1960 für den Telegraphieteil an

CQ Magazine,
300 West 43rd Street
New York 36 N.Y.
Contest Comittee

Amateur Sendekonzessionen

Neue Konzessionen (* USKA-Mitglieder)

HB9YH	Müller Karl-Ludwig, Radiotelegraphist, c/o Suisse-Atlantique SA, Lausanne
HB9YI	Bratschi Werner, Elektromonteur, Maiengasse 2, Allschwil BL
* HB9YJ	Gubler Werner, Labor-Mechaniker, Schaffhauserstrasse 84, Frauenfeld
* HB9YN	Koch-Senn Bruno, Monteur, Wülflingerstrasse 290, Winterthur
* HB9YP	Mahler Albert, Kaufmann, Ritterstrasse 44, Bremgarten bei Bern
* HB9YR	von Gunten Serge, employé de commerce, c/o Haslimann, Rotkreuz ZG
* HB9YV	Furter Max, Maschinenschlosser, Hauptstrasse 205, Staufen AG
HB9YX	Glarner Kaspar, Stud. Techn., Bachtelstrasse 57, Winterthur
* HB9YZ	Semadeni Beat, Gymnasiast, Promenade 20, Davos-Platz
HB9ZN	Tanner Kurt, Feinmechaniker, Leimbachstrasse 36, Zürich 2/41
* HB9ZR	Giesser Jean-Jacques, directeur, Ch. de la Cure 14, Chailly-Lausanne

Adressänderungen

HB9IK Schaufelberger Hans Peter, Telephonmonteur, Bärenfeldstrasse 9, Basel
HB9KM Seiler Paul, Elektrotechniker, Wydäckerring 70, Zürich
HB9MA Kartaschoff Peter, dipl. El.-Ing. ETH, Valangines 76, Neuchâtel
HB9NU Wanner Gustav, Personalchef, Tannstrasse, Effretikon ZH
HB9OK Morath Fritz, Beamter PTT, Oberrebenweg 2a, Wallisellen
HB9VG Woessner Ernst, Radiotelegraphist, Kirchensteig 19, Glattbrugg

Streichungen

HB9JT Lang Walter, Techniker-Kaufmann, Höhenweg 40c, St. Gallen
HB9UM Stolz Alois, Maschinenschlosser, Weingartenstrasse 1, Arbon

Einseitenbandmodulation mit Class C-Endstufe

Von Rudolf Faessler, HB9EU

In seinem Artikel «Einseitenbandmodulation im Amateurverkehr» hat OM Brun (HB9UK) kürzlich an dieser Stelle die grossen Vorteile aufgezeigt, welche die Verwendung von Einseitenbandmodulation im Telefonieverkehr bieten. Mancher OM, der sich bis jetzt nicht mit dieser Modulationsart befasst hat, musste beim aufmerksamen Studium der Ausführungen von OM Brun erkennen, dass SSB eine Realität ist und nicht ein Modeschlager. Es dürfte sich also lohnen, die Möglichkeiten zu prüfen, auf welche Weise man ohne grosse Stationsumbauten in den Genuss dieser Vorteile kommen kann.

SSB wird bei einzelnen unserer HB9s schon seit vielen Jahren verwendet. (HB9FU, der als «Vater der SSB» in der Schweiz bezeichnet werden kann, blickt auf eine bald zehnjährige Tätigkeit zurück.) Das Interesse für diese neue Modulationsart bei den passionierten DXern war anfänglich sehr gering, da fast ausschliesslich amerikanische Stationen auf SSB tätig waren. Dies hat sich inzwischen radikal verändert. Stationen aus dem hintersten Winkel der Erde sind heute fast so sicher wie mit Telegraphie zu erreichen. Es ist darum nicht verwunderlich, dass in letzter Zeit eine Anzahl DX-Expeditionen durchgeführt wurden, welche überhaupt ausschliesslich SSB arbeiteten. Wir gehen kaum fehl, anzunehmen, dass SSB in absehbarer Zeit die Amplitudenmodulation gänzlich verdrängen wird.

Wie die Umstellung auf Einseitenbandmodulation vorgenommen wird, hängt im wesentlichen davon ab, welche Möglichkeiten sich bieten. In der Regel bestand die Möglichkeit, einen neuen Sender zu bauen oder ein fertiges Gerät zu kaufen. Mannigfache Gründe können jedoch einen OM davon abhalten, seinen mit viel Mühe und Sorgfalt aufgebauten Sender zu demontieren, um etwas Neues daraus zu machen. Die äussere Gestaltung muss meistens gänzlich verändert werden. Die Einzelteile können vielfach im neuen Sender wieder verwendet werden. Die Senderstufen, welche beim AM-Sender in Class C arbeiten, müssen auf A- oder B-Betrieb umgestellt werden. Die Konstanz der Netzgeräte muss beim SSB-Sender besser sein, als dies bei AM oder reiner CW nötig ist. Eine Möglichkeit, den AM-Sender mit Class C-Endstufe ohne Aenderung auch für SSB zu benützen, war bis jetzt in Amateurkreisen so gut wie nicht bekannt.

In den USA wurden jedoch seit Jahren viele kommerzielle AM-Sender mittlerer und grosser Leistung auf SSB umgestellt, wobei Class C-Vorverstärker und -Endstufen unverändert beibehalten wurden. Solche Umstellungen wurden aus wirtschaftlichen Gründen vorgenommen, da die Anschaffung eines neuen SSB-Senders das mehrfache der Kosten für die Umstellung des AM-Senders ausgemacht hätten. Es wurde nach einem sogenannten «Envelope Elimination and Restoration System», nachfolgend mit EERS bezeichnet, verfahren. (R. Kahn: «Envelope Elimination and Restoration System», Proceedings of the I.R.E., July 1952, Dec. 1956.) Als Gründe, welche die Anwendung des EERS in bestimmten Fällen rechtfertigt, wird folgendes angegeben:

1. Das EER-System ergibt ca. 2,5mal mehr Leistung als ein lineares B-System bei gleicher Anodenverlustleistung.

2. Das ERRS kann bei bereits vorhandenen AM-Sendern angewendet werden ohne Aenderung beim HF- und NF-Teil. Der Amplituden-Scheitelwert liegt um einen Faktor 3...4 höher als der ursprüngliche Trägerwert.

3. Das System ist nicht kritisch bezüglich Arbeitspunkteinstellung, da Class C-Verstärker verwendet werden.

Das EER-System kann ohne weiteres auch bei Amateursendern angewendet werden. In der Praxis benötigt man lediglich einen ERRS-Steuersender, den man bei Bedarf auch für CW einrichten kann. Der AM-Sender bleibt unverändert. Die dort eventuell vorhandenen Frequenzverdopplerstufen werden nicht benötigt. Ein EERS-Steuersender enthält einen SSB-Modulator (nach der Filter- oder Phasenmethode), Amplitudenbegrenzer, HF-Phasenentzerrer, Mischstufe mit VFO, sowie einen AM-Dedektor.

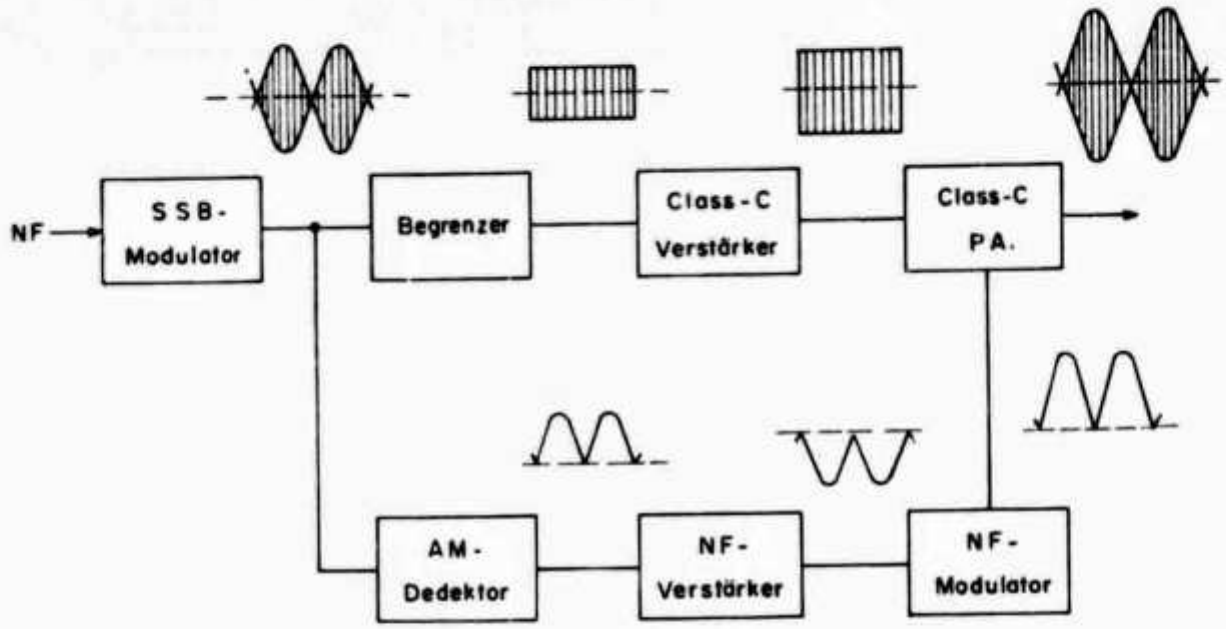

Fig. 1

Das Prinzip des EER-Systems

Ein SSB-Modulator speist einerseits einen Begrenzer, welcher jede Amplitudenmodulation vom SSB-Signal entfernt, anderseits einen Dedektor, welcher die AM-Komponente vom SSB-Signal trennt (Fig. 1). Am Ausgang des Begrenzers haben wir somit ein phasenmoduliertes HF-Signal konstanter Amplitude zur Verfügung, welches entweder direkt weiter verstärkt werden kann und zur Steuerung der C-Endstufe dient, oder aber vorerst einer Mischstufe zugeführt wird (Fig. 2), um als Ausgangsfrequenz (Summe oder Differenz) auf die verschiedenen Amateurbänder zu gelangen. Die im Dedektor vom HF-Signal getrennte AM-Komponente des SSB-Signals wird dem Modulator-Vorverstärker (speech amplifier) zugeführt und steuert so die Modulator-Endstufe. Die mit dem phasenmodulierten HF-Signal gesteuerte Endstufe wird also mit der Umhüllenden des SSB-Signals moduliert. Der Endeffekt ist, dass ein hochverstärktes Ebenbild des im Modulator erzeugten SSB-Signals am Ausgang der

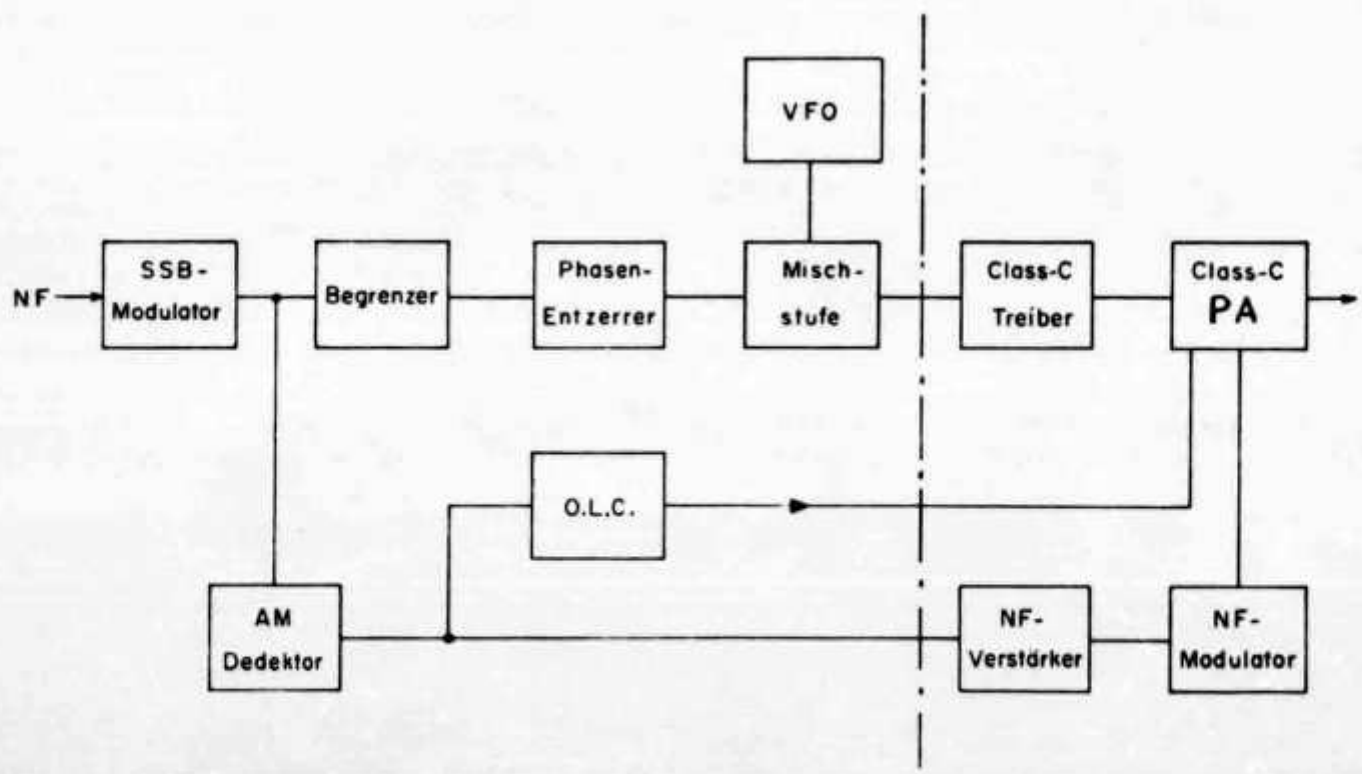

Fig. 2

Class C-Endstufe zur Verfügung steht. Bedingung ist allerdings, dass die Zeitverzögerung im HF- und NF-Pfad gleich gross ist. In der Praxis legt man darum in den HF-Pfad — am besten unmittelbar nach dem Begrenzer — einen Phasenschieber. Damit lässt sich die Laufzeit des HF-Weges genau gleich gross machen wie diejenige auf der NF-Seite. Prinzipiell könnte diese Justierung auch im NF-Pfad erfolgen. Ein NF-Phasenschieber müsste jedoch über ein ziemlich breites Band (z. B. 300...3000 Hz) eine konstante Phasendrehung geben. Aus diesem Grunde ist es einfacher, die Phasenentzerrung auf der HF-Seite vorzunehmen, wo die effektive Bandbreite bedeutend kleiner ist.

Der Leistungsgewinn des EER-Systems gegenüber dem konventionellen Verfahren mit Class B-Stufen bei gleicher Endröhre wird mit etwa 3,5 db angegeben. Vergleicht man mit Amplitudenmodulation, kommt man auf einen Gewinn um 12 db.

Wir haben vorerst angenommen, dass das hier demonstrierte System mit konstanten Amplituden moduliert wird. In Fig. 1 ist der Signalverlauf gezeigt, wenn auf den SSB-Modulator zwei gleich grosse NF-Signale verschiedener Frequenz gegeben wird (z. B. 1000 Hz und 2000 Hz). Bei Telefonie sind diese NF-Signale jedoch nicht konstant. Es kann darum vorteilhaft sein, den Pegel der HF-Endstufe mit einer Regelspannung, welche proportional dem variablen, mittleren Amplitudenwert des Voice-Signals ist, zu verändern (z. B. Beeinflussung der Schirmgitterspannung des PA). Die Schaltung und Wirkungsweise eines solchen «output level control» (O.L.C. in Fig. 2) lässt sich gut mit der automatischen Regelung der mittleren Bildhelligkeit beim Fernsehempfänger erklären.

Fig. 2 ist das Blockschema eines SSB-Senders nach dem EER-System. Die Anordnung ist typisch für einen auf SSB umgebauten, kommerziellen AM-Sender. Der Schaltungskomplex links der Trennlinie kann man als EERS-Steuersender bezeichnen; rechts davon befindet sich die unveränderte AM-Anlage. Neue Sender nach dem EER-System zu bauen lohnt sich nicht, da der Aufwand bedeutend grösser ist als für normale Einseitenband-Sender. Wenn man jedoch aus den eingangs erwähnten Gründen vor die Wahl gestellt ist, auf die Verwendung von SSB zu verzichten, oder das EER-System anzuwenden, dann bietet sich damit ein Vorteil, d. h. alle Vorteile, die SSB bieten kann. Der Verfasser hatte bis jetzt keine Gelegenheit, das EER-System praktisch zu erproben. Es ist jedoch geplant, demnächst Versuche anzustellen, um mehr über die Dimensionierung der Schaltung zu erfahren. Darüber soll später an dieser Stelle berichtet werden. Es ist zu hoffen, dass auch andere interessierte OMs Versuche in dieser Richtung anstellen werden.

T-Notch-Filters

Informations tirées d'un bulletin technique de la Hallicrafters Co. Chicago, Illinois, USA

Les premières informations sur ce genre de filtre ont probablement été celles publiées par W. N. Tuttle dans le bulletin «General Radio Experimenter» d'août 1937. Le nom classique en est «réseau ou filtre en T ponté», mais comme son application principale est d'amplifier ou de rejeter une étroite bande de fréquences, il est très connu actuellement sous le nom de «filtre de réjection en T». Si les deux condensateurs C1 et C2 sont égaux et que l'inductance a un facteur de surtension Q raisonnablement élevé, les conditons d'équilibre ou de résonance seront les suivantes (voir figure 1):

$$L_w = \frac{1}{(C1 + C2)\, w} \qquad (1)$$

$$R_A = R_B / 4. \qquad (2)$$

Le circuit est un pont, mais il a ceci de particulier que l'une des bornes du générateur qui l'alimente, et du «détecteur» qui le suit, peuvent être mises à la masse; les impédances en jeu à l'entrée et à la sortie ne sont pas critiques et sont relativement basses.

Les deux condensateurs doivent avoir la même valeur à la résonance, et la résistance ajustable devra être mise au point pour une pointe maximum, car sa valeur doit être quatre fois celle de la bobine (résistance effective de la bobine à la fréquence de résonance).

Pour comprendre plus facilement le circuit, on peut admettre que la bobine est parfaite et n'a pas de résistance, ce qui permet d'éliminer également RB. En passant on voit donc que cette résistance RB est destinée à donner une pointe maximum, donc à compenser les pertes de la bobine; RB pourrait être étalonnée en valeur de résistance effective de la bobine, et l'on aurait construit un Q-mètre très simple. Pour un équilibre exact, y compris la capacité propre CA et le facteur Q de la bobine, on a :

$$R_A = \frac{1}{1+\frac{1}{Q2}} \times \frac{R_B}{4} \times \frac{C1+C2+C_A}{(C1+C2)^2} \qquad (3)$$

$$L_W = \frac{1}{1+\frac{1}{Q2}} \times \frac{R_B}{4} \times \frac{1}{(C1+C2+CA)\,w} \qquad (4)$$

$$\text{avec } Q = \frac{wL}{R_A}$$

Si l'on prend des valeurs du facteur Q dans la première partie de ces deux équations, on remarquera que cette correction pour la valeur de la surtension est très faible, étant de l'ordre de 1% pour un Q de 10, et de 0,01% pour Q = 100.

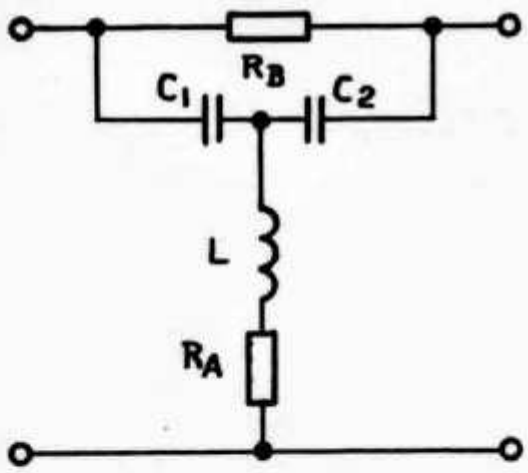

Fig. 1 — Circuit original

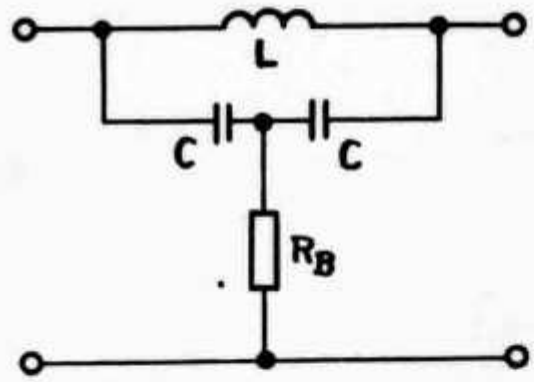

Fig. 2 — Elimination de RA et RB

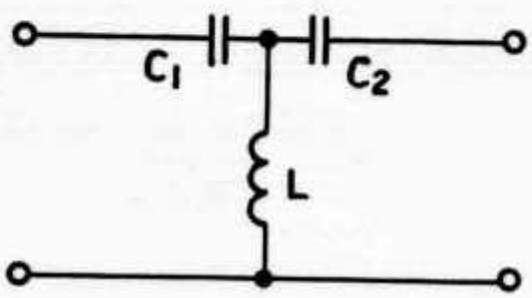

Fig. 3 — Modification
par croisement de RB et L

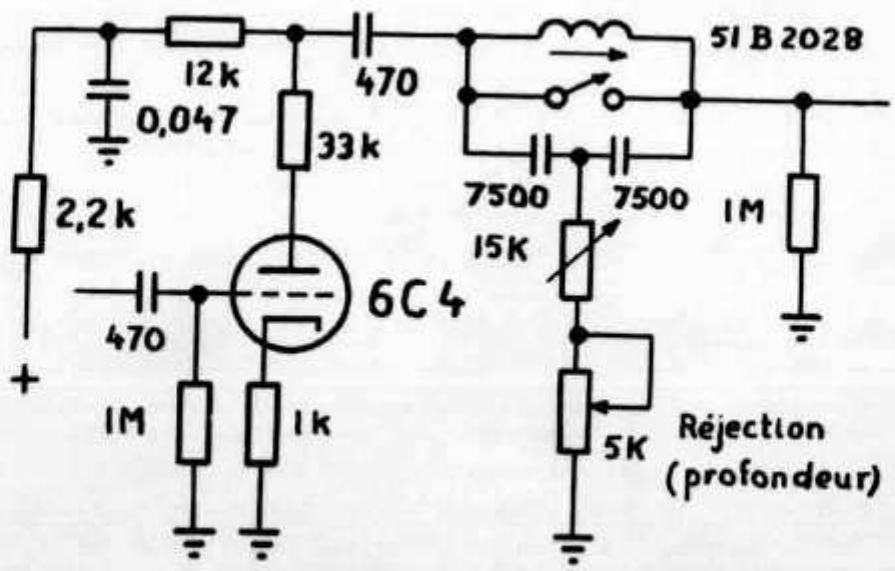

Fig. 4 — Circuit du SX-100

Un circuit semblable à celui de la figure 1 est donné sur la figure 3 mais avec l'emplacement de L et RB croisé. Dans ce cas, la résonance est donné par:

$$wL = \frac{1}{Cw} \qquad \text{avec } C = C1 = C2$$

Au point de vue applications pratiques, ce circuit est très utile comme on l'a vu plus haut, pour éliminer une fréquence ou une étroite gamme de fréquences (filtre de réjection). On le choisira entre autres dans des amplificateurs moyenne fréquence de récepteurs, comme moyen de rejeter une fréquence indésirable par exemple un battement entre deux porteuses proches, qui tombe dans la bande passante du récepteur. Cependant ce circuit fonctionne très bien avec une inductance de qualité moyenne à bonne à 50 kc/s, avec un facteur Q de 50 environ, mais si l'on désire l'utiliser à une fréquence de l'ordre de 450 kc/s, il faut alors disposer d'une bobine ayant un Q de près de 500 pour obtenir les mêmes résultats; comme de telles valeurs sont difficilement atteignables on préfère en général recourir au système du «Q-Multiplier» pour les moyennes fréquences standard de 455—470 kc/s, quoique ce circuit soit passablement plus compliqué. Le circuit montré sur la figure 4 est celui qui a été inclus dans le récepteur Hallicrafters SX-100. Il comporte une inductance à noyau magnétique, des condensateurs fixes, et un potentiomètre pour le réglage de l'intensité de la pointe de réjection. On peut également utiliser le «T-Notch filter» pour la réception par injection locale, dans des cas de fading sélectif, où l'on éliminera la porteuse reçue avec le filtre, et on la remplacera par l'oscillateur local de battement (BFO). Des valeurs de Q en-dessus de 50 ne sont pas très utiles à 50 kc/s car la bande de réjection devient si étroite qu'elle est difficile à utiliser.

DX-Aktualitäten (Fortsetzung von Seite 123)

QSL-Leiter

HB9J	277	HB9NU	171	HB9BJ	125
HB9EU	269	HB9NL	170	HB9EL	121
HB9X	247	HB9KC	164	HB9IL	113
HB9MQ	221	HB9KU	163	HB9UB	110
HB9KB	215	HB9IH	160		
HB9GJ	209	HB9TT	155	**Telephonie**	
HB9QU	201	HB9BX	142	HB9J	232
HB9MO	200	HB9QO	133	HB9JZ	180
HB9UL	185	HB9KO	130	HB9NU	170
HB9MU	180	HB9BZ	126	HB9RS	130
HB9US	175			HB9KU	123
HE9RUI	115	HE9RFF	100	HE9EYC	28
HE9RAP	115	HE9ERU	63	HE9EWB	12
		HE9ERY	39		

Pour ceux qui voudraient obtenir le **diplôme WABC** (Worked All British Counties), le Stevenage District RSGB Group installera une station dans le comté de Rutland, qui est relativement difficile à contacter, le week-end des 19 et 20 septembre 1959.

La station travaillera avec l'indicatif G3FAU/P, approximativement avec l'horaire suivant:

1400—1900 GMT bande 7 M/cs.
1900—2300 GMT bande 1,8 Mc/s.
2300—0700 GMT bande 14 Mc/s.
0700—1600 GMT bandes 1,8 et 7 Mc/s.

Des QSLs spéciales seront envoyées à toutes les stations qui auront envoyé leur carte. Envoyer les QSLs à l'adresse suivante:
V. Cundall, G3FAU
23, Shackledell
Stevenage, Herts. (Angleterre)

Bulgarie

Nous avons reçu une circulaire des amateurs de Bulgarie, qui précise que la station LZ1DX n'a jamais été concessionnée, et que cet indicatif a été utilisé par le dénommé Dimitar Sibirski, membre du radio-club de Sofia. Celui-ci a également utilisé nombre d'indicatifs, tels que 9B3AA/ZA, ZA1KAD, TA1SS, etc. «Par ces machinations, le dénommé Dimitar Sibirski a essayé de se rendre populaire auprès des autres amateurs dans le monde, mais en prenant une voie illicite qui n'a rien à faire avec les principes normaux des radio-amateurs. Il a également utilisé des cartes portant l'inscription «The Bulls of air Mail», avec les indicatifs de nombreux pays où il aurait été opérer.» Pour cette activité de pirate, Dmitar Sibirski, aussi appelé Sibi, a été exclu des rangs des amateurs bulgares, et n'a désormais plus le droit d'opérer une station ou de prendre part à une autre activité de radio-amateur.

Liste des amateurs étrangers ayant obtenu le diplôme H 22

(Fin)

138. 4X4RE, Egon Rosenthal
139. OH2YV, John Velano
140. OH2VZ, Perti Kantanen
141. G3EYN, J. C. Jupe
142. OK3HM, Jozo Horsky
143. DJ1TE, Christl Huber
144. DL3BE, Erwin Zoeller
145. DM2ADL, Otto Erich
146. W3KT, Jesse Biebermann
147. OK3EA, Harry Cincura
148. OH2LU, Tapani Juhola
149. G3IZC, P. Simmons
150. DL7EN, Hans Günther Todt
151. ON4KR, Van Rillaer Roger
152. EA5BD, Cirillo Amoros
153. DL1BS, Kuno Huber
154. W1OJR, Victor Politi
155. DJ2IV, Dr. Gerd. Moritz
156. DL1GV, Hei Soujon
157. LA7XE, Per Standal
158. DL9UV, Erich Schwarzen
159. VE1EK, A. E. Wesley Street
160. OH3TQ, K. J. Kauko
161. DL1GN, Otto Rabethge
162. W8KPL, W. W. Simpson
163. W2CWK, James Higgins
164. F8YE, Gaston Spinner
165. G3EZZ, John Eaton
166. W1WPO, Bob White
167. W3MDE, Jack Haisek
168. DL6SM, Willi Maigler
169. DL9RW, Alex Günther
170. DL6DF, Hermann Bender
171. W1TX, Roy Fosberg
172. OH3RA, Marti Rautio
173. DL6OS, Karl Dunkelmann
174. DL6EW, Walter Blersch
175. DL3SZ, Adolf Vogel
176. DL3BJ, Josef Kruse
177. OH2LA, Toiro Sorvati
178. W8PQQ, Albert Hix
179. W1DWH, James Mills
180. W2LV, Robert Morris
181. W8DLZ, Norman Phail
182. G3DYI, P. K. Baldwin
183. W9IU, Leslie Gregg
184. F3XD, Jean Muesser
185. PA0VD, G. K. Van den Pol
186. DJ2BR, Dieter Pachur
187. W3SOH, Phil. A. Bates
188. W2AEB, Irwing Grabo
189. GW3BNQ, N. Carpenter
190. I1ALU, Luigi Francheschi
191. DJ3KR, Jürgen Rottger
192. DL6TR, Werner Bischoff
193. DJ1WT, Fritz Zoller
194. F8GB, Jean-Claude Fouret
195. W4TM, L. K. Rush
196. W1EIO, Harland Godwin
197. SM5AJU, Leif Lundin
198. W3DKT, Charles Earp
199. KP4CC, Juan Castanera
200. PA0LOU, L. Van den Nadorf
201. K2CPR, Jack Dubois
202. DL1BO, Theo Flick
203. W1TYQ, Victor Crawford
204. G5FA, Revey Solder
205. DJ1EO, Rudolf Hang
206. W1MV, Leo C. Wilber
207. ZL1AH, John Wigtmann
208. DL3ZI, Manfred Star
209. W3PGB, L. R. Scott
210. G2BOZ, J. E. Bazley
211. DJ1KE, Hans Kroger
212. F8VQ, Claude Pille
213. W2EQS, Charles O. Brian
214. DJ2KU, Wolfgang Nabroth
215. W3BDX, Sam Proud
216. GI3AXI, Rob. John Boad
217. EA4CR, Santo Yebenez
218. OH2QQ, Ruwik Lönnroth
219. SP5AR, Richard Rossa
220. OZ3GW, Hans Jungdal
221. EA9AP, Adolfo Perez
222. SP5AA, Edward Pokropek
223. DL9OY, Alfred Mannhart
224. DJ1DF, Bernhard Krohs
225. OH3SE, Leonhard Kokko
226. W3ARK, J. C. Kupp Jr
227. DL9FO, Fritz Mayer
228. W3NCF, M. Scott Hunter
229. SM5BTX, Urban Eugenius
230. SM7EH, Gösta Jönsson
231. W1JYH, Roger E. Corey
232. DJ2FK, Fritz Wurm
233. W1VG, Lorenz A. Morrow
234. W3OP, Edgar J. Knoll
235. VE1AE, W. A. Kelso
236. W3CGS, Harry W. Stark
237. G3DQO, A. L. Cawley

La rédaction a besoin d'articles techniques !

Die Redaktion braucht technische Artikel !

HAM-BÖRSE

Tarif: 10 Cts. pro Wort. Nichtmitglieder und Anzeigen geschäftlichen Charakters 25 Cts. pro Wort. Chiffregebühr Fr. 2.—. Der Betrag wird nach Erscheinen vom Sekretariat durch Nachnahme erhoben. — Inserateschluss am 15. des Monats.

Zu verkaufen: Empfänger NC-125, neuwertig, mit Trafo und Lautsprecher, revidiert. — F. Morgenthaler (HB9RQL), Adliswil ZH, Telephon 051/91 73 92 (nach 18.00).

Verkaufe: Kommerzieller TX, 200 watts, alle Bänder, CW, AM und NBFM. Ferner Trafo, Abgriffe bis 3000 V, 1,5 kVA, dazu Drosseln und Kondens. Collins original VFO, Modulation Trafos, usw. — Tel. 051/56 70 47.

Sehr preiswert zu verkaufen: 1 Johnson Viking II mit Johnson VFO, für CW, AM und SSB; 1 Globe Electronics precision VFO für SSB, 10—160 m, eingebauter Gleichrichter; 1 Electro-Voice Speech Clipper-Microphon Vorverstärker; 1 Heathkit SSB Adapter SB-10, 10—80 m, 10 watts PEP; 1 Heathkit «Q-Multiplier» für CW und Telephonie, 1 Ameco Low-Pass filter, für Sender bis 200 watts; 1 G4ZU beam für 10, 15 und 20 m. Alle Geräte sind neuwertig in Originalverpackung mit Instruktionsbuch. Sofortige Zusendung der Preisliste auf Anfrage. — Walter Baumgarten (HB9SI), route de Ferney 27, Genève 1.

Zu verkaufen: Ein Posten Radiomaterial, wie Drosseln, Trafos, Widerstände, Block- u. Drehkondensatoren, Gleichrichter (Selen), Potentionmeter (auch für höhere Leistungen), Empfänger- u. Senderöhren, Kathodenstrahlröhren, Glimmstabilisatoren, Einbaumessinstrumente usw. Fordern Sie die Materialliste an! Otto Zimmerli, Lindenhofstrasse 1636, Oftringen AG, Tel. 062/7 47 52.

Zu verkaufen: 1 Sender T-1154-N (200 bis 500 kc/s und 3—10 Mc/s), Preis Fr. 150.—. 1 Sender-Empfänger FT-244-A (95—156 Mc/s), Preis Fr. 200.—. 1 Telefunken KW-Empfänger älteres Modell, Preis Fr. 100.—. Marcel Strässle, Steigacker, Kirchberg SG, Telephon 073/5 11 44.

A vendre au plus offrant : Emetteur Geloso G 210 TR, récepteur Geloso G 207 BR; offres à HB9OA, 29, route de St-Cergues, Nyon, Tél. 021/9 68 10.

Zu verkaufen: 2 Stück 813 à Fr. 25.—, Silicon dioden M500 7.—, 60 M, 12.—. Rud. Furrer (HB9LE), Turmotstrasse 25, Winterthur.

Zu verkaufen: Panda Minibeam für 10, 15 und 20 m, inkl. abgestimmte Speiseleitung u. Anpassgerät, billig abzugeben. — HB9MP, Gstaad.

Verkaufe: Collins VFO, homemade Verdoppler 80/40/20 m, 2 x 1625 ampl. 120 watts CW, 3 Gleichrichter, Gehäuse Fr. 560.—, surplus TX BC-375E TF/CW 75 watts, dynamotor PE-73C, Fr. 290.—. Besuch erwünscht. J. Kaiser (HB9BQ), Stans, Tel. 041/84 15 37.

Zu verkaufen: UKW-Empfänger R 1132A, der RAF, 10 Röhren, betriebsbereit, Frequenz 100 bis 124 MHz, Preis nach Vereinbarung. — HE9EZA, Aldo Bernasconi, Claridenstrasse 6, Kilchberg ZH, Tel. 051/91 49 88.

Zu verkaufen: Trafo: primär 2 x 110 V, sekundär 2 x 2000 Volts, 250 mA, Abgriffe bei 2 x 350 Volts, 350 mA, 2 x 500 V, 300 mA, 2 x 1000 V, 250 mA. Dazu Heiztrafo für 2 x DE 2/2000/01 Hochvakuumgleichrichterröhren, inklusive Röhren, und 1 Eisenkerndrossel. Zusammen Fr. 75.—, wenn abgeholt. HB9NL, Tel. 045/4 22 27.

Zu verkaufen: 1 Benzinaggregat, 4-Takt-Benzinmotor, Ausgangsspannung 750 VDC, 200 mA; 12 VDC, 3 A; 24 VDC, 6 A. 1 Converter für 10, 15 und 20 m. Fabrikneu, Fr. 45.80. 1 50 μA Universal Messinstrument, 20 kohm/Volt AC und DC, 10 V bis 1000 V. AC und DC, 50 μA bis 500 mA, 1 ohm bis 10 Megohms, neu Fr. 68.—. HB9QQ. Telephon 051/97 06 04.

Adressen und Treffpunkte der Sektionen

Aargau — Jörg Porekeit (HB9SQ), Tramstrasse 623, Suhr
Restaurant Central, Suhr; 1. und 3. Freitag d. M. um 20.00

Basel — Konrad Hinz (HB9UP), Farnsburgerstrasse 47, Basel
Restaurant Helm; jeden Freitag um 20.30
Monitore auf der Frequenz 29601 kHz

Bern — Leo Aepli (HB9FH), Gossetstrasse 25, Wabern
Restaurant Schanzenegg; letzter Donnerstag d. M. um 20.30
Hotel-Restaurant Glocke, Turmzimmer «T»; übrige Donnerstage um 20.00

Bienne — Charles Bieder (HB9RKC), Rennweg 80, Bienne 8
Café zur Tramstation; chaque Mardi à 20.30

Chur — —
Restaurant Gansplatz (hinteres Stübli); 1. Freitag d. M. um 20.00

Delémont	Roland Corfu (HB9IB), rue du Temple 41, Delémont Buffet 2e Classe; dernier mercredi du mois à 20.15
Fribourg	John Faessler (HB9DT), Marly-le-Grand (FR) Restaurant Rex; chaque mercredi
Genève	Henri Besson (HB9FF), avenue Dumas 13, Genève Café-Glacier Bagatelle; chaque lundi à 18.15
Lausanne	Roger Fazan (HB9PV), avenue de Cour 46, Lausanne Restaurant l'Ermitage; assemblée mensuelle: 1er et 3ème mardi du mois à 20.30; stamm: chaque vendredi à 20.30
Luzern	Josef Huwyler (HB9MO), Rothenhalde 9, Emmenbrücke Restaurant Alpina; 3. Samstag d. M. um 20.00
St. Gallen	Ernst Flückiger (HB9UE), Enzenbühlstrasse 2, Flawil Restaurant Stein; jeden Donnerstag um 20.30
Solothurn	Werner Bäschlin (HB9WJ), Meisenweg 10, Solothurn Restaurant St. Stephan; jeden Mittwoch
Thun	Willy Dolder (HB9JQ), Wohlhausenweg 11, Gwatt bei Thun Restaurant Alpenblick-Terminus; 1. Dienstag d. M. um 20.00
Winterthur	Rudolf Furrer (HB9LE), Tobelstrasse 16, Winterthur Restaurant Brühleck; 1. Dienstag d. M. um 20.00
Zug	Bruno Bossert (HB9QO), Lauriedstrasse 6, Zug Bahnhofbuffet 1. Kl.; 1. Mittwoch und 3. Donnerstag d. M. um 20.30
Zürich	Hans Rätz (HB9RF), In der Rüti, Hedingen Bahnhofbuffet 2. Kl.; 1. Donnerstag d. M. um 20.00

Union Schweizerischer Kurzwellen-Amateure

Präsident: Erwin Beusch (HB9EL), Seftigenstrasse 207, Wabern. Vize-Präsident: Dr. Emil Surber (HB9SU), Zürcherstrasse 24, Schlieren. Letztjähriger Präsident: Otto Jenni (HB9FY), Postfach 599, Basel 1. Sekretär und Kassier: Franz Acklin (HB9NL), Knutwil, LU. Verkehrsleiter: Philippe Gander (HB9CM), rue Basse 28, Colombier, NE. UKW-Verkehrsleiter: Dr. Hans-Rudolf Lauber (HB9RG), Postfach 114, Zürich 33. IARU-Verbindungsmann: Serge Perret (HB9PS), Av. Victor-Ruffy 26, Lausanne. Verbindungsmann zur PTT: Rudolf Baumgartner (HB9CV), Heimstrasse 32, Bern 18.

Sekretariat, Kassa, QSL-Bureau

Franz Acklin (HB9NL), Knutwil. Briefadresse: USKA, Knutwil (LU).
Postcheckkonto: III 10397, Union Schweizerischer Kurzwellen-Amateure, Bern.
Bibliothek: Hans Bäni (HB9CZ), Gartenstrasse 3, Olten
Award Manager: Henri Bulliard (HB9RK), 18, rue Guillimann, Fribourg
Jahresbeitrag: Aktivmitglied Fr. 25.—, Passivmitglied Fr. 18.—, OLD MAN inbegriffen; OLD MAN-Abonnement (In- und Ausland) Fr. 15.—

Melden Sie Adressänderungen frühzeitig dem Sekretariat!
Annoncez les changements d'adresse à temps au Secrétariat!

Druck: A. Schudel & Co., Riehen