OLD MAN

BULLETIN OF THE SWISS UNION OF SHORT WAVE AMATEURS

E 21481 E

DJ ø CX — DJ 5 PR — OE 2 UE

VFO à Transistors — Der SSB-Transceiver SR 150 (Schluss) — Beseitigung von Schwingneigungen am HW 12 — Wert und Unwert elektronischer Morsetasten — Kreuzmodulation im KW-Empfänger — Der Zero-Bias-Modulator

1965

März

33. Jahrgang

3

Neuer NCX-5 Allband-Transceiver von National-USA

Der neue sensationelle NCX-5 Transceiver fur 10-15-20-40 und 80 m ist eine vollständige feste oder mobile Ham-Station, bestehend aus einem SENDER + EMPFAENGER mit nur 8,7 kg Gewicht. Abmessungen 16 x 35 x 31 cm. Für die kleine Stadtwohnung, Ferien, Mobile im Auto etc. Hervorragende Eigenschaften:
SENDER: 200 Watt Input SSB u. CW, 100 W auf AM. Break-in Grid Block CW. Transistorisierter VFO ohne warm-up Drift! VOX, Push-to-talk und neue MOX operation, ALC.

EMPFAENGER: Double Conversion, 2 RF-Vorstufen, neuartiges sehr steiles Filter von 2,8 kHz Breite, trotz Transceiverbetrieb kann die Empfangsfrequenz um ± 5 kHz gegenüber der Sendefrequenz variiert werden! **Ganz neuartige Digital Counter Skala** mit genauer Kilohertz-Anzeige, auf 100 Hz genau anzeigend, wie bisher nur bei den teuersten Militär-Geräten vorhanden.
Viele andere exklusive Eigenschaften.

NCX-5 kompl. mit allen Quarzen	neuer Preis	Fr. 3395.—
NCX-3 Modell für 20-40-80-m-Band		Fr. 1980.—
NCX-A Netzgerät für 110 und 220 V mit Lautspr.		Fr. 638.—
NCX-D Speisegerät 12 V transistorisiert		Fr. 688.—

Vorführung und Prospekte:

National (USA) Generalvertretung für die Schweiz:

Radio-Jean Lips (HB 9 J)

Dolderstrasse 2, Zürich 7, Telefon 32 61 56

OLD MAN

Organ der Union Schweizerischer Kurzwellen-Amateure
Organe de l'Union Suisse des Amateurs sur Ondes courtes

Redaktion: Rudolf Faessler (HB 9 EU), Chamerstrasse 68-D, Zug
Correspondant pour la Suisse romande: B. H. Zweifel (HB 9 RO), chemin Levant 123, Lausanne
Corrispondente dal Ticino: Franco Crespi (HB 9 ZE), Giubiasco
Inserate und Ham-Börse: Inseratenannahme USKA, Emmenbrücke 2/LU, Postfach 21
Redaktionsschluss: 15. des Monats

33. Jahrgang | **März 1965** | Nr. 3

Nach der GV

Die Generalversammlung der USKA in Luzern liegt nun hinter uns. Ich glaube sagen zu dürfen, „es war eine gute GV". Mag die prachtvolle Kulisse des Vierwaldstättersees mit dem Pilatus im Hintergrund dazu beigetragen haben, unsere Vollversammlung zu einer eindrücklichen Demonstration guten Willens und bestem Einvernehmen zu gestalten. Ich habe mir sagen lassen, dass noch nie eine GV so gut besucht wurde wie diese.

Bereits am Samstag wurden die zahlreichen „Mobilen" von der nun im Betrieb stehenden Amateurstation im Verkehrshaus empfangen und per Funk durch die Stadt gelotst. Die überaus imponierende Zahl der vor dem Verkehrshaus parkierten Mobilstationen, berechtigte zur Annahme, die Ausstellung fände im Freien statt! Im Innern hingegen überraschte die gut plazierte und attraktiv gestaltete Amateurstation HB 9 O, die ihre Feuertaufe mit Bravour bestand. Sie wird fortan über die Wochenende zu hören sein. All jenen, die dazu beigetragen haben, diese Station zu einem publizistischen Erfolg für unser Hobby werden zu lassen, möchte ich an dieser Stelle meine Anerkennung und meinen Dank aussprechen.

Am Abend fand — ebenfalls im Verkehrshaus — ein von der Sektion Luzern organisiertes Hamfest regen Zuspruch, war doch der grosse Saal voll besetzt. Auch hier sei Gody, 9 ZY und dem Quizmaster Peter, 9 AAZ für die Organisation recht herzlich gedankt, auch wenn es mit der Lautsprecherakustik nicht ganz nach Wunsch klappte.

Bei strahlendem Sonnenschein trafen sich dann am Sonntagmorgen unsere Gäste und Aktiven zur Versammlung. Ganz speziell freute mich die Anwesenheit bekannter „Oldtimers", die sich nach langen Jahren wieder bei uns zeigten. So erschienen aus dem Tessin nicht weniger als fünf OMs, angeführt von ihrem Präsidenten HB 9 DE. Unter der Menge strahlender Gesichter entdeckte man ebenfalls HB 9 J, HB 9 CA, HB 9 BQ und HB 9 BX — um nur einige zu nennen. Im Ganzen

Après l'Assemblée générale

L'assemblée générale de l'USKA à Lucerne est maintenant derrière nous. Je crois pouvoir dire que ce fut une bonne assemblée. Le magnifique cadre du lac des Quatre-Cantons, avec le Pilate à l'arrière-plan, a peut-être contribué à en faire une démonstration de bonne volonté et de meilleure entente. Je me suis laissé dire que jamais encore une assemblée générale n'avait été aussi bien fréquentée.

Le samedi déjà, une station amateur installée dans la Maison des transports et des communications reçut et pilota à travers la ville les stations mobiles. Celles-ci, rassemblées ensuite en nombre imposant devant la Maison des transports, auraient pu faire croire à une exposition en plein air. A l'intérieur, on découvrait avec plaisir la station HB 9 O, bien placée et arrangée d'une manière attractive. Elle sera dorénavant en activité chaque fin de semaine. J'exprime ici ma reconnaissance et mes remerciements à tous ceux qui ont contribué à faire de cette station un moyen de propagande pour notre «hobby».

Le soir, organisé également à la Maison des transports par la section de Lucerne, le «hamfest» connu l'affluence. Que Gody, HB 9 ZY, et le maître de jeu Peter, HB 9 AAZ, soient ici aussi cordialement remerciés, et cela même s'il y eut quelques difficultés avec la sonorisation de la salle.

Sous un soleit resplendissant, nos hôtes et les membres actifs se retrouvèrent le dimanche matin pour l'assemblée. La présence d'old timers connus, qui so montrèrent à nouveau après de longues années, me réjouit tout particulièrement. Du Tessin nous vinrent pas moins de cinq OMs, conduits par leur président HB 9 DE. Parmi la foule des visages rayonnants on pouvait reconnaître HB 9 J, HB 9 CA, HB 9 BQ et HB 9 BX — pour n'en citer que quelques-uns. Au total 104 OMs ayant droit de vote, de nombreux hôtes et des représentants de la ville de Lucerne et de la presse. Vous pourrez suivre le déroule-

fanden sich 104 stimmberechtigte OMs, dazu zahlreiche Gäste, Vertreter der Stadt Luzern und der Presse ein. Sie werden im Protokoll der GV den Verlauf der Versammlung nachlesen können.

Meinerseits möchte ich Ihnen danken für das Vertrauen, das Sie dem Vorstand während der Versammlung, und mit der Bestätigung unserer Ämter entgegenbrachten. Und nun geht es also von Neuem los! Unsere Ziele für das laufende Jahr sind abgesteckt. Auf der einen Seite die Konsolidierung des guten Geistes, der bei uns in der USKA herrscht — auf der andern Seite die Realisierung der uns von der Delegiertenversammlung übertragenen Aufgaben und Arbeiten. Beide Seiten werden weiterhin in den Editorials ihren Niederschlag finden. Aussenpolitisch werden wir ebenfalls aktiv vorhanden sein, und im Rahmen des Vernünftigen die USKA bei Anlässen unserer Nachbarverbände vertreten lassen. Die Mitarbeit bei der IARU Region I soll noch enger gestaltet werden, was nach dem Anlaufen der „Intruders watch" durchaus möglich sein wird.

Gestatten Sie mir nun eine Bitte an die Sektions-Präsidenten: Unsere OLD MAN-Sparte „Sektionsberichte" kommt immer sehr mager weg! Bitte benützen Sie die Gelegenheit, aus der Tätigkeit und dem Wirken Ihrer Ortsgruppe zu berichten. Gelingt Ihnen dazu noch die Sache humorvoll zu gestalten, dann tragen Sie dazu bei, die Feststellung eines OMs zu erhärten, der mir anlässlich der GV sagte: „Der Nebelspalter, der OLD MAN und die neue Werbebroschüre sind die drei besten schweizerischen Zeitschriften"!

Mit besten 73 Ihr HB 9 GX

ment de l'assemblée en lisant le compte rendu qui sera publié.

De mon côté, je vous remercie de la confiance que vous avez témoignée au Comité durant l'assemblée et par la réélection de ses membres. Et maintenant nous allons à nouveau d l'avant! Nos buts pour l'année en cours sont connus. D'une part, la consolidation du bon esprit qui règne au sein de l'USKA, et d'autre part, la réalisation de tâches qui nous ont été confiées par l'assemblé des délégués. Je continuerai à évoquer ces deux aspects dans mes éditoriaux. Nous serons également actifs dans nos relations externes et nous ferons représenter l'USKA d'une manière raisonnable lors de manifestations d'associations voisines. La collaboration dans le cadre de la Région 1 de l'IARU deviendra encore plus étroite, ce qui sera tout à fait possible après le démarrage de la surveillance de nos bandes.

Permettez-moi maintenant d'adresser une prière aux présidents de section: les colonnes de l'Old Man réservées aux rapports des sections sont encore très peu fournies! Profitez de cette occasion pour faire connaître l'activité de votre section. Si, de plus, vous parvenez à présenter la chose avec humor, alors vous donnerez raison à cet OM qui me déclara à Lucerne: «Le Nebelspalter (hebdomadaire satirico-humoristique suisse-allemand — trad.), l'Old Man et la nouvelle brochure de propagande sont les trois meilleures revues suisses»!

Cordiales 73! HB 9 GX

Mitteilungen der Redaktion - Communiqué de la rédaction

Neben der Werbebroschüre erhielt im Januar jedes USKA-Mitglied das

Jahrbuch 1965

in Form des Schips/Héritier-Taschenbuches zugestellt. Es handelt sich dabei um eine Leistung der USKA an ihre Mitglieder. Selbstverständlich wird das Jahrbuch **gratis** abgegeben!

Verschiedene Mitglieder haben das Taschenbuch — z. T. mit unpassenden Bemerkungen — an DL 1 CU refüsiert. Wir bitten Sie darum, künftig in ähnlichen Fällen Ihren Unmut der Redaktion vorzutragen, da nur sie allein für das verantwortlich ist, was aus der USKA in Ihren Briefkasten gelangt.

Weiter bitten wir Sie, zu beachten, dass infolge der Osterfeiertage der **Redaktionsschluss für die Mai-Nummer** auf den **13. April** vorverschoben wird.

En plus de la brochure de propagande, chaque membre de l'USKA a reçu au mois de janvier un

annuaire 1965

sous la forme du manuel Schips/Héritier. Il s'agit là d'un cadeau de l'USKA à ses membres, fait bien entendu gratuitement!

Certains membres ont refusé ce petit manuel et l'ont retourné à DL 1 CU, parfois avec des remarques désobligeantes. Nous vous demandons dans de tels cas de passer votre mauvaise humeur sur le dos de la rédaction, qui est seule responsable de ce qui arrive dans votre boîte aux lettres!

D'autre part, en conséquence des fêtes de Pâques, le délai de rédaction pour le numéro de mai est avancé au 13 avril.

ins Notizbuch:

3./4. April H 22-CONTEST

Protokoll der Generalversammlung 1965

in Luzern, 31. 1. 1965

Um 1028 Uhr eröffnet HB 9 GX, Präsident der USKA, im Hotel „Hermitage" die Versammlung. Er begrüsst die anwesenden Gäste:

Konzessionsbehörde:
Herrn René Monnat (Stellvertreter von Herrn Glutz)
Abt. für Übermittlungstruppen:
Herrn Hptm. E. Beusch, HB 9 EL
Abt. Flieger und Flab:
Herrn Oberst Hotz
SRG-Kurzwellendienst:
Herrn Willi Grüebler
Stadt Luzern:
Präsident des Stadtrates Herrn Franz Muoser
KTD Luzern:
Herrn Richard Glaser (Adjunkt)
Schweiz. Radiohörerverband:
Herrn Ad. Frei, HB 9 GS
IARU Region I:
Harry Laett, HB 9 GA
IARC:
Günther Joraschkewitz, HB 9 UD
DARC:
Präsident K. Schultheiss, DL 1 QK
Beisitzer W. Feilhauer, DL 3 JE
REF:
Dr. Jacques Simonnet, F 9 DW
Presse: Red. „Luzerner Tagblatt"
Frau Jaeger-Fischer
Redaktion „Vaterland"
Herrn Carlo Gonella

Entschuldigt haben sich:

Schweiz. Radio- und TV-Zeitung:
Herr Sidler
IKRK GIM:
Oberstbrig. R. v. Wattenwil
OEVSV:
Telegramm Camillo Litschauer
ARI:
Brief Sergio Pesce, I 1 ZCT
DARC:
Herr Hansen, DL 1 JB

Stadtratspräsident Muoser stellt den Zuhörern Luzern und Umgebung vor. Nach seiner patriotischen Ansprache gedenken die Versammelten der im vergangenen Jahre verstorbenen Mitglieder OM Böhringer, HB 9 RRT/HE 9 FGV, OM Alfred Wehrli, HB 9 AJ und OM W. Schneeberger, HB 9 G.

Nach der ausgiebigen Bankettorganisation werden als Stimmenzähler die OMs: HB 9 PL, Peter Langenegger, und HB 9 AFG, OM H. Stegemann, bestimmt. HB 9 NL verteilt die Stimmkarten. Es sind 104 Stimmberechtigte anwesend. Auf Antrag von HB 9 UB wird die Reihenfolge der Traktanden 6 und 7 vertauscht.

Traktandum 1: (Jahresberichte) HB 9 GX wiederholt einzelne Gedanken seines Jahresberichtes und stellt fest, dass der etwas havarierte Teamgeist in der USKA durch Geduld und Humor geflickt werden konnte. Die Mitteilung über das Weihnachtsgeschenk an HB 9 PQ wird von der Versammlung mit Applaus aufgenommen.

Der Jahresbericht des Präsidenten, des TM, des IRO, des VHF-TM, sowie des PTT-Verbindungsmannes und des Sekretärs werden einstimmig genehmigt.

Traktandum 2: (Jahresrechnung und Revisorenbericht) HB 9 AAL frägt nach der Anzahl QSL-Karten, die 1964 durch den Wegfall der QSL-Marken verschickt worden sind. HB 9 NL gibt die exakte Zahl bekannt: Es sind 10 875 Stück!

Die Jahresrechnung und der Revisorenbericht werden ohne Diskussion gutgeheissen.

Traktandum 3: (Jahresbeiträge) Den von der Delegiertenversammlung vorgeschlagenen Beiträgen wird zugestimmt. Sie betragen:

Aktive: Fr. 30.—; Passive: Fr. 20.—; Junioren: Fr. 10.—; EVU: Fr. 30.—; EMD: Fr. 60.—; Firma Queck: Fr. 100.—.

Tranktandum 4: (Statutenänderung)

41 Artikel 22: Nach eingehender Diskussion wird Art. 22 in der neuen Fassung einstimmig gutgeheissen:

„Die ordentliche Generalversammlung findet im Monat Februar oder März statt. Sie wird durch den Präsidenten der USKA geleitet. Der Tagungsort wird auf Vorschlag des Vorstandes von der Delegiertenversammlung bestimmt.

In die Kompetenzen der Generalversammlung fallen insbesondere:

a) Abnahme und Genehmigung der Jahresberichte und der Jahresrechnung: die letztere wird den Mitgliedern einige Tage vor der Generalversammlung bekannt gegeben." Rest unverändert.

42 Artikel 30: In der lebhaften Aussprache, in der es um die Präzisierung des Art. 30 geht, werden folgende Änderungsanträge gestellt:

HB 9 CA findet den Weg des Vorstands undemokratisch, lässt sich aber von 9 GX und 9 J umstimmen und verzichtet auf Antragstellung.

HB 9 PY will die Delegierten an Konferenzen auf Vorschlag des Vorstandes durch die Delegiertenversammlung bestimmen lassen.

HB 9 GA unterstützt den Vorschlag des Vorstandes, möchte aber eine noch präzisere Form durch Hinzufügen von „und deren Mandat".

In der Abstimmung wird mit 68 Stimmen der Vorschlag des Vorstandes gutgeheissen. Der Vorschlag 9 PY erzielt 12 Stimmen, derjenige von 9 GA 16.

Somit lautet der Artikel 30: „Der Vorstand erfüllt die ihm durch die Statuten und die Delegiertenversammlung übertragenen Aufgaben. Er führt die Geschäfte der USKA und fördert deren Entwicklung. Er vertritt die USKA nach aussen, bestimmt ebenfalls den Delegationsleiter und die Delegierten an internationalen Konferenzen und hat ständigen Kontakt mit der Konzessionsbehörde . . ." Rest unverändert.

43 Fondsstatut: Die Neufassung des Fondsstatutes wird einstimmig gutgeheissen:

„Die USKA öffnet einen Fonds auf Grund einer Beitragsleistung von Fr. 3.— pro Aktiv- und Passivmitglied. Diese Beitragsleistung wird für die Jahre 1965 bis 1969 erhoben und dient ausschliesslich zur

gelnder Aktivität lag dieses Band unnötig brach. 10 m hingegen machte praktisch QRT.

Es ist nicht bekannt, wieso durchgehend so günstige Bedingungen angetroffen worden sind. Man sucht Erklärungen in den verbesserten Geräten, SSB und Richtantennen, doch haben anderseits noch viele OMs in den letzten 12 Jahren nichts modernisiert (hi). Ferner spricht man von einem Einfluss der Atombomben- und Kupfernadel-Experimente. Wie dem auch sei, von nun an befinden wir uns wieder auf dem aufsteigenden Ast.

Ein reicher Segen an seltenen DXpeditionen erfreute den DXer in dieser Berichtsperiode. Leider werden aber immer mehr solche Unternehmen als reine Telefonie-Angelegenheiten durchgeführt, wobei dann meistens auch ein schlechter Operateur den „DX-König" spielt.

Eine solch zweifelhafte DX-Vorstellung in SSB gab France, VQ 8 AM (France Dumont ist meines Wissens die einzige lizenzierte XYL auf VQ 8 — Red.) als **VQ 8 AMR** auf Rodrigues-Island vom 6./10. Februar. Er verlangte vorwiegend Anrufe innerhalb eines Empfangsbereiches von ganzen 100 kHz (14 200—300) und genoss es offensichtlich, die lautesten Stationen wahllos nach Lust und Laune „herauspikken" zu können. Welch ein „Lidismus" so ein Katz- und Mausspiel, wenn man unfähig ist, auf andere Art mit den pile-ups fertig zu werden. Manch abgebrühter DXer kam dabei zum Schwitzen — oder zur Heiserkeit! Positiv war einzig, dass France auch auf CW-Anrufe reagierte. Rodrigues war übrigens seit ca. 10 Jahren nicht mehr erreichbar und deshalb ungemein gefragt.

Ebenfalls fast nur in SSB arbeiteten Ken, VP 2 KJ und sein QSL-Manager Herb, K 1 IMP als **VP 2 LS** (St. Lucia) und **VP 2 DAD** (Dominica) vom 17./22. bzw. 22./28. Januar und dazu vorwiegend Richtung USA.

Wie versprochen entfaltete VK 3 TL eine erfreuliche Aktivität als **VK 9 TL** auf Norfolk Is. in CW und SSB. Europa wurde speziell berücksichtigt.

Raju, **VU 2 NRA** (Andaman Is.) begann mit speditiver Arbeitsweise am 4. Februar in SSB. Er soll noch bis Ende März erreichbar sein. **VU 2 RMA** wird Mitte März zu ihm stossen und hauptsächlich in CW tätig sein.

Nicht oft gehört wurd **VP 1 GFQ** (Brit. Honduras). OP war Leo, W ∅ GFQ (Präsident von World Radio Lab.), der zum ARRL-Contest QRV war. Er führte eine Tonne Material mit. Aus naheliegenden Gründen standen die Antennen wohl meistens in Richtung USA.

Das 160-m-Band will bei uns nicht populär werden. Ein umso dankbareres Betätigungsfeld finden aber die wenigen dort aktiven HBs. So konnte Philip Gander, **HB 9 CM** in dieser Saison schöne DX-Erfolge einheimsen (siehe Log), obgleich die CNDX nur selten gut waren. In Europa sind auf dem „Top-Band" folgende Länder aktiv vertreten: HB, DL, EI, G, GC, GD, GI, GM, GW, OE, OH, OK, PA, ZB 1 und ZC 4. Am CQ 160-m-Contest erschien zudem erstmals **4 U 1 ITU** (Bravo!). Leider wird dieses interessante Band mit

Die Clubstation LZ 1 KAB in Sofia. In den osteuropäischen Ländern gibt es viele OMs, die keine eigene Station betreiben dürfen. Die Zahl der Clubstationen ist darum aussergewöhnlich gross

zunehmender Sonnenaktivität nun wieder zusehends schlechter werden.

Von verschiedener Seite wird seit einiger Zeit versucht, **Rockall Island** vor der schottischen Küste zu aktivieren. Es handelt sich um einen schwer zugänglichen, kleinen Felsen, welcher nur bei Ebbe während 5—6 Stunden aus dem Meer auftaucht (hi). Eine Landung soll nur per Helikopter möglich sein, und die Gegend ist zudem für plötzlich auftauchende Stürme bekannt. DXCC-Boss Bob White hat eine separate Anerkennung dieses „Riffs" zugesichert.

Jay, W 6 FAZ ist seit einiger Zeit als **KP 6 AZ / mm** unterwegs. Anfangs Februar erschien er als **KP 6 AZ/EA 9** (Rio de Oro) und **KP 6 AZ/EA 8** (Kanarische Inseln). Wie man hört, soll er wirklich an Land, jedoch illegal gearbeitet haben, so dass eine DXCC-Anerkennung fraglich ist. Gegenwärtig bewirbt sich DL 9 HF um eine Lizenz für **Ifni** und **Rio de Oro** (EA 9).

Diverses:

Die Karten von Angus, **HZ 2 AMS/8 Z 4** (Saudi Neutralzone) werden nun von der ARRL anerkannt. - Auf **Rhodos** ist gegenwärtig nur SV ⌀ WF/WQ QRV. Auf **Kreta:** SV ⌀ WT/WO/WR/WFF/WGG/WKK. — East Malaysia setzt sich nun zusammen aus **9 M 6** (ex ZC 5, North Borneo) und **9 M 8** (ex VS 4, Sarawak). — Malta, das kürzlich unabhängig geworden ist, wird als neuen Call **9 H 1** erhalten. — Piraten der letzten Zeit waren: PX 4 TU, TA 2 FA, SV ⌀ AC (3,5 Mc).

Wieder nähern wir uns der Zeit der rasch aufeinanderfolgenden DX-Wettbewerbe. Neben den für WAS-Jäger interessanten **ARRL-DX-Contests** vom 13./14. und 27./28. März seien erwähnt: **160-m-Contest** vom 20./21. März und **CQ WW SSB-Contest** am 10./11. April. Letzterer ist als guter Jagdgrund für Ländersammler bekannt. Schliesslich wollen wir unseren **H 22-Contest** nicht vergessen und am 3./4. April recht aktiv sein.

Neu im DXCC finden wir Peter Monsch, **HB 9 ABN** (105) und Erich Seidl, **HB 9 ADP** (100). **HB 4 FD**, Hans Saggioro erhielt das CW-WPX Nr. 588. Congrats!

Vy 73 HB 9 EO

DX-Log Januar/Februar

Station	QRG	HBT	wkd/hrd
3,5 Mc			
SM 3 YF/mm	3503	0450	HB 9 KP
YV 5 BPJ	3795 S	0620	HB 9 AFM
XE 1 OE	3789 S	0630	HB 9 AFM
VP 1 PV	3500	0640	HB 9 EO
14 Mc			
TN 8 AF	14 050	0755	HB 9 AFM
KX 6 DR	260 S	0825	HB 9 AFM
KW 6 EJ	252 S	0840	HB 9 AFM
ZD 8 WR	265 S	0845	HB 9 AFM
UA ⌀ KAE	—	0845	HB 9 TE
VK 9 TL	096	0920	HB 9 TE
FK 8 BD	080	0940	HB 9 EO
VK 9 TL	110 S	1000	HB 9 MQ
VK 9 TL	260 S	1010	HB 9 EO
VK 9 TL	110 S	1020	HB 9 AFM
FK 8 AU	299 S	1055	HB 9 AFM
KG 6 SB	280 S	1110	HB 9 AFM
KG 6 AKZ	286 S	1120	HB 9 TE
OH ⌀ NI	302 S	1125	HB 9 TE
KP 6 AZ/EA 9[1])	115	1150	HB 9 JG
VP 2 DAD	115 S	1150	HB 9 EO
VU 2 NRA[2])	125 S	1200	HB 9 MQ
VP 2 DAD	117 S	1210	HB 9 AFM
DU1 AA	281 S	1210	HB 9 AFM
VP 2 LS	115 S	1215	HB 9 EO
KP 6 AZ/mm	274 S	1215	HB 9 AFM
YA 3 TNC	107 S	1235	HB 9 TE
TF 2 WHI	107 S	1235	HB 9 EO
VU 2 NRA[2])	125 S	1235	HB 9 EO
XT 2 AG	287 S	1250	HB 9 AFM
VP 2 LS	115 S	1255	HB 9 AAF
VP 2 DAD	119 S	1300	HB 9 JG
KV 4 CF	272 S	1305	HB 9 AFM
VK 9 TL	001	1305	HB 9 AAF
VP 2 LS	119 S	1320	HB 9 JG
YS 2 MFI	116 S	1340	HB 9 AAF
TG 9 FP	115 S	1400	HB 9 AAF
CE ⌀ AG	120 S	1400	HB 9 AFM
CO 8 BO	110 S	1420	HB 9 AAF
VU 2 NRA[2])	125 S	1445	HB 9 JG
VQ 8 AMR[3])	120 S	1500	HB 9 MQ
ZB 2 A	030	1500	HB 9 EO
XW 8 AZ	110 S	1515	HB 9 AAF
VU 2 NRA[2])	115 S	1535	HB 9 AAF
VQ 8 AMR[3])	120	1535	HB 9 EO
XW 8 AL	105 S	1530	HB 9 AFM
VU 2 NRA[2])	114 S	1545	HB 9 AFM
VQ 8 AI	050	1550	HB 9 AFM
4 S 7 RS	115 S	1600	HB 9 MQ
OD 5 LX	100 S	1600	HB 9 MO
VS 9 OC	100 S	1635	HB 9 AFM

CE Ø AG	105 S	1650	HB 9 AAF
FB 8 WW	042	1740	HB 9 AFM
VQ 8 AMR[3])	120 S	1750	HB 9 JG
4 W 1 G	100 S	1800	HB 9 MO
9 Q 5 QR	120 S	1800	HB 9 MO
VO 2 DP	120 S	1800	HB 9 MO
KP 6 AZ/EA 8	043	1805	HB 9 EO
6 W 8 DN	075	2000	HB 9 AFM
HK Ø QA	103 S	2000	HB 9 AAF
21 Mc			
CR 7 IZ	050	1130	HB 9 KC
VQ 8 BY	090	1200	HB 9 KC
VS 9 AMD	060	1210	HB 9 KC
FB 8 WW	075	1230	HB 9 KC
9 J 2 BC	055	1330	HB 9 KC
FB 8 XX	080	1340	HB 9 AFM
FB 8 XX	070	1400	HB 9 KC

[1]) Rio de Oro, [2]) Andaman Is., [3]) Rodrigues Is.

Auf 1,8 Mc arbeiteten **HB 9 CM** (0615 bis 0815): W 1 WY, W 1 BB/1, W 1 TY, W 1 BHS, W 2 UWD, P 2 KHT, K 2 CHQ, W 2 EQS, W 2 IU, W 3 EIS, VO 1 FB, VE 3 ZZ, VE 3 KE, VE 2 ATU, VE 2 UQ, **HB 9 EO:** VO 1 FB (!805—0555), W 1 BB/1.

Bemerkenswerte QSL-Eingänge:

HB 9 KC: FB 8 WW — VQ 8 BY — TU 2 AU — 7 G 1 IX — HZ 2 TYQ — 4 W 1 F — 7 Z 1 AA — 5 Z 4 IQ. — **HB 9 JG:** CR 4 BB — FL 8 AK — K 7 LMU/3 W 8 — VK 9 RB — VS 1 LP — YS 1 O. **HB 9 MQ:** KC 4 USB — VQ 2 FF — VP 7 NS — 4 W 1 F. — **HB 9 MO:** ZP 5 CF — FG 7 XL — FG 7 XT/FS 7 — FL 8 AK — VY 9 AA — FH 8 CD — GD 2 HFD/A — LA 9 MI/p — 4 W 1 F — LA 9 PI/p. **HB 9 AAF:** VK 9 TL — KZ 5 AW — MP 4 MAH — K 2 JGG/JY — FB 8 XX. **HB 9 EO:** K 2 JGG/JY — FL 8 AK — LA 9 MI/p — W 9 WNV/XU — ZP 5 CF.

Berichte bitte bis spätestens 15. März an Ralph Graeub, HB 9 EO, unt. Grabenstrasse 16, 4800 Zofingen.

DX-Calendar

(Zeitangabe in MEZ)

Andaman Isld. VU 2 NRA, nachmittags mit gutem Signal, 14 105 bis 14 120 SSB, bleibt bis Ende März an geht anschliessend möglicherweise nach den Laccadiven.

San Andres. HK Ø AI, 14 010 CW, 14 118 SSB, HK Ø QA, 14 100/130 SSB, 1500—1600.

Sikkim AC 3, durch Gus, W 4 BPD wird im März erwartet.

Chatham Isld. ZL 2 HWJ/3 will im März aufkreuzen. Weitere Angaben fehlen.

New Hebrides, FU 8 AG ist QRT.

Zansibar, VQ 1 GDW machte im Februar QRT und wird G 3 NUF.

Martinique, FM 7 WQ, wochenends 14 123/25 in SSB, nachmittags.

Iwo Jima, KG 6 ID in SSB, oberes Bandende, morgens.

Papua, durch VK 9 BM, 14 323 in SSB.

Campbell Isld. ZL 4 JF, 14 240 bis 14 300, SSB, morgens.

Crozet Isld. FB 8 WW ist bis auf weiteres nur in CW zu erreichen.

Ceylon, 4 S 7 RS, 14 120 SSB, nachmittags.

Sultanat Oman, VS 9 OC, 14 010 CW, 14 110 SSB.

Syria, YK 1 AA, 14 240 bis 14 250, SSB, nachmittags.

Jan Mayen, LA 2 AJ/P, LA 2 QJ/P, LA 3 IJ/P, LA 3 P/P, LA 4 EJ/P, LA 5 AJ/P, LA 8 FI/P sind auf 14 Mc in CW zu erreichen.

Sao Thome, CR 5 SP soll nun auch in SSB zu erreichen sein.

Marshall Isld. durch KX 6 DP, KX 6 DQ und KX 6 DR, 14 275 SSB um 0900.

Baker Isld. KH 6 CMM/KB 6, 7006, 14 006, 21 006 CW, 14 300 bis 14 340 SSB. Er will demnächst nach VR 1, British Phoenix Isld. gehen.

QSL-Adressen

VP 2 LS und **VP 2 DAA** via K 1 IMP, H. D. Cline, 51 Gulliver St. Milton, Mass. USA — **ZL 4 JF** via ZL 2 GX — **HM 2 BD,** Lee Sang-Hee, Box 8, Sosa, Korea. — **ZD 5 R** via ZS 7 R, Box 99, Mbabane, Swaziland. — **KH 6 CMM/KB 6** via KH 6 DQ — **VU 2 NRA** via W 4 ANE — **4 W 1 A** via MP 4 BBW — **VQ 8 AMR** via VQ 8 AM, France G. Dumont, St. Antoine, Goodlands, Mauritius — **VP 1 PV** via VE 3 BRG — **CR 4 AJ** via W 2 VCZ — **VK 9 NT** via W 2 CTN — **VK 9 JK** via W 2 CTN — **9 Q 5 TJ** via DJ 4 OP.

73 es DX de HB 9 MQ

DXCC QSL-Leiter

HB 9 J	336	HB 9 IH	180
HB 9 MQ	322	HB 9 US	179
HB 9 EU	320	HB 9 YL	173
HB 9 TL	305	HB 9 TU	149
HB 9 KU	285	HB 9 BX	142
HB 9 X	278	HB 9 BZ	136
HB 9 UL	270	HB 9 KO	130
HB 9 MO	267	HB 9 BJ	125
HB 9 ZY	260	HB 9 EL	121
HB 9 EO	250	HB 4 FD	119
HB 9 ET	240	HB 9 IL	113
HB 9 JG	244	HB 9 VW	112
HB 9 UL	230	HB 9 ZE	100
HB 9 NL	228		
HB 9 TT	219	**Fone**	
HB 9 GJ	216	HB 9 TL	305
HB 9 KB	215	HB 9 J	299
HB 9 MX	212	HB 9 MQ	267
HB 9 NU	211	HB 9 ZY	255
HB 9 AAF	211	HB 9 KU	229
HB 9 QO	210	HB 9 ET	226
HB 9 QU	201	HB 9 NU	211
HB 9 KC	200	HB 9 FE	196
HB 9 UD	190	HB 9 EU	185
HB 9 AAF	181	HB 9 JZ	180
HB 9 MU	180	HB 9 RB	116

Treffpunkt der HBs:

Jeden Sonntag um 1000 HBT auf 3780 und 3650 kHz

AUS DEM AUSLAND

Westdeutsches Mobiltreffen in Nordrhein-Westfalen Ostern 1965

Die Distrikte Westfalen-Süd, Westfalen-Nord, Nordrhein, Ruhrgebiet und Köln/Aachen des Deutschen Amateur-Radio Clubs (DARC) veranstalten zu **Ostern 1965** ein Mobil - Treffen im Lande Nordrhein-Westfalen.

Bei diesem Mobiltreffen werden mehrere Einzelwettbewerbe in der Nähe der Städte Gelsenkirchen, Hagen, Köln, Krefeld und Oberhausen auf dem 2-m-Band, Betriebsart Amplituden-Modulation, auf dem 80-m-Band, Betriebsart Amplituden- und Einseitenband-Modulation durchgeführt.

Die Amateure des Landes Nordrhein-Westfalen geben sich die Ehre, Sie und die Ihrem Verband angeschlossenen Amateure hiervon zu unterrichten und gleichzeitig zur Teilnahme freundlich einzuladen.

Zu weiteren Informationen steht H. Schifferdecker, DL 7 AC, Hohe Strasse 160/168, Köln, gerne zur Verfügung.

Wir würden uns sehr freuen, wenn die Verbundenheit der Amateure durch persönliche Bekanntschaft der Teilnehmer Ihres Landes mit den Teilnehmern der anderen europäischen Länder einschliesslich der Bundesrepublik, anlässlich des westdeutschen Mobiltreffens 1965 verstärkt werden kann. 73's DL 7 AC

Rencontre Mobile en Nordrhein-Westfalen — Pâques 1965

Les sections Westphalie-Sud, Westphalie-Nord, Rhénanie-Nord, Région de la Ruhr et celle de Cologne/Aux-la-Chapelle du Club des Radio-Amateurs Allemands (DARC) organiseront à Pâques 1965 une rencontre mobile en Nordrhein-Westfalen.

Autors de cette rencontre auront lieu plusieurs concours aux environs des ville Gelsenkirchen, Hagen, Köln, Krefeld et Oberhausen sur bande 2 m, en modulation d'amplitude sur bande 80 m, en modulation d'amplitude et bande latérale unique.

Les Amateur de Nordrhein-Westfalen sont heureux de vous informer au sujet de cette rencontre e ils se font un honneur de vous inviter, ainsi que les membres de votre association, à participer aux différents championnats prévus.

Nous restons à votre disposition pour tout autre renseignement n'hésiter pas à nous écrire à l'adresse H. Schifferdecker, DL 7 AC, Hohe Strasse 160/168, Köln.

Nous serions très heureux si les amateurs des differents pays européens pouvaient renforcer leur liens à cette occasion par des rencontres personnelles.

Veuillez accepter nos salutations cordiales et 73's DL 7 AC

WAZ

= Worked all Zones

HB 9 J (A 1/A3)	HB 9 KB	HB 9 HZ	HB 9 UE
HB 9 X	HB 9 GJ	HB 9 DB	HB 9 DX
HB 9 EU	HB 9 KC	HB 9 TL (A1/SSB)	HB 9 DS (A3)
HB 9 NL	HB 9 MO	HB 9 KU (A1/A3)	HB 9 EO
HB 9 MU	HB 9 IM	HB 9 PA	HB 9 JG
HB 9 ET (A 1/A 3)	HB 9 TT	HB 9 MX (A3)	HB 9 AAF
HB 9 UL	HB 9 MQ	HB 9 ZY (SSB)	HB 9 LG

(Reihenfolge der Erteilung)

EDXC

(CDXC) = Empire DX-Certificate

HB 9 DS	HB 9 EU	HB 9 MQ	HB 9 MU

WAP

= Worked all Pacific

HB 9 J	HB 9 EU

WAE I

= Worked all Europe

HB 9 J	HB 9 KC	HB 9 KB	HB 9 EO
HB 9 X	HB 9 MO	HB 9 MQ	HB 9 TT
HB 9 DS (A3)	HB 9 EU	HB 9 NL	

VFO à TRANSISTORS

J. Sanson, F 8 NB

Depuis près d'un an déjà, mon intention était de monter on VFO à transistors, mais je n'avais pas encore eu la chance de trouver un article concernant un tel montage.

Je l'ai découvert, il y a un mois, dans une revue technique relatant les essais de W 3 JHR, effectués sur ce petit VFO d'une simplicité enfantine, à tel point que j'étais très anxieux quant au résultat final!

Le câblage, on ne peut plus simple, a été réalisé en une heure, sur une petite plaquette relais en bakélite, les transistors étant soudés directement sur les cosses relais, les capacités et résistances également. Le réglage du circuit oscillant 3,5 MHz a demandé certainement beaucoup plus de temps que tout le reste, pour la seule raison que je n'ai pas de grid dip pour le 80 m!

Ce VFO qui bien sûr ne sort pas beaucoup de tension, est suivi d'une amplificatrice apériodique 1852, montée sur l'émetteur, ensuite vient une EL 41 fonctionnant en doubleuse sur 7 MHz.

La stabilité est remarquable, pendant 15 minutes, je l'ai réglé au battement zéro, avec un oscillateur quartz alimenté par piles, essais effectués sur 21 MHz, je n'ai pas pu constater la moidre variation de fréquence, sinon un battement de l'aiguille du S-mètre du récepteur.

Je ne vous affirmerai pas, comme certains le font, avoir laissé mon VFO, au battement zéro, toute la nuit, sur WWV et l'avoir retrouvé le lendemain matin, toujours au battement nul. Je trouve ces affirmations par trop scabreuses, et pourtant j'ai trouvé des amateurs ayant réalisé cette performance!

Ce VFO est monté dans une petite boîte, blindée, renfermant les 2 piles de 4,5 (soit 9 V au total). La liaison au tube 1852 se fait par un câble coaxial 72 ohms, M.D. de 1,50 m de long, W 3 JHR employant lui-même près de 3 m de coaxial. Je n'ai pris aucune précaution spéciale, sinon de bobiner une self bien rigide, sur un mandrin en simple bakélite.

L'auteur de l'article indiquait une tension de 12 V, j'ai fait l'essai de la réduire à 9 V, cela ne change absolument rien . . . J'ai ensuite laissé une seule pile de 4,5 V, le VFO oscille encore fort bien, mais l'excitation baisse un peu. J'ai donc choisi 9 V.

Sous 12 V la consommation totale est de 7 mA, mais il faut déduire de cela, la consommation dans les ponts de résistances, qui est de 3 mA.

Sous 9 V, la consommation totale est de 5 mA. A déduire 2 mA pour les ponts de bases. A ce taux il est bien entendu inutile de couper le VFO entre chaque émission, mais simplement lorsque l'on a terminé le trafic.

A: vers 1852 sur émetteur

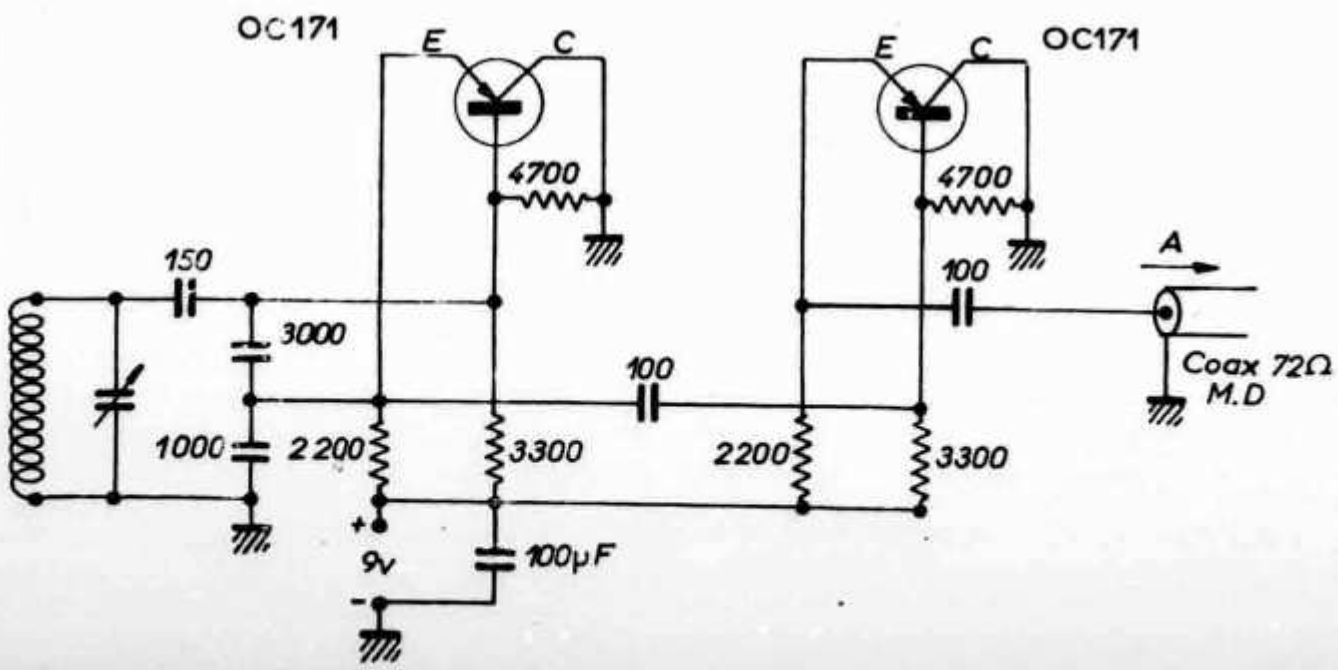

les capacités sont au mica et non en céramique,

les résistances sont du type 1/4 W,
l'ensemble est blindé.

L'auteur signalait que l'on pouvait fort bien manipuler le VFO, mais là je ne suis plus d'accord, car la note est T 8; bien sûr nous avons souvent l'ocassion d'en entendre de plus mauvaise, mais un vrai graphiste ... doit avoir T 9. En manipulant par blocage de grille on obtient du T 9 X, reports passés par F 9 EA, F 2 NB, F 9 AH, F 3 DM.

Pour conclure, je ne puis que conseiller aux camarades, épris de qualité et de stabilité en CW, de monter ce VFO. La réussite vous est assurée.

Contrairement au clapp, qui ne veut bien osciller que pour certaines valeurs de self et de capacité, j'ai fait l'essai sur mon circuit oscillant 80 m de placer une capacité de 500 pF en parallèle, je me suis retrouvé sur la bande 160 m, mais l'oscillation était toujours aussi bonne et aussi stable.

Et maintenant plus d'excuses d'avoir un VFO qui glisse parce qu'il n'est pas ... chaud!

Avec l'aimable permission de Radio REF.

Der Hallicrafters-SSB-Transceiver SR 150

(Schluss)

Meßergebnisse

Empfänger

Empfindlichkeit:

für Störabstand (S + N)/N = 20 dB
bei 3,8 MHz: 1,1 µV
bei 7,1 MHz: 1,1 µV
bei 14,15 MHz: 1,2 µV
bei 21,2 MHz: 1,2 µV
bei 28,5 MHz: 0,7 µV

Spiegelfrequenz und ZF-Sicherheit:

Band	Spiegelfr.	Zf
80 m	> 80 dB	> 70 dB
40 m	> 60 dB	> 46 dB
20 m	> 60 dB	> 60 dB
15 m	> 46 dB	> 60 dB
10 m	> 40 dB	> 60 dB

S-Meter-Eichung:

S	Eing. Spannung
1	0,85 µV
3	3,5 µV
5	11,5 µV
7	34 µV
9	120 µV
9+20 dB	800 µV
9+40 dB	3 mV
9+60 dB	15 mV
9+80 dB	252 mV

Kreuzmodulation:

Nutzsignal 10 µV bei 7 MHz,
Störsignal in 20 kHz Abstand
Modulationsübernahme tritt ein bei etwa 8 mV Störsignal

Zustopfeffekt:

Nutzsignal 10 µV bei 7 MHz,
Störsignal in 100 kHz Abstand.
3 dB Rückgang des Signals tritt ein bei etwa 20 mV Störsignal.

Sender

Frequenzkonstanz:

Meßfrequenz ca. 3,7 MHz, Ausgangsleistung etwa 25 W an 50-Ω-Lastwiderstand. Meßzeit etwa 2 Stunden.

In den ersten 10 Minuten:
660 Hz Änderung
In einer Stunde danach:
246 Hz Änderung
In zweiter Stunde danach:
123 Hz Änderung
Netzspannungsänderungen von ± 10 % ergeben etwa je 30 Hz Frequenzänderung

Seitenbandunterdrückung:

Zwischen 500 Hz und 3 kHz > 50 dB

Trägerunterdrückung:

Gemessen > 40 dB (nach Handbuch > 50 dB).

Offenbar lag eine Fehlabstimmung eines Kreises am Balance-Modulator vor, die ohne Öffnen des Spulenaggregats nicht beseitigt werden konnte.

Intermodulation:

Meßfrequenzen 0,5 und 1,5 kHz
Intermodulationsprodukt $2f_1 - f_2$ < 33 dB

Maximale Hf-Ausgangsleistung

f (MHz)	N (Watt)
3,75	104
7,25	104
14,25	> 120
21,25	101
28,75	72

Nebenwellen:

Es konnten keine Nebenwellen festgestellt werden, die größer als — 40 dB vom Trägerwert waren.

Seitenbandumschaltung:

Genauigkeit ca. 50 ... 100 Hz

Skalengenauigkeit:

Maximale Abweichung ohne Nacheichung ca. 1,3 kHz

Filterkurve:

— 6 dB bei: 280 Hz und 3,05 kHz
— 40 dB bei: ca. 4,2 kHz
gemessen in Stellung USB bei 3,75 MHz als Hf-Ausgangsspannung mit einem Ton moduliert.

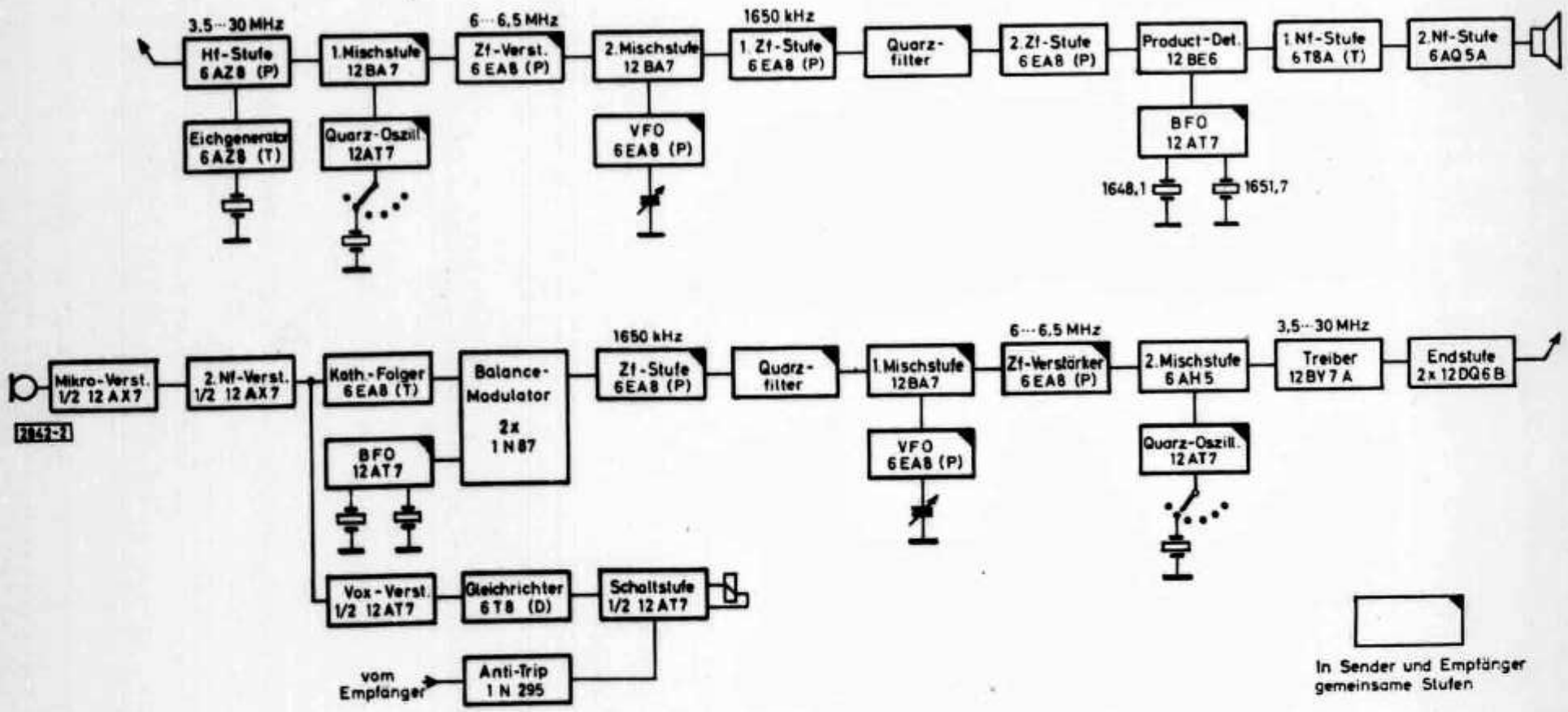

Abb. 2. Die Blockschaltung des Transceivers SR 150

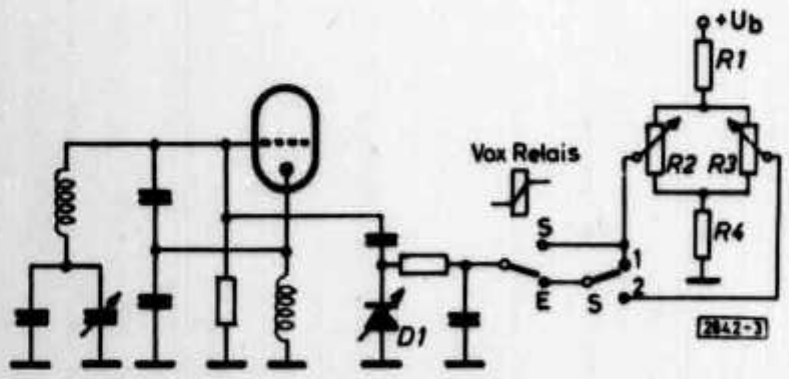

Bei Telegrafiebetrieb ist die getrennte Empfängerabstimmung sehr angenehm, wenngleich ein etwas größerer Bereich wünschenswert wäre. Ein Mithörton ist nicht vorhanden.

Links: Abb. 3. Prinzip des variablen Oszillators

Betriebserfahrung

Die vorzüglichen technischen Daten des Gerätes bedürfen keiner besonderen Erörterung. Die hohe Frequenzkonstanz selbst bei Betriebsspannungsänderungen dürfte vor allem bei Mobilbetrieb sehr angenehm sein. Bei starkem QRM wünscht man sich manchmal ein Filter mit etwas geringerer Bandbreite. Das Äußere ist sehr ansprechend, jedoch ist das Skalenfenster etwas unglücklich im Verhältnis zur Skalenbeschriftung angeordnet. Die Bedienung ist einfach und unkompliziert. Wünschenswert wäre lediglich, daß man mit dem Meßinstrument auch den Anodenstrom der PA-Röhren messen könnte. Die Möglichkeit der gesonderten Verstimmung des Empfängers (RIT) ist vor allem dann angenehm, wenn AM-Stationen im QSO sind, was bei Mobilbetrieb bzw. Mobilwettbewerben häufig vorkommen kann. Besonders vorteilhaft ist die RIT natürlich beim CW-Betrieb. Das Fehlen eines Mithörtons wird dabei jedoch als ein gewisser Nachteil empfunden.

(DJ 1 ZG/DJ 4 ZT)

Beseitigung von Schwingneigungen am HW 12

Bei den Einband-Transceivern HW 12, HW 22 und HW 32 von Heathkit hat es gelegentlich Schwierigkeiten mit Schwingneigungen und Unstabilität gegeben. Inzwischen wurde von der Firma eine Änderungsmitteilung herausgegeben, auf Grund deren es leicht möglich ist, anfällige Geräte stabil zu machen. Da diese Maßnahmen wegen der großen Zahl der im Betrieb befindlichen Geräte von allgemeinem Interesse sind, sollen sie im folgenden kurz bekannt gemacht werden.

Änderung am HW 12

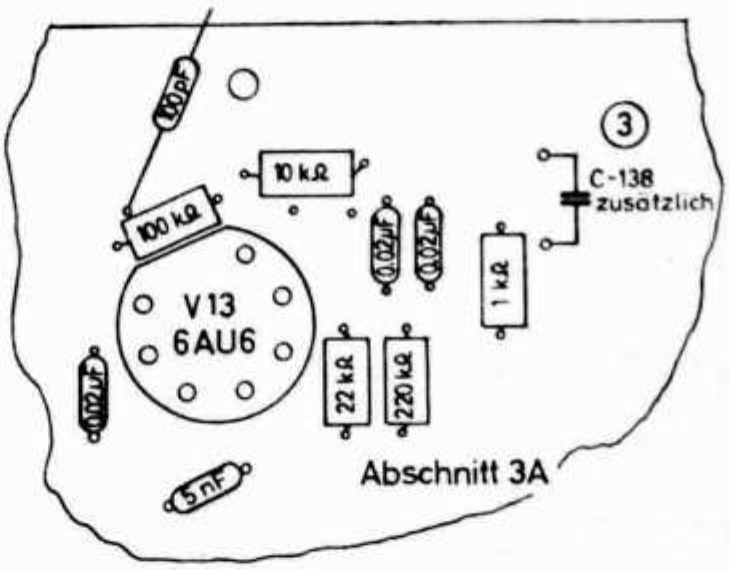

HW 12

Man ersetze die Kondensatoren C 4 und C 56 durch solche mit 22 nF. Ein weiterer Kondensator soll in die kleinen Löcher in der Nähe des 1-kΩ-Widerstandes (Abschnitt 3 A) eingesetzt werden. Der Widerstand R 72 soll durch einen solchen mit 2 W Belastbarkeit ersetzt werden. Der Widerstand R 77 soll gegen einen solchen mit 10 kΩ 1/2 Watt ausgetauscht werden.

Änderung am HW 22

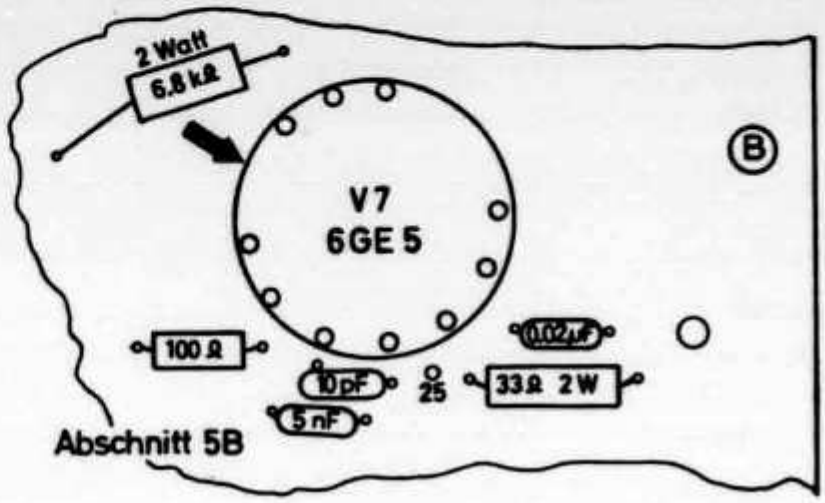

HW 22

Man ersetze die Kondensatoren C 4, C 56 und C 138 durch solche mit 22 nF. Zusätzlich ist ein 22-nF-Kondensator von Punkt 3 der Röhre V 13 nach Masse einzusetzen. Ferner ist ein 1-nF-Kondensator direkt zwischen den Anschlußstiften 2 und 7 der Röhre V 1 einzubauen. Die Anschlußdrähte müssen so kurz

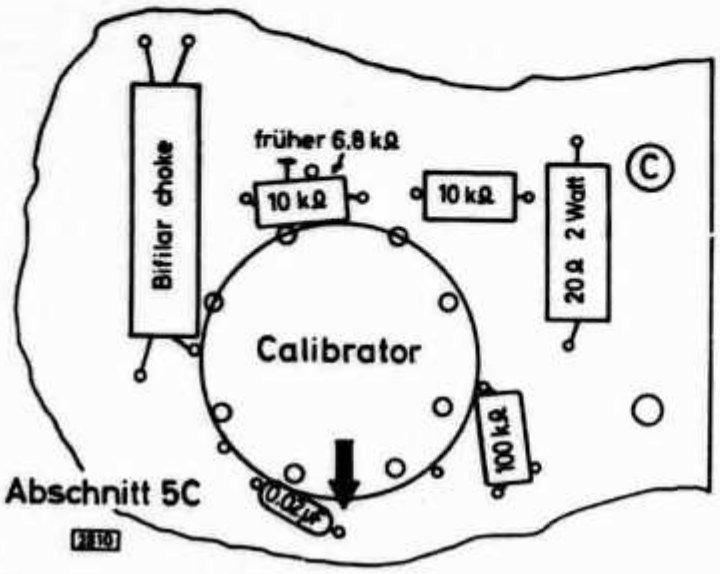

Änderung am HW 32

wie möglich gehalten werden. Der Widerstand R 72 soll auf 2 W Belastbarkeit erhöht werden. Ein 33-Ω-Widerstand 1/2 W ist von Punkt 4 des Anodenkreis-Drehkondensators zum unteren Anschluß der Endstufenspule nahe der Hf-Drossel zu führen.

HW 32

Die Änderungen am HW 32 sind die gleichen wie beim HW 22, außer daß ein zusätzlicher Abblockkondensator an die Stelle des keramischen Scheibenkondensators C 8 gesetzt werden sollte (ist an der Fassung der Skalenbeleuchtung angebracht, siehe Handbuch Seite 34, Bild 19).

Die Abbildungen zeigen die erforderlichen Veränderungen. Ersatzmaterial kann bei der Firma Heathkit in Sprendlingen angefordert werden.

DJ 1 ZG

Wert und Unwert elektronischer Morsetasten

Von Gerd Sapper, DJ 4 KW

Der Verfasser dieser nachdenklichen Betrachtung ist deutscher Geschäftsführer des Radio-Telegraphy-High-Speed-Clubs (HSC), und schnelles Telegrafieren ist eine seiner Hauptliebhabereien. Er nimmt die raffinierte Tastschaltung mit Punkt - Strich - Speicherung aus OM 1965, Heft 1, zum Anlaß einer hochinteressanten Überlegung.

Wer als Funkamateur (z. B. im DX-Verkehr) nie schneller als im Tempo 80 (BpM) gibt, kommt mit einer Handtaste vollkommen aus. Elektronische Tasten werden erst bei Tempi um 120 und mehr BpM nötig. Hier haben sich die üblichen „El-Bugs" gut bewährt. Diese besitzen eine Einstellmöglichkeit für Punkt-Strich- sowie Zeichen-Pausenverhältnis. Insbesondere bei großen Telegrafiergeschwindigkeiten, also sagen wir 150 BpM und höher, ist es sinnlos, diese Verhältnisse starr vorzugeben. Lassen Sie mich das folgendermaßen erklären:

Kein OM, auch der beste Telegrafist, kann unbegrenzt hohe Geschwindigkeiten aufnehmen. Die Grenze ist dann erreicht, wenn die Punkte so schnell kommen, daß sie nicht mehr als Punkte, sondern als Tonfrequenz empfunden werden und der Operateur z. B. nicht mehr in der Lage ist, die Länge eines Punkt-„strings" abzuschätzen, um festzustellen, ob man ihm „b" oder „6" sendete. Mit einer „korrekt" eingestellten Taste erreicht man diese Grenze sehr bald. Mit dem immer noch 1 : 3 betragenden Punkt/Strich-Verhältnis können wir der Gegenstelle das Aufnehmen erleichtern, wenn wir die Punkte etwas mehr „strichähnlich" machen, also die Pausen verkürzen und die Punkte dafür verlängern. Damit läßt sich schon das Sendetempo etwas steigern, aber man kann nicht allzuviel höher gehen, denn die Gegenstelle wird sich wieder über „schlecht eingestellte Taste" beschweren. In diesem Fall steigert man das Tempo dadurch, daß man die Striche einfach kürzer macht. Man kann hierbei bis zu einem Strich-Punkt-Verhältnis von 1 : 2 gehen und nun bei gleicher Punktlänge wesentlich mehr Zeichen je Zeiteinheit loswerden, das Tempo also weiter steigern.

Erst mit diesem Trick kann man elektronisch Tempo 200 bis maximal 250 BpM geben. Aber schon bei 200 kommt der Operator langsam mit den Fingern beim Tasten nicht mehr nach und es wäre eine Taste mit Speicherung und automatisch einzuflechtenden Buchstaben- und Wortabständen ratsam. Bei dieser Taste darf aber auf keinen Fall das Zeichen-Pausen- und Punkt-Strich-Verhältnis starr vorgegeben, sondern es muß frei wählbar und eventuell nach den Wünschen der Gegenstation einstellbar sein.

Der langen Rede kurzer Sinn: wir haben keinen Streifenschreiber, sondern einen Menschen als Partner, und der will, daß die Zeichen angenehm und gut aufnehmbar in seinen Ohren klingen und nicht, daß sie irgendwelchen starren Vorschriften entsprechen, die wegen der Lesbarkeit der Zeichen auf einem Papierstreifen gemacht wurden.

Kreuzmodulation im KW-Empfänger

Von Friedhelm Hillebrand, DJ 4 ZT,

Die Situation auf dem 40-m-Band zwingt uns heute, uns einige Gedanken über kreuzmodulationsfeste Empfänger zu machen. In diesem Aufsatz sollen einige wichtige Gesichtspunkte für den Entwurf neuer Empfänger oder Konverter sowie Möglichkeiten zur Verbesserung bestehender Empfänger erörtert werden.

Der Empfang auf dem 40-m-Band ist, wie allgemein bekannt, durch verschiedene Umstände stark erschwert. Störungen, die von breitbandigen Rundfunksendern, Störsendern oder irgendwelchen Maschinensendern hervorgerufen werden, kann der einzelne Amateur nicht beseitigen. Daneben gibt es starke, aber schmalbandige Sender mit einem genau begrenzten Spektrum. Sie rufen am Ende der Speiseleitung eines 40-m-Dipols Spannungen bis zu 100 mV_{eff} hervor. Da diese Sender häufig in unmittelbarer Nähe der Empfangsfrequenz liegen, übersteuern sie fast alle kommerziellen und Amateurempfänger.

Bild 1 zeigt einen Auszug aus dem Blockschaltbild eines typischen KW-Doppelsuperhets. In ihm sind die Spannungsverstärkungen der einzelnen Stufen eingetragen, die sich ergeben, wenn die zu hörende Station mit S 7 = 25 μV einfällt. Das Nutzsignal wird in der Vorstufe, deren Verstärkung von der Schwundregelung auf 30 (einschließlich Eingangstransformation) reduziert ist, auf 750 μV verstärkt. Am Ausgang der beiden Mischstufen, die je 10fach verstärken sollen, liegen dann 15 mV Signalspannung vor. Das folgende trennscharfe Filter läßt nur noch das gewünschte Signal durch.

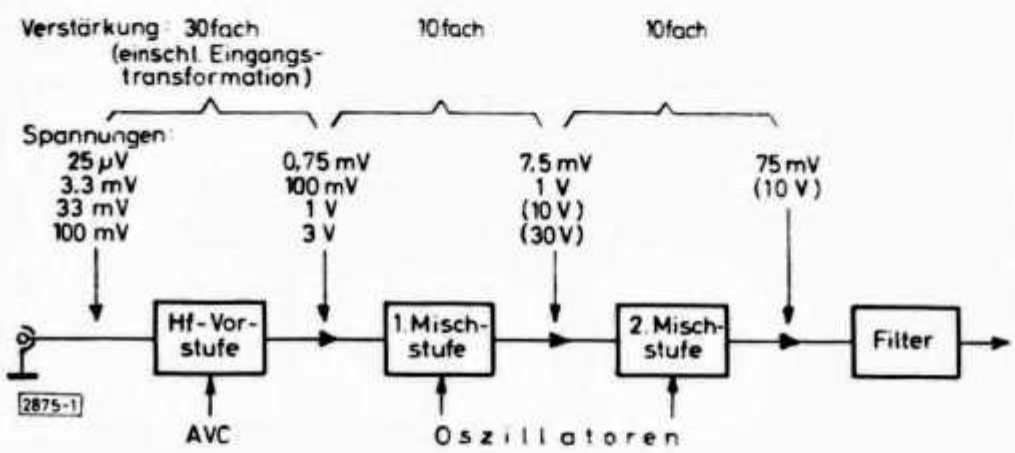

Abb. 1. Blockschaltung des Eingangsteils eines typischen Amateur-KW-Doppel-Superhets mit Pegelplan

Unser vorstehend beschriebener Empfänger hat in der üblichen Ausführung Schwingkreise am Eingang der Hf- und der beiden Mischstufen. Bei einer Betriebsgüte von 50 je Kreis beträgt seine Gesamtbandbreite für einen Spannungsabfall auf $^1/_{10}$ (— 20 dB) 240 kHz. Das bedeutet, daß alle Signale, die 120 kHz ober- oder unterhalb der Empfangsfrequenz liegen, fast genau so stark verstärkt werden wie das Nutzsignal. Ein unerwünschter Sender, der innerhalb dieses Bereiches liegt, und 3,3 mV Antennenspannung hervorruft, erzeugt am Gitter der zweiten Mischstufe 1 V_{eff} Hochfrequenz. Damit ist aber der lineare Teil der Eingangskennlinie dieser Röhre sicher überschritten. Jetzt liegen das starke unerwünschte und das Nutzsignal gemeinsam an einem Element mit einer nichtlinearen Kennlinie und mischen sich miteinander. Dabei übernimmt das schwächere die Modulation des stärkeren, bis es mit wachsendem Störsignal völlig unlesbar wird. Diesen Vorgang nennt man Kreuzmodu-

lation. Bei einer gewissen Feldstärke des Störers entsteht schließlich Gitterstrom in der zweiten Mischstufe und die erste Mischstufe wird übersteuert (in unserem Beispiel bei ca. 33 mV Eingangsspannung). Bei 100 mV Eingangsspannung fließt schließlich sogar in der ersten Mischstufe Gitterstrom. Mit dem Fließen von Gitterstrom tritt ein Zustopfen des Empfängers ein. Meßverfahren, die bei Testberichten des Technischen Referates angewandt werden, um diese Größen zu erfassen, sind in [1] aufgeführt.

Der größte Teil der oben aufgeführten Schwierigkeiten ist durch das Doppelüberlagerungsverfahren bedingt, das mindestens drei verstärkende, nichtlineare Elemente (Röhren, Transistoren) vor dem ersten Glied mit nennenswerter Trennschärfe erfordert. Bei Dreifachsuperhets oder Empfängern mit zwei Hf-Vorstufen oder einer Verstärkerstufe auf der ersten Zwischenfrequenz ist die Kreuzmodulationsfestigkeit in der Regel noch wesentlich schlechter. Man war doch seiner Zeit zum Doppelsuper-Verfahren übergegangen, weil man die notwendige Trennschärfe nur auf sehr niedrigen Frequenzen (20 bis 460 kHz) erzeugen konnte. Um nun bei höheren Frequenzen noch genügende Spiegelfrequenzfestigkeit zu erhalten, mußte man das Signal zwei- oder sogar dreimal überlagern. Seit ein paar Jahren ist es nun gelungen, gute hochfrequente Filter zu bauen [2]. Die amerikanische Firma McCoy bietet für Amateurzwecke zwei Typen an, die bei einer Mittenfrequenz von 9 MHz auch hohe Ansprüche bei Empfängeranwendungen befriedigen können (Bes. Typ 48 B 1, Golden Guardian [3]). Bei einer so hohen Zwischenfrequenz lassen sich 60 bis 80 dB Spiegelfrequenzdämpfung ohne Schwierigkeiten erreichen. Das Problem der Zwischenfrequenzfestigkeit wird dadurch wesentlich erleichtert, daß Einstreuungen nur in einem 2,7 kHz breiten Bereich vorkommen können gegenüber 200 ... 500 kHz bei Doppelsuperhets mit quarzgesteuertem ersten Oszillator. Eine Balance-Mischstufe kann die Einstreuungen noch weiter abschwächen.

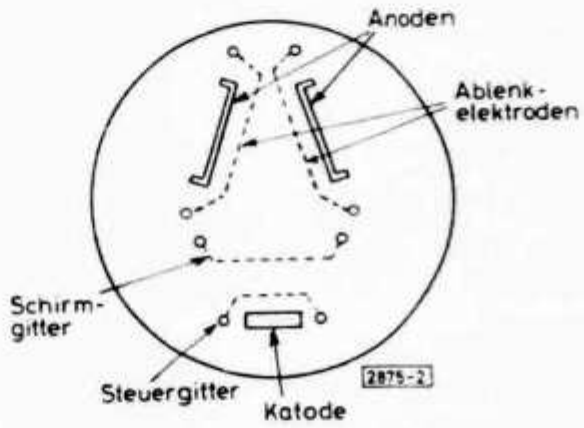

Abb. 2.
Aufbau der Strahlablenkröhre 7360

Einen weiteren wesentlichen Hinweis zum Bau eines kreuzmodulationsfesten KW-Empfängers gab W. K. Squires in [4] (weitere wichtige Hinweise dazu in [5]). Er schlägt vor, als Mischstufe die Strahlablenkröhre 7360 zu benutzen und auf eine Hf-Vorstufe ganz zu verzichten. Bei dieser Röhre sind Katode, Steuer- und Schirmgitter hintereinander angeordnet (**Bild 2**). Sie erzeugen einen fokussierten Elektronenstrahl, der dann zwei sogenannte Ablenkelektroden passieren muß, bevor er zu den beiden Anoden gelangen kann. Steuer- und Schirmgitterspannungen bestimmen den Betrag des g e s a m t e n Anodenstroms, während die Ablenkelektroden die V e r t e i l u n g des Stroms auf die beiden Anoden festlegen. Dies nutzt man zum Mischen so aus, daß man die Oszillatorspannung an die Ablenkelektroden legt und die Eingangsspannung

an das Steuergitter anschließt. Die Oszillatorspannung schaltet den Anodenstrom abwechselnd auf die eine und die andere Elektrode, während das Eingangssignal, die Stärke dieses Stromes bestimmt. Da „beide Röhrenhälften" in Klasse A arbeiten, ergibt sich am Steuergitter ein großer Aussteuerbereich dieser Mischstufe. Da ihr Eingang wie eine normale Pentode aufgebaut ist, hat sie auch dieselben Rauscheigenschaften. Der von Squires & Sanders mit dieser Röhre aufgebaute Empfänger SS 1-R hat bei 30 MHz eine Empfindlichkeit von 0,5 μV für 10 dB Rauschabstand. Diese Empfindlichkeit wird also o h n e H f - S t u f e erreicht. Der günstigste Arbeitspunkt der Röhre 7360 liegt bei einer Gittervorspannung von — 1,88 V, einer Ablenkelektrodenspannung von + 25 V, einer Schirmgitter- und Anodenspannung von 150 V und einer Oszillatorspannung von 7,5 V_{eff}. Dabei soll die Katode für Hf und Nf abgeblockt sein. Bei dieser Einstellung kann man am Steuergitter für 3 % Kreuzmodulation bei einem Nutzsignal von 10 μV ein Störsignal von 1,1 V zulassen. Für 1 dB Signalrückgang durch Zustopfen müssen sogar 1,8 ... 2 V Störspannung am Steuergitter vorhanden sein.

Vom Autor wurde mit dieser Röhre ein 40-m-Vorsatz aufgebaut, dessen Schaltung **Bild 3** zeigt. Das Signal gelangt über den Übertrager T 1 an das Steuergitter der Mischstufe. Mit C 1 kann man den Antennenkreis auf Resonanz abstimmen. Etwa 5 ... 7,5 V_{eff} Oszillatorspannung gelangen zu den Ablenkelektroden. Zwischen den beiden Anoden liegt der Gegentaktkreis T 2. Mit C 1 und R 1 lassen sich die beiden Röhrenhälften so symmetrieren, daß keine Signale vom Eingang direkt auf den Ausgang gelangen können. Um diese Regler abzugleichen, legt man an den Eingang des Vorsetzers ein 9-MHz-Signal (Oberwelle eines 100-kHz-Eichoszillators, Grid-Dip-Meter, Meßsender). Das Potentiometer R 1 wird an einen Anschlag gedreht und der Primärkreis von T 2 mit dem Eisenkern auf Resonanz abgestimmt. Dann stellt man R 1 und C 1 so ein, daß das Eingangssignal möglichst weit unterdrückt wird. Da durch das Abgleichen von C 1 der Primärkreis von T 2 verstimmt wird, muß man diesen Abgleichvorgang noch einmal oder zweimal wiederholen. Diese Symmetrierung erhöht die Zf-Festigkeit um 40 ... 50 dB.

Das 9-MHz-McCoy-Filter wird über einen kapazitiven Teiler an T 2 angeschlossen. Die Kondensatoren C 3 und C 4 sind nach den dem Filter beigefügten Unterlagen abzugleichen. Über T 3 gelangt das Signal auf den Nachsetzer. Im Mustergerät wurde das Signal in einem auf 9 MHz fest abgestimmten Collins 75 S-3 A-Empfänger weiterverstärkt und demoduliert. Dabei er-

Wenn Sie Ihre Lokal-Verbindungen
und Sektions-QSOs auf 40 m abwickeln,
tragen Sie damit zur Erhaltung unserer Bänder bei!

gaben sich für den Konverter die in der **Tabelle** aufgeführten Daten. Die Kreuzmodulationsdaten sind erheblich besser als die aller am Markt befindlichen KW-Empfänger (außer SS 1-R).

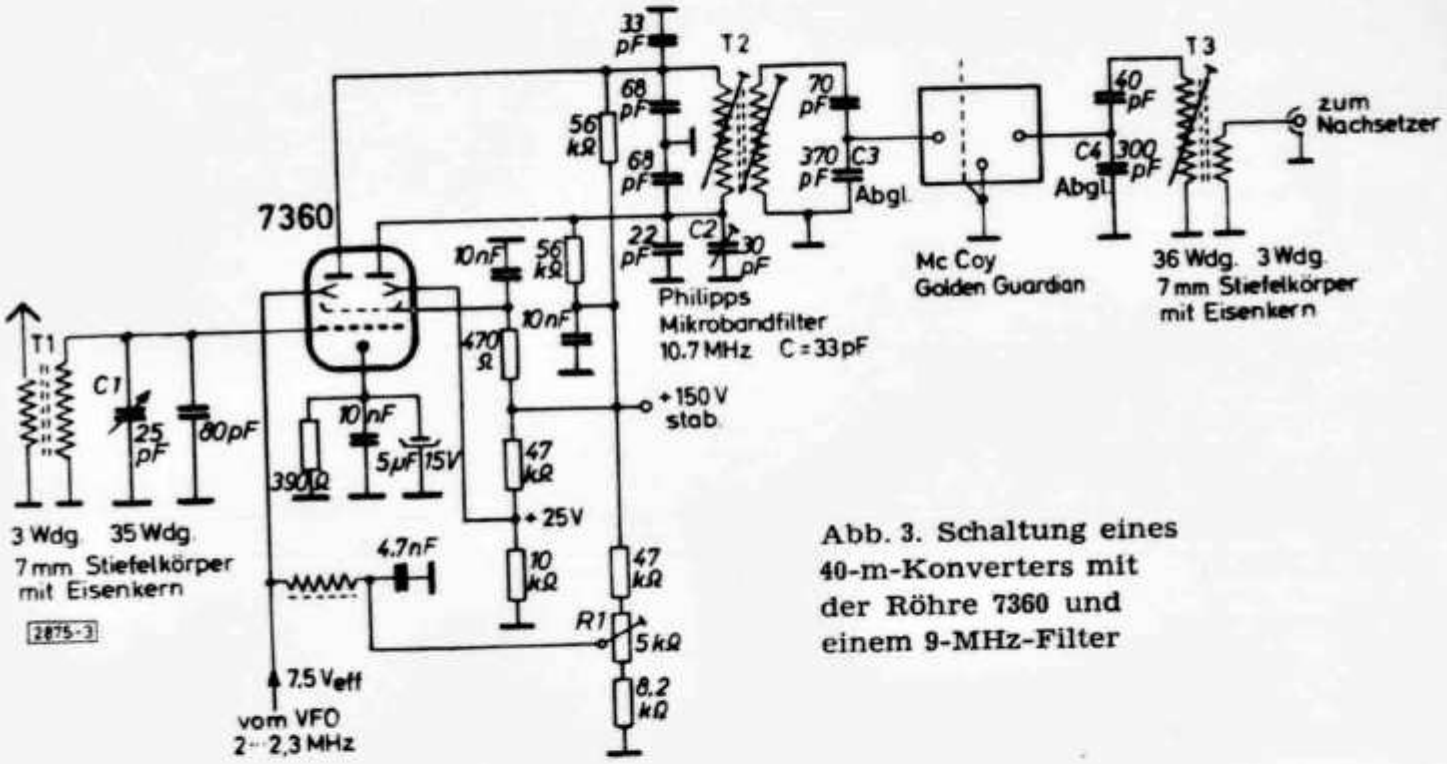

Abb. 3. Schaltung eines 40-m-Konverters mit der Röhre 7360 und einem 9-MHz-Filter

Das Ausgangssignal dieses Konverters kann natürlich auch in einem normalen Zf-Teil auf 9 MHz verstärkt werden. Dazu könnte man den Zf-Teil, Demodulator und Nf-Teil eines SSB-Transceivers verwenden. Wenn dieser Empfängereingang auch auf anderen Bändern arbeiten soll, geht man am besten von einem 5-MHz-VFO aus, mit dem man das 80- und 20-m-Band direkt erreichen kann. Für die anderen Bänder wird die VFO-Frequenz mit einem Quarzoszillator auf die benötigte Frequenz gemischt.

Die wichtigsten Forderungen an einen guten KW-Empfänger sind also heute folgende:

1. Kreuzmodulationsfestigkeit: Möglichst wenige Stufen vor dem trennscharfen Filter, am besten nur eine Mischstufe.

2. Nebenwellenfestigkeit: Sie erfordert eine hohe Zf (ca. 9 MHz) und einen Balance-Mischer.

3. Trennschärfe: Sie kann mit einem guten mechanischen oder besser Hochfrequenz-Quarz-Filter erreicht werden.

4. Empfindlichkeit: Der notwendige Wert von 0,5 µV kann ohne Hf-Stufe erreicht werden. Wenn man aber trotzdem eine Hf-Stufe verwenden will, sollte man hier nur eine mittelsteile, weit aussteuerbare Regelpentode (die beste dem Autor bekannte Type ist die EF 89) verwenden. Kaskodestufen oder supersteile Röhren sind im KW-Empfänger ein Unfug, der nur die Kreuzmodulationsfestigkeit verschlechtert.

5. Ablesegenauigkeit und Frequenzstabilität: Sie hängen vom mechanischen und elektrischen Aufbau des variablen Oszillators ab.

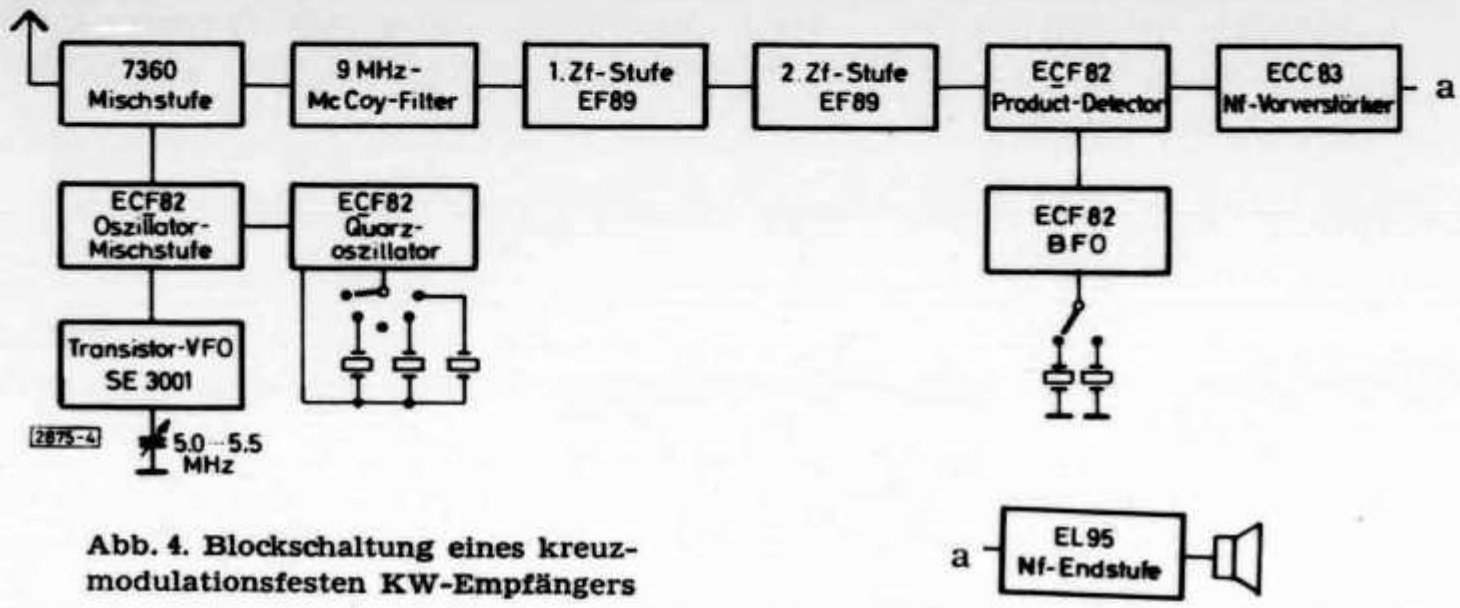

Abb. 4. Blockschaltung eines kreuzmodulationsfesten KW-Empfängers

Diese Forderungen könnte ein Empfänger nach **Bild 4** weitgehend erfüllen.

Verbesserungen an vorhandenen Empfängern

In den meisten Fällen benötigt man nur einen Bruchteil der Empfindlichkeit des Stationsempfängers. Wenn man zwischen Antenne und Empfänger einen abschaltbaren Abschwächer einfügt, so reduziert man gleichzeitig mit dem Nutzsignal auch das Störsignal und damit die Kreuzmodulation. Um den Wellenwiderstand der Antennenleitung zu erhalten, kann man keinen einfachen Spannungsteiler verwenden, sondern man muß ein T-Glied nach **Bild 5** verwenden. Da R 1 = R 2 ist, erscheint am Ein- und Ausgang dieselbe Impedanz, nämlich die Serienschaltung von R 1 und R 3 bzw. R 2 und R 3, während das Signal über die beiden Spannungsteiler R 1 : R 3 und R 2 : Emp-

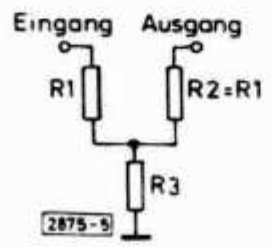

Abb. 5. Prinzipschaltung eines Eingangsabschwächers

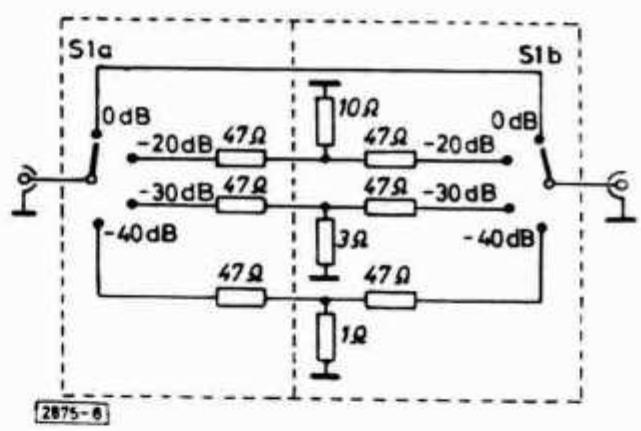

Abb. 6. Schaltung eines umschaltbaren Abschwächers

fängereingangswiderstand abgeschwächt wird. Bild 6 zeigt einen Teiler, mit dem man verschiedene Dämpfungen (ca. — 20, — 30, — 40 dB) und ungeschwächten Durchgang einstellen kann. Er ist für 52 Ω Wellenwiderstand der Speiseleitung ausgelegt, kann aber auch bei 60 Ω benutzt werden. Alle Widerstände sollen induktionsfreie Kohleschichttypen sein. Es ist wichtig, daß die beiden Schalterebenen S 1 a und S 1 b gut gegeneinander abgeschirmt sind, um eine kapazitive Kopplung vom Eingang auf den Ausgang zu verhindern.

In Stellung 0 dB stimmt man den Empfänger mit voller Empfindlichkeit auf die zu empfangende Station ab und stellt dann den Abschwächer auf eine möglichst hohe Dämpfung ein. Die Feinregelung der Empfindlichkeit kann mit der Hf- und Nf-Handeinstellung erfolgen. Dabei sollte die Nf-Verstärkung fast voll aufgedreht und die Hf-Verstärkung zurückgenommen werden.

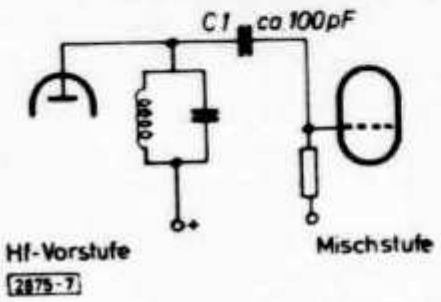

Abb. 7. Dämpfung durch verkleinerten Koppelkondensator

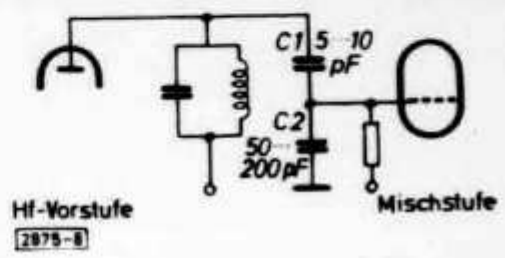

Abb. 8. Dämpfung mit kapazitivem Spannungsteiler

Häufig haben Empfänger zu hohe Hf-Verstärkungen. Man kann diese nicht durch Bedämpfen der Vorkreise verringern, da dann die Vorselektion verschlechtert wird. Am einfachsten ist es, den Koppelkondensator von der Vorstufe zur Mischstufe (C 1 in **Bild 7)** auf 5 ... 10 pF zu verringern und nach **Bild 8** durch C 2 zu einem kapazitiven Spannungsteiler zu ergänzen. C 2 wird so gewählt, daß gerade noch die benötigte Hf-Verstärkung vorhanden ist.

Manche Empfänger haben zwei Hf-Vorstufen. Wenn man die zweite entfernt und die beiden Schwingkreise über einen kleinen Kondensator miteinander koppelt, kann man häufig eine Verbesserung der Kreuzmodulationsfestigkeit erreichen.

Da im 40-m-Band die Empfindlichkeit nicht so sehr entscheidend ist, kann man die Antenne über eine zusätzliche Buchse an eine Koppelschleife des Gitterkreises der ersten Mischstufe legen und so die Vorstufe auf diesem Band ganz außer Betrieb setzen.

Welche Maßnahmen zum Erfolg führen, hängt von dem betreffenden Gerätetyp ab. Manchmal wird man auch mehrere Maßnahmen kombinieren müssen. Es kann aber auch sein, daß nur noch ein endgültiges Außerbetriebsetzen des Gerätes hilft.

Literatur

[1] H. Lennartz: Noch einmal „Testberichte", DL-QTC 1964, Heft 7, Seite 436
[2] B. H. Vester: Surplus-Crystal High-Frequency Filters, QST 1959, Januar
D. J. Healey: High-Frequency Crystal Filters, QST 1960, Oktober
[3] E. Koch: Einfacher SSB-Sender nach der Filtermethode, DL-QTC 1962, Heft 7, S. 290
[4] W. K. Squires: A New Approach to Receiver Front-End-Design, QST 1963, September
[5] R. K. Jeffers: Crossmodulation and Receiver Desensitization, QST 1964, Juni, Seite 58
[6] H. Lennartz, F. Hillebrand: Der Amateur-Kurzwellen-Empfanger SS 1-R. Demnächst im DL-QTC

Technische Daten des Konverters nach Bild 3

Empfindlichkeit: Besser 0,5 μV für 10 dB Rauschabstand
Kreuzmodulation: Nutzsignal 10 μV; Störer 20 kHz Abstand, 30 %moduliert mit 1000 Hz: Modulationsübernahme bei 50 mV Störsignal
Zustopfen: Nutzsignal 1 μV Störer in 100 kHz Abstand für 3 dB Signalreduktion: 0,3 V
Verstärkung: 10 dB (von Eingangs- zu Ausgangsbuchse)
Trennschärfe: — 6 dB : 2,7 kHz — 50 dB : 4,3 kHz (McCoy 48 B 1 Golden Guardian)

Der Zero-Bias-Modulator

Von Gunny G. Schulte, DJ 5 IH

„Zero Bias" bedeutet „keine Gittervorspannung". Damit ist die Besonderheit dieser Modulatorschaltung bezeichnet: die Endstufe mit den beiden 807 arbeitet ohne negative Gittervorspannung und ohne Schirmgitterspannung. Der Wegfall dieser beiden Spannungen bringt eine wesentliche Schaltungsvereinfachung mit sich, da bei einer „normalen" Schaltung die g_1- und g_2-Spannungen stabilisiert werden müßten. Zusätzlich verringern sich auch die Baukosten. Vorteilhaft ist weiterhin der geringe Anodenruhestrom von 20 mA im unbesprochenen Zustand. Ein Transformator für 150 mA Dauerbelastung reicht daher für die Stromversorgung, weil der volle Anodenstrom von 240 mA nur kurzzeitig während der Sprachspitzen fließt.

Die Endstufe arbeitet im B-Betrieb, sie benötigt für die maximale Ausgangsleistung von 120 Watt ca. 5,3 Watt Nf zur Ansteuerung. Es seien kurz die Betriebsdaten für zweimal 807 genannt: Anodenspannung = 750 Volt, Anodenstrom = 20/240 mA, Schirmgitterspannung entfällt, Gittervorspannung entfällt, Ansteuerleistung: 5,3 Watt, 555 V_{ss} von g_2 zu g_2, max. Ausgangsleistung = 120 Watt Nf, Arbeitswiderstand von Anode zu Anode = 6,65 kΩ.

Die Schaltung

Eine ECC 83 arbeitet als Spannungsverstärker **(Abb. 1).** Die Nf gelangt vom Mikrofon über 1 nF (Tiefenbeschneidung) auf das Steuergitter des ersten Triodensystems. Der Eingang ist für hochohmige Mikrofone ausgelegt. Der

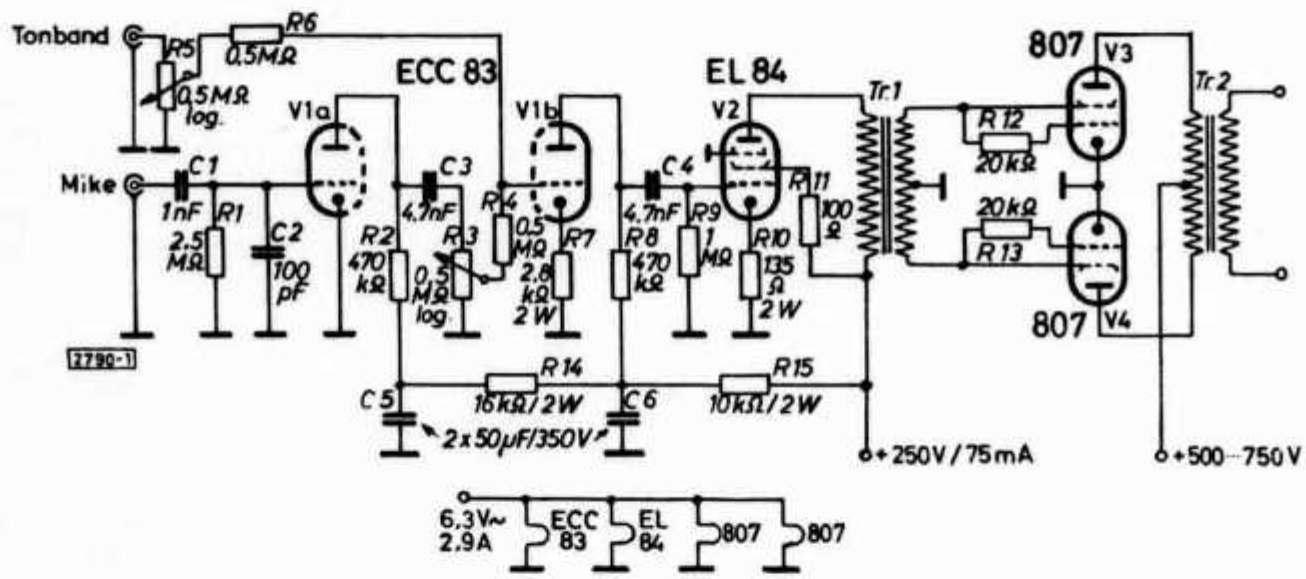

Abb. 1. Die Schaltung.

Tr. 1:
Treibertrafo für Gegentaktstufen
Ü: 1 : 1.2
prim.: 0 - 3 - 5 - 7 kΩ
N: ca. 5—6 W
(Bauer, Bamberg, Typ N 2846)

Tr. 2:
Modulationstrafo
prim.: 3.3 - 0 - 3.3 kΩ
sek.: 0 - 4 - 6 - . . . kΩ
N.: je nach Betriebsdaten der PA
60 bis 120 W

Kondensator C_2 mit 100 pF dient zum Ableiten evtl. eingedrungener Hf und zur Höhenbeschneidung. Am Steuergitter des zweiten Systems liegt der Lautstärkeregler R_3. An dieses Steuergitter wird über R_5/R_6 eine zweite Tonspannungsquelle, z. B. eine Tonband-CQ-Maschine für UKW angeschlossen. Die Längswiderstände R_4 und R_6 dienen zum Entkoppeln der beiden Eingänge, die im übrigen stufenlos gemischt werden können. Über C_4 gelangt die Nf auf das Steuergitter der Treiberröhre EL 84. Die Katodenwiderstände R_7 und R_{10} haben keine parallelgeschalteten Kondensatoren, wodurch eine frequenzunabhängige Stromgegenkopplung entsteht.

Im Anodenkreis der EL 84 liegt der Treiberübertrager mit einer mittelangezapften Sekundärwicklung. Die Mittelanzapfung ist geerdet. Die beiden Sekundärwicklungen werden mit den Schirmgittern (!) der beiden 807 verbunden. Die Steuergitter liegen über 20-kΩ-Widerstände an den Schirmgittern. Die Katoden liegen direkt an Masse. Im Anodenkreis befindet sich der übliche Modulationsübertrager, der primär mit einer Wicklung für 3,3 — 0 — 3,3 kΩ und sekundär mit einer der Senderendstufe angepaßten Wicklung versehen ist. Die Belastbarkeit muß je nach Anodenspannung bis zu 120 W betragen.

Der Aufbau

Abschließend soll etwas ausführlicher die mechanische Konstruktion beschrieben werden, damit der Nachbau auch einem Newcomer keine Schwierigkeiten bereitet.

(Schluss folgt)

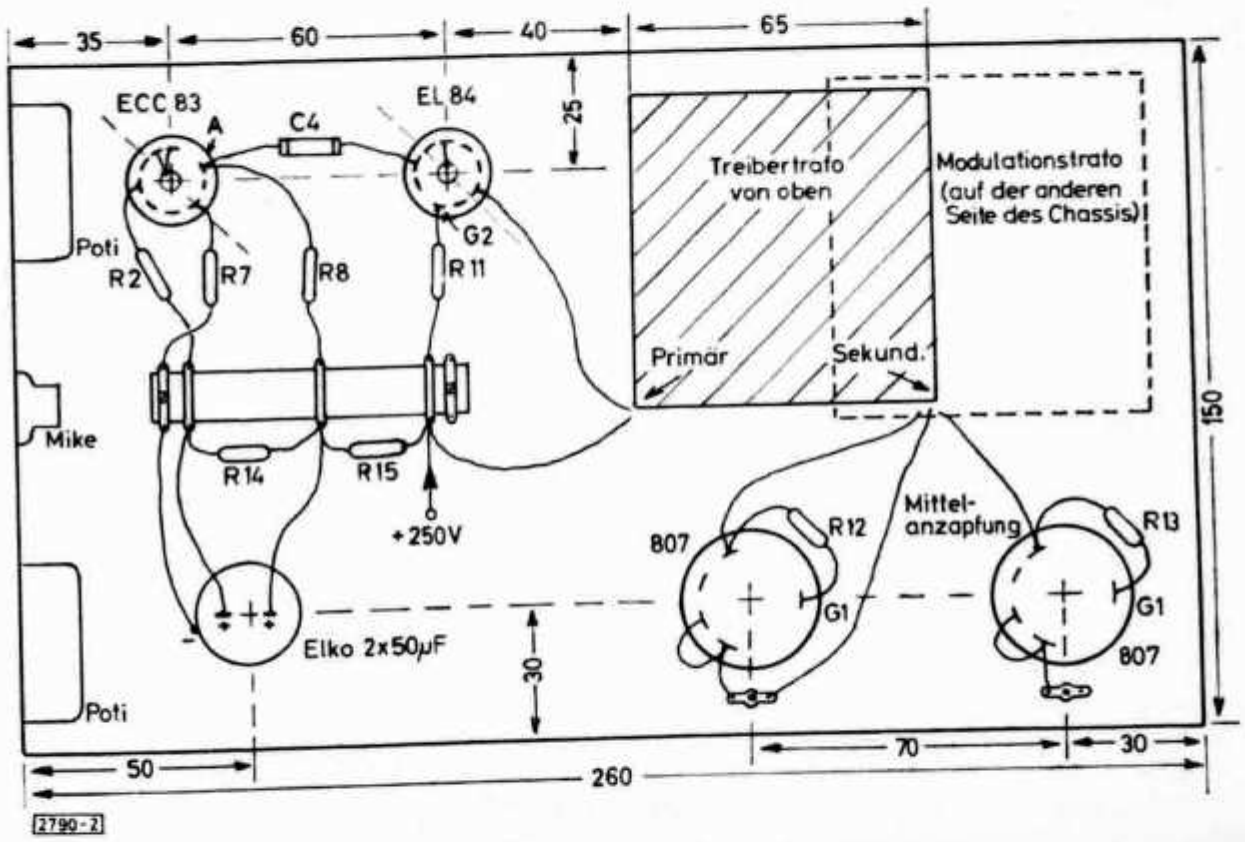

Abb. 2. Lageplan des Modulatorchassis. Links ist die Frontplatte zu denken, an der die Potentiometer und die Eingangsbuchsen befestigt sind. Zu beachten ist, daß die Röhrenfassungen wie eingezeichnet (Pfeil mit Elektrodenbezeichnung) festgeschraubt werden. Die Lötösenleiste ist mit Abstandsbolzen befestigt. Der Nulleiter ist nicht eingezeichnet, ebenso nicht die Schaltelemente, die an die Fassungen angelötet werden

Helvetia 22 - Contest 1965

3. April 1500 GMT bis 4. April 1700 GMT

Das detaillierte Reglement, das auch für den diesjährigen Contest gilt, wurde im OLD MAN 2/62 publiziert. Ein Résumé findet sich auch in Heft 2/63.

Logeinsendetermin: 1. Mai 1965 an den TM.

Le règlement détaillée publié dans l'OLD MAN 3/62 (Résumé 2/63) est valable cette année.

Délai d'envoi des logs: 1 mai 1965 au TM.

Konvention gegen „Piratensender"

Freuen Sie sich nicht zu früh, lieber OM, est geht auch diesmal nicht gegen illegale Eindringlinge in unsere Amateurbänder. Die nachfolgende Zeitungsnotiz, welche uns OM Waldner aus Basel vermittelte, dürfte als Zeitdokument zweifellos auf Interesse stossen und manchen Kurzwellenamateur zum Nachdenken anregen.

„Die ständigen Vertreter von 7 Mitgliedstaaten des Europarates, nämlich jene Belgiens, Dänemarks, Frankreichs, Griechenlands, Grossbritanniens, Luxemburs und Schwedens, unterzeichneten am 21. Januar 1965 in Strassburg im Namen ihrer Regierungen das „Europäische Abkommen über das Verbot von Radiosendungen von ausserhalb der nationalen Territorien liegenden Sendestationen".

Das Abkommen sieht die Unterdrükkung der Einrichtung und des Betriebes sämtlicher Sendestationen auf dem Rechtsweg vor, die an Bord von Schiffen, Flugkörpern, „oder irgendeines anderen schwimmenden oder fliegenden Körpers" ausserhalb der nationalen Territorien der Mitgliedstaaten untergebracht sind.

Die Vertragsparteien verpflichten sich ausserdem dazu, im Rahmen ihrer nationalen Gesetzgebung jede Zusammenarbeit mit oder Hilfe an diese Sender zu unterbinden, namentlich Materiallieferungen, technische Hilfe oder Mitarbeit an den Sendungen.

Gegenwärtig weiss man von der Existenz von 7 Piratensendern. Fünf liegen vor der britischen Küste, einer vor der holländischen Küste und einer zwischen Dänemark und Schweden (der bekannteste, „Radio Caroline", war auch in der Schweiz gut zu hören). Das Abkommen tritt in Kraft, sobald 3 der Signatarstaaten ihre Ratifikationsurkunden hinterlegt haben."

Von Piratensendern ist in Amateurkreisen schon seit vielen Jahren die Rede, — also lange bevor diese dubiose Gattung auch Einzug in die hohe Politik fand. Allerdings ist das, was wir Amateure als Piratensender bezeichnen, juristisch klar zu definieren. Wir meinen damit diejenigen kommerziellen Sender von Signatarstaaten internationaler Frequenzabkommen, welche in unseren Exklusivbändern arbeiten.

Als vor einigen Jahren private Radiogesellschaften damit begannen, von internationalen Gewässern aus, Reklamesendungen auszustrahlen, erhob sich ein eifersüchtiges Protestgeschrei der betroffenen staatlichen Sendegesellschaften und Funkbehörden. Der Begriff „Piratensender" wurde über Nacht zum Politikum Nr. 1. Mit unglaubwürdigen Argumenten und Drohungen versuchte man, die vor den Küsten liegenden Sender zum Schweigen zu bringen (in Holland hat man dazu kürzlich sogar die Kriegsmarine aufgeboten! hi), derweil der Radiohörer zufrieden den neuen Sender genoss und seiner Konzessionsbehörde die Gebühr quasi schenkte. Da sich aber keine Postbehörde gerne etwas schenken lässt, gelangte das Problem schliesslich auf die höchste Ebene. Diese „Ebene" weiss natürlich, dass diese „Piratensender" absolut legal arbeiten. Sie befinden sich unter der Flagge irgend eines seefahrenden Landes und haben von diesem die Lizenz und die Frequenz zugewiesen. Ihr Standort liegt in internationalen Gewässern, so dass auch der Status absolut klar ist. Das „Verbrechen" dieser Piraten wird anscheinend an massgebender Stelle darin erblickt, dass sie es besser verstehen, Programme zu machen.

Obige Zeitungsmeldung zeigt uns Kurzwellenamateuren bei näherer Betrachtung nicht ohne Komik, dass man sich ausgerechnet im Europarat, wo es der Probleme beileibe nicht mangelt, wegen einigen Reklamesendern die Köpfe heiss redet, derweil gerade einige der erwähnten Länder dafür bekannt sind, das Hoheitsgebiet der Kurzwellenamateure missachtet zu haben. Wäre es nicht an der Zeit, das eigene Piratentum einzustellen, bevor man andere des Piratentums bezichtigt?

(HB 9 EU)

DIPLOM-CORNER

A-1 OPERATOR CLUB

This club is to promote a high calibre of operating in the amateur bands. To become a member, one must be nominated by two operators who already "belong". In choosing operators for the "A-1 Operator Club" the following points are considered by members. (1) General keying. Well formed characters and good spacing will be considered before "speed". Similarly, good voice operating technique, clearness, brevity, co-operation with other operators, careful choice of words, etc., may be used as criteria in nominating 'phone operators. (Credit is given for use of standard word-lists in identifying calls and unusual expressions.) (2) Procedure. Use of correct procedure is a natural qualification. Long CQs, unnecessary testing, long calls without signing, too much repetition when not requested, and all other such poor practice, are grounds for disqualification. (3) Copying ability. This is to be judged by proficiency in copying through QRM, QRN and other difficulties, and accuracy of copy, as well as speed. (4) Judgment and courtesy. The "CUL 73" type operator can never make the grade. An operator should be courteous and willing to consider the other fellow's viewpoint. He should QRS or QSZ without "crabbing" when requested. He should embrace every opportunity to assist beginners and to help them along. The four points to be considered by A-1 operators in weighing candidates are applicable to all phases of amateur operating. Each counts a possible 25 points (of 100 total). No operator nominated should have a rating of less than 15 on any qualification. The total must be 80 or over to warrant a recommendation. Any particular phase of operating embraces the four basic points, plus certain additional considerations allied with that type of operating. The traffic man should prove his ability to handle traffic accurately, indicate a working knowledge of net procedure, and be willing to accept responsibility when called upon to do so. The operator primarily interested in DX should be weighed on his compliance with the recommendations of the ARRL DX Operating Code, his ability to work DX under difficult conditions, and his courtesy in waiting for a station to complete a contact before calling him.

Regarding disqualification. After an operator has been nominated if exception shall be taken, or complaint made of faults in his operating work, copy of such complaint shall be sent to him in order that he may profit from constructive suggestions or explain the circumstances. In the event of a number of objections to a nomination or lacking a satisfactory explanation, the call may be added to a "disqualified" list on record at Headquarters.

The A-1 Operator Club should include in its ranks every good amateur operator who follows standard practice after he gets on the air. Aim to become an "A-1" operator.

(ARRL)

Treffpunkt der HBs:

Jeden Sonntag um 1000 HBT auf 3780 und 3650 kHz

Bild links: HB 9 AAZ wirkte neben der Conférence auch als Jodler und Fahnenschwinger am Programm mit. Bild rechts: Die Schitzelbänkler schoben „uff d'Rolle, e bitzli — e chly". V. l. n. r.: HB 9 YR, HB 9 NL, HB 9 MD und HB 9 EU. (Fotos: HB 9 AAC)

Hamfest anlässlich der GV in Luzern

Erstmals in der Geschichte der USKA wurde anlässlich des GV-Weekends in Luzern ein „Massenaufmarsch" von Mobilstationen gezeigt. So konnte keiner fehl gehen, der etwa auf die verrückte Idee kam, den Ort der Handlung zu Fuss zu erreichen. Schon am späten Nachmittag des Samstags war die Silhouette des Verkehrshauses mit einer Unzahl verschiedenster Mobilantennen geziert. Nun wusste man es ganz genau: Hier muss es sein!

Nicht wenige der Besucher, welche zum erstenmal das Verkehrshaus betraten, waren überrascht, in unserem Schweizerischen Verkehrsmuseum solch eine Fülle interessanter Dinge vorzufinden. Für manchen OM ist dieser Rundgang ein Rückblick auf eine Entwicklung der Technik, die er selbst miterlebt hat. Natürlich durfte eine Besichtigung der erst seit einer Woche installierten Station HB 9 O nicht fehlen. Auf dem Vierwaldstättersee-Veteran „Rigi" hatte die Sektion Seetal das Funkzentrum für den Lotsendienst auf 10 und 2 m eingerichtet, wo zeitweise grosser Betrieb herrschte .

Bild links: Was sie wohl aushecken? Drei Präsidenten in den „Wandelgängen" der GV (v. l. n. r.): DL 1 QK, Präsident des DARC; HB 9 GA, Präsident der IARU Region I; HB 9 GX, Präsident der USKA.

Bild rechts: YXL/HB 9 ZY (Mitte) erfreute zusammen mit ihrer Schwester und dem Handörgler die Anwesenden mit folkloristischen Vorträgen. (Fotos: HB 9 AAC)

Im Kongressaal trafen unterdessen die Akteure der Sektion Luzern emsig ihre letzten Vorbereitungen für die Abendunterhaltung, während im Vestibül eine Amateurgeräte-Ausstellung verschiedener Firmen bereits reges Interesse fand.

Kurz nach 2000 Uhr konnte Gody Stalder, HB 9 ZY einen mit OMs, XYLs, YLs und Gästen vollbesetzten Saal begrüssen. Die Sektion Luzern hatte keine Mühe gescheut, ein abwechslungsreiches Unterhaltungsprogramm als Eigenproduktion auf die Beine zu stellen. Peter Braun, HB 9 AAZ, zeigte sich als Unterhaltungsmanager jeder Situation gewachsen und brachte die Veranstaltung trotz einiger Pannen zum guten Abschluss.

Wer bei Tanz und fröhlicher Unterhaltung bis zum frühen Morgen ausharrte, hatte nach Schluss der GV, beim Warten auf das Bankett in der „Hermitage" Gelegenheit, ein ausgiebiges „Nikkerchen" einzuschalten, um den verpassten Schlaf zu kompensieren.

Ein detaillierter Bericht über die Verhandlungen an der Generalversammlung ist an anderer Stelle in dieser Nummer zu finden.

Einweihung der Amateurstation HB 9 O im Verkehrshaus Luzern

Auf Anregung der Sektion Seetal wurde im Verkehrshaus der Schweiz in Luzern eine Amateur-Sendestation eingerichtet, um den jährlich rund eine Viertelmillion Besuchern einen unmittelbaren Einblick in das Wesen und die Möglichkeiten des Amateurfunks zu geben.

Am 23. Januar 1965 wurde die Station offiziell dem Betrieb übergeben. Im Beisein von Stadtpräsident Paul Kopp, Baudirektor Dr. H. Ronca, J. Kaufmann, Abteilungschef der PTT für Forschung und Versuche in Bern, Kreistelefondirektor G. Lips in Luzern, und weiteren Vertretern von Presse, Radio und Fernsehen wurde von Dir. A. Waldis, USKA-Sekretär F. Acklin, HB 9 NL, und G. Villiger, HB 9 AAU, Präsident der Sektion Seetal, Ziel und Zweck der Station umschrieben. Anfänglich interessiert, später eher abgelenkt durch den guten Fendant und die Chäschüechli, wurden die ersten QSOs verfolgt.

Dass in der Tagesschau des Schweizer Fernsehens vom 23. Januar die Station HB 9 O getauft wurde, und dass auch in der Presse kleine Irrtümer veröffentlicht wurden. (Der Tagesanzeiger mit „BH 90" ist den 1. Preis wert — hi [Red.] soll an dieser Stelle schmunzelnd übergangen werden: Irren ist menschlich!

Tatsache ist, dass die Station, die manchen OM unserer Sektion freie Nachmittage gekostet hat, nach eineinhalb Jahren steht und Wirklichkeit wurde.

Die Station ist Klubstation der Sektion Seetal und wird von dieser jeweils samstags und sonntags von 1500 bis 1700 betrieben. Die Station wurde von der Firma John Lay zur Verfügung gestellt und besteht aus folgenden Geräten: HT 37/SX 115/SR 150/SX 62 A. Die Antenne ist ein Allwellendipol in Richtung SE - NW, die über ein Koaxial-Kabel angekoppelt ist, um dem Verkehrshaus-QRM zu entgehen. Die bis jetzt eingegangenen Rapporte waren mehr als befriedigend; hoffen wir, dass diese einmalige Station recht lange als Demonstration und Anregung für die vielen Besucher dienen kann! (HE 9 FHU)

SEKTIONSBERICHTE
RAPPORT DES SECTIONS

Sektion Solothurn

Bericht über die letzte Generalversammlung.

Vorsitz: HB 9 WJ. Anwesend: fast alle. Das Protokoll kann wegen Abwesenheit des Sekretärs nicht verlesen werden. Es wird trotzdem unter bester Verdankung an den Verfasser einstimmig genehmigt. HB 9 VY gibt bekannt, dass er von der Überwachungsstelle der PTT den letztjährigen Preis für den originellsten Abschluss eines QSOs erhalten habe. Wie auf dem graphisch einwandfreien Diplom ersichtlich ist, wurde das QSO mit den Worten: Tschau Ruedi!" beendet. Wir sind alle stolz, dass diese begehrte Auszeichnung einem Mitglied unserer Sektion verliehen werden konnte. Herzliche Gratulation, Marcel! H 9 RP gibt seinerseits bekannt, dass er nicht, wie von der PTT behauptet, auf der Welle Beromünster gesendet habe! Jedoch müsse er zugeben, dass die Polizei seinetwegen bei allen Solothurner Amateuren einen Höflichkeitsbesuch abgestattet habe. Er dankt der Konzessionsbehörde für die rücksichtsvolle und diskrete Erledigung seiner Entgleisung am Mikrophon. Er versichert, seinem Nachbarbeizer nie mehr zu wünschen, dass seine Hütte abbrenne. Um die durch seine „Wünsche" aufgebrachte Zunft der Wirte zu versöhnen, wird Ruedi von nun an jeden Sonntag ab 1200 Uhr GMT vom Restaurant Feuerwehrhalle aus auf 28 MHz QRV sein. HB 9 SO erläutert anschliessend die Probleme, die beim Bau des Gleichrichters für die Station von HP 9 PY entstanden sind. Nach 2jährigen Bemühungen ist es den beiden OMs gelungen, den Diodenverschleiss auf durchschnittlich 3 Stück pro QSO zu senken!! (Beifall). Ein Arbeitsprogramm wird nicht aufgestellt, da es sowieso nicht verwirklicht werden kann. Unsere riesigen Anstrengungen, die Moonbouncer von Hedingen um eine halbe Wellenlänge zu schlagen, sind kläglich gescheitert. Ihre sensationellen Erfolge — die wir neidlos anerkennen — haben unsere gewaltigen Anstrengungen auf diesem funktechnischen Gebiet zunichte gemacht. Der umfangreiche, unter grossen

finanziellen und zeitlichen Opfern aufgebaute Apparate- und Gerätepark wird der Vogelwarte Sempach gratis überlassen. (Zum Ausbrüten fauler Vogeleier.) Es ist noch vorgesehen, das kulturelle Niveau der Sektion zu erhalten oder sogar erheblich zu heben, indem vermehrt die kulturellen Versanstaltungen bei HB 9 KB in Dürrenäsch (in Zusammenarbeit mit einigen OMs Basels) besucht werden. In diesem Zuasmmenhang wird der Vorstand der Sektion Solothurn der USKA beauftragt, zum Dank für die geleisteten unschätzbaren Dienste, HB 9 KB als Ehrenvorsitzenden der Zürcher Frauenvereine vorzuschlagen.

Die Wahlen verliefen im Sinne einer Bestätigung der bisherigen bewährten Amtsinhaber. Als neuer Sektionspräsident, für den übers grosse Wasser ziehenden HB 9 WJ, wird HB 9 PY aus der Mottenkiste hervorgeholt. Er dankt sichtlich ergriffen für die hohe Ehrung. Er sieht seine Hauptaufgabe darin, dafür zu sorgen, dass nicht alles Ungerade, was in Solothurn passiert, der Sektion Solothurn der USKA in die Schuhe geschoben wird (erneuter Beifall). Schluss der G.V. im Morgengrauen.

Der Sekretär: AL ⌀ EX

Sektion Zürichsee

Am 8. Januar hielt die Sektion Zürichsee im Hotel Sonne in Küsnacht ihre ordentliche Generalversammlung ab. Anwesend waren 10 Aktiv- und 6 Passivmitglieder. Vorgängig fand im gleichen Lokal die GV der EVU-Sektion statt, wo die meisten OMs ebenfalls Mitglied sind.

Sämtliche Traktanden wurden flott behandelt, u. a. die einstimmige Wiederwahl des Vorstandes und die Aufnahme von zwei neuen Mitgliedern. Auch wurde beschlossen, den NFD 1965 wiederum gemeinsam durchzuführen. Der Mitgliederbestand der Sektion ist auf 36 angestiegen, und zwar 19 Sendeamateure und 17 SWLs.

Reges Interesse fand die Bekanntgabe des Fuchsjagd-Programmes der Sektion Zürich, wobei festgestellt wurde, dass verschiedene OMs bereits für diese Veranstaltungen gewappnet sind.

Wir möchten noch speziell auf unseren Morsekurs aufmerksam machen, welcher jeden Donnerstag von 2000—2130 im alten Schulhaus in Herrliberg stattfindet. Er wird für Anfänger und Fortgeschrittene durchgeführt.

Unser „Ever ready intercom"-Betrieb spielt sich nach wie vor auf 29,6 MHz (Ruf- und Monitorfrequenz) ab.

(HB 9 WQ)

Sektion Bern

Die von 35 Mitgliedern besuchte Generalversammlung im Restaurant Schanzenegg am 28. Januar brachte diverse Änderungen im Vorstand der Sektion. Der Präsident, OM Werner Stocker, HB 9 XC, legte sein Amt nieder. Die OG dankte OM Stocker für seine grosse geleistete Arbeit und gratulierte ihm zu seinem neuen Amt als Gemeinderat. Einstimmig wurde OM Hans Zehnder, HB 9 MC, als neuer Präsident gewählt. Zum Vizepräsidenten wurde OM Armin Lüdi, HB 9 AVC, bestimmt. Der TM, OM Heinz Buser, HB 9 QT, der sein Amt auch niederlegen wollte, erklärte sich in verdankenswerter Weise bereit, das Amt nochmals zu übernehmen, da kein Nachfolger zu finden war. Der Posten des Sekretärs und Kassiers blieb bei OM Charles E. Kremer, HB 9 ACF. Anlässlich der Generalversammlung wurden noch 5 Aktiv- und 7 Passivmitglieder aufgenommen. Ein besonderes Ereignis war das Aufnahmegesuch von OM Johnny Rätz, HB 9 RF, als Passivmitglied der OG Bern. Wir hoffen aber alle, dass sich „Johnny" nicht vom „Berner Tempo" anstecken lässt! hi! Schluss der Versammlung um 22.00 Uhr.

(HB 9 ACF)

Jahresberichte

Jahresbericht des Sekretariates, der Kasse und des QSL-Service

Der Mitgliederstand am 31. Dezember 1964 lautet wie folgt:

1. Aktive:	581	(568)
2. Passive/Junioren:	463	(421)
3. Ehrenmitglieder:	12	(13)
4. Kollektivmitglieder:	3	(4)
Totalbestand:	**1059**	**(1006)**

Die Totalzunahme beträgt 53 gegenüber 51 Mitgliedern im Vorjahr. Von den Lizenzinhabern sind zur Zeit rund 85 % Aktivmitglieder in der USA, was einer weitern Verbesserung um rund 5 % gegenüber 1963 entspricht.

Die erfreuliche Entwicklung der USKA nimmt damit ihren guten Fortgang. Die „Werbebroschüre" sowie das „Taschenbuch" werden zur Weiterentwicklung der USKA mithelfen und auch den Sektionen neuen Aufschwung verleihen.

Über den Geschäftsverlauf gibt der Jahresbericht der Revisoren über den Abschluss Auskunft.

Der QSL-Service erreichte mit rund 140 000 Karten ein Rekordjahr, was sich mit einer Spitze von 17 000 Karten für den Monat Juni 1964 besonders stark bemerkbar machte. Einige säumige HBs konnten zum Aufarbeiten ihrer QSL-Schulden bewegt werden. Leider aber sind noch einige chronische Schuldner unter uns zu finden, welche dem guten Ruf der Schweizer-Amateure Abbruch tun! Mögen sich doch auch diese OMs aufraffen und im neuen Jahr ihre QSL-Berge abtragen!

Allen unsern Freunden und Helfern danken wir aufrichtig und wünschen ihnen ein erfolgreiches und glückliches Jahr 1965!

Trudy + Franck Acklin - Speck
HE 9 RWW HB 9 NL

Jahresabschluss der USKA 1964

A. BILANZ

Aktiven	
Kasse	765.44
Postcheck	9 397.92
Bank	11 409.30
Inventar	944.95
Debitoren	3 441.60
Logbücher	532.93
Abzeichen/Clichés	288.05
Papeterie	297.73
	27 077.92

		Passiven
Transitorische Passiven		494.60
Reinvermögen:		
a) allgem. Vermögen:		
Stand 1. 1. 64	16 135.08	
Ertrag 1964	1 033.29	17 168.37
b) Konferenzfonds:		
Stand 1. 1. 64	7 182.75	
Einnahmen 1964	2 923.—	
	10 105.75	
Ausgaben 1964	690.80	9 414.95
		27 077.92

B. BETRIEBSABRECHNUNG

Aufwand		
OLD MAN:		
Druck	15 662.71	
Versand	4 341.80	
Redaktionsspesen, Honorarentsch. DARC	1 836.50	21 841.01
QSL-Service		941.10
Entschädig. an Inseratenmanager		1 877.75
Spesenentsch. Inseratenmanager		1 727.10
Entschädigg. an Sekretariat, Kasse, QSL-Service		3 360.—
Portospesen		896.35
Bibliothek: Entschädigg., Spesen		525.30
Telephonspesen		741.85
Bureauverbrauchsmaterial		874.95
Reisespesen Vorstand und Mitarb.		1 051.05
Abschreibung auf Inventar		250.—
Veranstaltungen		1 605.95
Preise		559.90
Verschiedene Ausgaben		410.40
Einbauschrank Sekretariat		584.60
Weihnachtsgeschenk an Inseratemanager		1 260.—
Helvetia XXII-Neudruck		2 178.90
IARU-Beitrag 1964		265.—
Entnahme aus dem Konferenzfds.		690.80
Mehrertrag aus Konferenzfonds		2 232.20
Mehrertrag aus allg. Rechnung		1 033.29
		44 907.50

		Ertrag
MITGLIEDERBEITRÄGE:		
Aktive	15 025.50	
Passive/Junioren	7 359.—	22 384.50
Abonnenten		1 680.—
Inserate		16 954.90
Logbuchverkauf		147.63
Abzeichen/Clichés		49.42
Papeterie		42.60
Verschiedene Einnahmen		725.45
Konferenzfondsbeiträge 1964		2 923.—
		44 907.50

Büron, den 20. 1. 1965

Der Kassier: Acklin Franz, HB 9 NL

Bericht über die Revision der Jahresrechnung 1964 der USKA

Die Unterzeichneten, von der Delegiertenversammlung beauftragt, haben am 24. Januar 1965 die Bücher der USKA geprüft.

Der Jahresabschluss 1964 ergibt einen Ertrag von Fr. 1 033.29, womit das allgemeine Vermögen auf Fr. 17 168.37 angestiegen ist.

Der Konferenzfonds weist einen Bestand von Fr. 9 414.95 auf, wobei die Beiträge der USKA an die EXPO noch nicht berücksichtigt werden konnten.

Die Bilanzsumme beträgt für 1964 Fr. 27 077.92.

Die Buchhaltung ist ordnungsgemäss und sauber geführt und gab zu keinen Beanstandungen Anlass. Es ist unserem Kassier und Sekretär nur zu wünschen, dass er die Spesenabrechnungen und Belege jeweils zur Zeit erhält, da sonst seine Arbeit unnötig erschwert wird.

Wir beantragen der GV 1965 Abnahme der Jahresrechnung unter Verdankung und Déchargeerteilung an das Sekretariat.
Büron, 24. Januar 1965

Die Revisoren:

gez. H. Stegemann HB 9 AFG — gez. A. Flütsch HB 9 AGH

Rapport annuel 1964 de l'Award-Manager

Au cours de l'année 1964 le diplôme HELVETIA XXII a été délivré aux amateurs suivants:

No	Call	Nom, prénom
357	OZ 4 H	Paul Heinemann
358	W 5 WW	William W. Adams
359	DJ 4 QU	Wilhelm Mohwinkel
360	DL 3 GX	Otto Ammer
361	DJ 4 VO	Adalbert Harscheidt
362	UA 3 UJ	Viacheslav S. Stradin
363	SM 3 AF	Sten Backlund
364	W 2 EMW	Louis R. Mele
365	DJ 5 VQ	Karl Kaul
366	PA Ø LV	G. Vollema
367	DDL 7 HT	Hans Germer
368	DJ 4 KF	Gerhard Köglmeier
369	YO 3 CR	V. Ilias
370	DJ 5 IU	Dieter R. Kühlwein
371	OK 3 EE	Peter Stahl
372	OH 3 PJ	John Jaakola
373	G 6 VC	Vic Curling
374	SM 3 CJD	Carl O. Ragne
375	4 X 4 FU	Isaac Halfon
376	OH 5 PT	Eero Vehaluoto
377	OH 5 UQ	Paavo Miettinen
378	DJ 1 ER	Dr. Heinz A. Schlotter
379	DL 7 HU	Wolf Preusse
380	OK 3 UL	Jozef Straka
381	W 9 UXO	Frank W. Veith
382	DJ 4 HR	Willy Neirich
383	G 8 PL	L. A. Kippin
384	SP 8 MJ	Jan Switalski
385	G 2 BUL	Len Butler

Jahresbericht des UKW-TM

Wohl noch nie seit dem Bestehen der USKA war ein Jahr im Sektor VHF-UHF mit so vielen Sensationen erfüllt, wie das vergangene. EME, Erde - Mond - Erde, Moone-Bounce oder wie man es nun eben nennen will, wurde auch in Europa Wirklichkeit.

Am 11. April arbeitete OH 1 NL mit W 6 DNG. Diese Verbindung bedeutet einen Weltrekord auf 144 MHz. Am 13./14. Juni machte KP 4 BPZ weltweite Verbindungen auf 144 und 432 MHz möglich. Das EME-Team um HB 9 RG hatte den Weltrekord auf 432 MHz errungen.

Am 28. September gelang die Erstverbindung Europa—USA auf 1296 MHz. Bei dieser Verbindung waren auf beiden Seiten amateurmässige Geräte und Antennen in Betrieb. Nichtbeteiligte können sich wohl kaum vorstellen, was es für einen persönlichen Einsatz jedes Einzelnen des EME-Teams brauchte, besonders unsere 3 Freunde aus DL hatten grosse Anfahrtswege zu bewältigen, sowie Ferien und Freizeit zu opfern, bis diese Verbindung zustande kam. In der Schweiz ist mit keinerlei öffentlicher Hilfe zu rechnen, ganz im Gegensatz zu Deutschland oder den USA. Dies brachte uns zeitweise fast unüberwindbare Schwierigkeiten.

Aber auch innerhalb Europa wurden auf VHF- und UHF-Bändern Erstverbindungen getätigt. Auf 2 Meter waren es Tropo- und MS-Verbindungen mit GC, EA, UR und UP, auf 24 cm mit I und F.

Die traditionellen 5 Wettbewerbe zeigten im Gegensatz zum Ausland eine leicht rückläufige Beteiligung.

Union Schweizerischer Kurzwellen-Amateure

Präsident: Robert Thomann, HB 9 GX, Bremgarten BE. — Vizepräsident: Henri Bulliard, HB 9 RK, St. Bathélémy 7, Fribourg. — Verkehrsleiter (TM): Gody Stalder, HB 9 ZY, Tellenhof, Meggen LU. — UKW-Verkehrsleiter: Dr. H.-R. Lauber, HB 9 RG, Postfach 114, Zürich 33. — IRO: Serge Perret, HB 9 PS, Chemin du Liaudoz 9, Pully-Nord VD. — Verbindungsmann zur PTT: Jakob Kern, HB 9 FL, Sonnenrain, Bolligen BE.

Sekretariat, Kassa, QSL-Service:

Franz Acklin, HB 9 NL, Sonnrain, Büron LU.

Briefadresse: USKA, Büron LU, Telephon (045) 3 83 62. — Postcheckkonto: III 10397, Union Schweizerischer Kurzwellen-Amateure, Bern. — Bibliothek: Hans Bäni, HB 9 CZ, Gartenstrasse 3, Olten. — Award Manager: Henri Bulliard, HB 9 RK, Box 384, Fribourg. — Versand: Kurt Bindschedler, HB 9 MX, Ob. Felsenstrasse 19. St. Gallen. — Jahresbeitrag: Aktivmitglieder Fr. 30.—, Passivmitglieder Fr. 20.— (OLD MAN inbegriffen). — OLD-MAN-Abonnement (In- und Ausland) Fr. 18.—. Herausgeber: USKA, Büron LU. — Druck und Verlag: Körner'sche Druckerei und Verlagsanstalt, Postfach 9, 7016 Gerlingen/Württ., und Postfach Nr. 10, 9631 Hemberg/SG (Postcheckkonto St. Gallen IX 16 8 75, Körner'sche Druckerei und Verlagsanstalt).

Melden Sie Adressänderungen frühzeitig dem Sekretariat!

Annoncez les changements d'adresse à l'avance au secrétariat!

OM's berücksichtigen Sie bitte unsere Inserenten und beziehen Sie sich auf die Inserate im OLD MAN

Für ein gesamtschweizerisches Mobilnetz wird zur Zeit durch HB 9 UZ eine weitgehend transistorisierte Station zusammengebaut und erprobt.

Der UKW-TM vertrat die USKA an zwei Tagungen in Deutschland und war zur National-Convention der ARRL eingeladen. Überall stand das Problem der Public-Relation im Vordergrund. Es muss immer wieder betont werden, dass dies die einfachste und wirksamste Bänderverteidigung ist.

Gespannt schauen wir alle in die Zukunft. Kann diese lawinenartige Entwicklung weiter gehen? Die Antwort darauf werde ich Ihnen vielleicht nächstes Jahr geben können. Ich danke Ihnen für das mir entgegengebrachte Vertrauen und wünsche Ihnen auf allen UKW-Bändern recht viel Erfolg. 73 Ihr HB 9 RG

Rapport annuel de l'IRO

En 1964 les diplômes suivants on été distribués:

DUF 1	HB 9 AAW
DUF Excellense	HB 9 JG
DDFM 144 mc/s	HB 9 WB
DLD 100	HB 9 ADD
DLD 150	HB 9 GN
DXCC	HB 9 AAG - HB 9 GN - HB 9 ABN - HB 9 ADP
WAC-CW	HB 1 AAW/FL - HB 9 XU - HB 9 AFH - HB 9 ADH - HB 9 ACQ
WAC-3,5 mc/s SSB	HB 9 MQ
WAC-14 mc/s SSB	HB 9 ADP
WAC-14 mc/s CW	HB 9 ADP - HB 9 AAL - HB 9 ADD - HB 9WB
WAC-PHONE	HB 9 AAW

Au nom du comité, j'adresse mes plus vives félicitations à ces 21 nouveaux titulaires.

Lorsqu'on songe à la patience qu'il faut pour obtenir un DDFM et/ou à l'installation technique nécessaire pour recevoir un WAC - 3,5 mc/s SSB ou DUF Excellence, nos félicitations ne peuvent être que sincères et plus encore je dirais admiratives.

L'année 1964 a été consacrée à faire suite à une des recommandations des plus importantes de Malmö.

1) all ways and means ...
2) Societies maintain close ...
3) Societies give full coverage through ...
4) Societies establish close and affective liaison ...
5) Societies generally sponsor all activities whereby the cause of Amateurs-Radio can be strenghened both nationally and internationally

(voir Old Man No 3 1964 page 87)

Ces buts seront atteint lorsque ce qui a été fait sera encore consolidé, je penes spécialement à la proposition que nous avons faite lors de la Convention de 1964 de l'I.A.R.C. au sujet des pays d'Afrique noire et lorsque le réseau d'urgence sera devenu une réalité.

A ce moment là le programme que je me suis fixé en acceptant de faire partie du comité sera complètement réalisé.

Le rapport de notre distingué président HB 9 GX donne assez de détail sur notre travail et c'est pourquoi je n'allongerai pas.

Permettez-mois seulement d'adresser mes remerciements profonds et sincères à notre président et ami BOB-HB 9 GX pour sa compréhension, sa compétence et son sens de l'honneur, à l'égard des problèmes que nous avions à résoudre qui en 1964 furent nombreux et délicats.

Je vous remercie tous pour la confiance que vous m'avez témoignée lors de la dernière assemblée générale à Fribourg en 1964. Votre IRO: HB 9 PS

MUTATIONEN

HB 9 AGC	Adolfo Barenco, Via Prato Carasso, **Lugano T.**
HB 9 AFY	Heinrich Theiler, Buchsweg 5, **Winterthur**
HE 9 GBN	Fritz Flückiger, Weissensteinstr. 440, **Langendorf**
HE 9 GBW	Jean Paul Auberson, Tivoli 22, **Lausanne**
HE 9 GDV	Henri Python, Via dei Gelsi 3, **Viganello TI**
	Heinz Gisel, Arbentalstrasse 9, **Zürich**
	Fritz Menzi, Kalchbühlstr. 114, **Zürich**
	Carlo Ortelli, Neuwiesenstrasse 71, **Winterthur**
	Hanspeter Strub, Spalenberg 26, **Basel**

Adressänderungen

HB 9 IV	Ernst Siegrist, Fichtenstrasse 26, **Emmenbrücke LU**
HB 9 YA	Roland Vadi, 41 rue du Mont, **Sion VS**
HB 9 AAY	Heinz Winkler, Im Bachofen 12, **Wallisellen ZH**
HB 9 AFI	Kurt Wetter, Dorfstrasse, **Tegerfelden**
HB 9 AFU	Edwin Bollier, Albisriederstrasse 315, **Zürich**

Streichungen

HB 9 XH, W. Gebauer, Uster
Wilh. Bünzli, Olten
H. Tabord, Rapperswil
F. Faustinelli, Chiasso
Willy Müller, Wuppenau

HAM-BÖRSE

Tarif: Mitglieder: 20 cts. pro Wort, für Anzeigen geschäftlichen Charakters 40 cts. pro Wort. Für Nichtmitglieder: Fr. 3.— pro einspaltige Millimeterzeile. — Der Betrag wird nach Erscheinen vom Sekretariat durch Nachnahme erhoben. Antworten auf Chiffre-Inserate sind an Inseratenannahme USKA, Emmenbrücke 2/LU, Postfach 21, zu senden. INSERATENSCHLUSS am 10. d. Vormonats, HAMBÖRSESCHLUSS am 15. d. Vormonats.

Go Sideband — the cheapest way!
Verkaufe: Mobil/Heimsender SB-175, 175 W CW — 100 W AM — 140 W PEP DSB, alle Bänder 80—10 m, Einknopfbandschalter. 6/12 V, 600 V, 300 mA. 300 V, 150 mA. Passend zu Mobil-Speisegerät Heath HB-10 oder Netzgerät HP-20. Robustes Stahlgeh. Mit Antennenschaltrelais. Fr. 480.—. UKW-Tuner Heathkit mit Netzteil, betriebsbereit. Fr. 50. HB 9 VD, abends nach 19 Uhr 051 90 49 21.

A vendre: Emetteur B & W modèle 5100. 180 W. fone/200 W. Cw. état impeccable. Faire offre à Box 492. La Chaux-de-Fds. où évent. tél. 039 2 88 38. HB 9 LN. entre 19 h et 20 h.

Zu verkaufen im Auftrag: Geloso Sender TR 222, ufb Zustand, nur wenige Betriebsstunden, Fr. 700.—. P. Indergand, HB 9 WY, obere Weidstr. 8, 8820 Wädenswil.

Verkaufe: ufb BC 348- 80—10 m (!); Geloso-Konverter 80—10 m, neuwertig. Telefon 051/34 35 65.

Verkaufe: KW-Empfänger HRO 7-T, absolut neuwertig, 10—160 m, mit Netzgerät Fr. 600.— (Barzahlung). P. Brechbühl, HB 9 KP, 3454 Sumiswald, Tel. 034/4 13 49.

A vendre: Récepteurs Hallicrafters S 40-B, National NC-125. Emetteur 80 à 10 m: VF 1 Heathkit, PA 6146, modulateur push 6146, alimentation 300 W. HB 9 JV. (021) 26 75 76.

Wegen längeren Aufenthaltes in W 6 verkaufe ich günstig meinen neuwertigen HT 37. HB 9 VP, N. Schweizer, Titlisstrasse 44, 8032 Zürich, Tel. 32 90 59.

Verkaufe: KWB 10/80, reg. BFO, Feintrieb, Steckspulen 3-16 Mc, fast neu. O-V-2, rauscharm, ufb. Anfragen sind bitte zu richten an Tel. 033 6 57 70.

Gesucht: Leihweise (zum photokopieren) origin. Handbuch zur BC-348er-Serie, da ich meinen RX gründlich revidieren möchte. dks dr OM. Walter Frei, HE 9 FBF, Handgasse 2, 8180 Bülach, 051 96 48 65.

Gesucht: KW-RX, neueres Modell, geg. Barzahlung, Offerten an René Oehninger, Bachstrasse 103, Aarau.

Zu verkaufen: 1 Empfänger R & S, 20,5 bis 42,5 MHz, Fr. 150.—. 1 Empfänger-Sender, BC 1000, 40—48 MHz, Fr. 50.—; 1 Empfänger, BC 455, 3—6 MHz, Fr. 50.—. 1 Signalgenerator, kombiniert mit Signalverfolger und Lautsprecher, Fr. 60. HE 9 FWI, Tel. 87 53 72 abends.

NEU

MOBIL-ANTENNE, TOP LOADED

Type TL 10—80

10—80 m, 6teilig, max. Länge 2,7 m, max. ⌀ 14 mm !!!
Preis: ohne Fuss und Isolator Fr. 274.—

W. Wicker-Bürki

Berninastrasse 30, 8057 Zürich

NATIONAL -Geräte

für den ernsthaften Amateur

Das **Modell T-370, zu Fr. 268.—** mit Mittel- und zwei Kurzwellenbändern, 8 Transistoren, 1 Diode, VU-Meter, Kurzwellenlupe, Skalabeleuchtung usw., ist ein Star unter den Kurzwellen-Geräten. - Ihr Fachhändler zeigt Ihnen gerne die Vorzüge dieses Modells.

Generalvertretung: JOHN LAY LUZERN

HEATHKIT

Aus dem reichhaltigen HEATHKIT Fabrikationsprogramm empfehlen wir die in ganz Europa bestens eingeführten und erprobten Stationen Ihrer besonderen Aufmerksamkeit.

Kit HX-20 Fr. 1 130.—

Auch für den New Comer!

Der leistungsstarke SSB + CW Sender, der auch in der Lizenzklasse D 1 betrieben werden darf. Leicht modifizierbar für AM.

Mod. HX-20 mit 90 W PEP Input, USB — LSB + CW, 3.5—29.5 MHz, Vox-Control, Anti-Trip, 50 Ω Ant.-Imp., Trägerunterdr. 55 dB, Seitenbandunterdr. bei 2 kHz 55 dB, 13 Röhren + 2 Dioden usw.

Kit HW-12 Fr. 730.—
Kit HW-32 Fr. 695.—

Der Grosserfolg!

Mobil-Home Transceiver mit

200 W PEP Input

Modell HW-12 3.6—3.8 MHz

Modell HW-32 14.2—14.35 MHz

RX-Empfindlichkeit 1 μV bei 15 dB S + N, S-Meter, Seitenbandunterdr. 45 dB, Vox + Anti-Trip, Trennschärfe 2.7 kHz/6 dB, 50 Ω Ant.-Imp., gedruckte Schaltung, 14 Röhren + 5 Dioden.

Lieferung prompt ab Lager, ebenfalls die neuen Speisegeräte HP-13 für 12 VDC und HP-23 E für 220 VAC.

Beratung, Verkauf, Service:
Daystrom AG, 8040 Zürich, Badenerstrasse 333, Tel. 52 88 80
Daystrom SA, 1200 Genève 4, 13 rue Céard, Tél. 24 72 15

DAYSTROM AG. ZÜRICH + GENÈVE

Neu!

HAMMARLUND-Geräte können in unserem Vorführungsraum „on the air" im Betrieb ausprobiert werden.

SENDER HX-50-160

Für alle Ham-Bänder von 160 bis 10 m. 50 Watt auf CW und SSB. 12 Watt auf AM. VOX und push to talk. Höchste Stabilität. net Fr. 2195.—

Empfänger HQ-100-ACE

Das Gerät für den Kurzwellenhörer; durchgehend von 540 kc bis 30 mc mit Bandspread, Q-Multiplier, S-Meter, elektrische Schaltuhr, eingebauter Quarz-Calibrator. net Fr. 1000.—

Empfänger HQ-145-ACX

Frequenzbereich durchgehend von 540 kc bis 30 mc, zweifache Überlagerung im Bereich von 10 bis 30 mc. Bandspread für alle Ham-Bänder. Quarzfilter mit 6 Stellungen. Slot-Filter. S-Meter und Quarz-Calibrator. Elektrische Schaltuhr. net Fr. 1700.—

Empfänger HQ-170-ACE

Amateur-Bandempfänger, doppel und dreifache Überlagerung. Produkt-Detektor für AM, SSB und CW-Empfang. Slot-Filter und Quarz-Calibrator. S-Meter und elektrische Schaltuhr. net Fr. 1800.—

Empfänger HQ-180-ACE

Durchgehend von 540 kc bis 30 mc, mit dreifacher Überlagerung. Der Empfänger für verwöhnte SSB-Spezialisten. Bandspread für alle HAM-Bänder. Linear-Detektor mit Seitenbandschalter und ± 3 kc Feinabstimmung. Slot-Filter. Quarz-Calibrator, S-Meter und Schaltuhr. Der Empfänger für höchste Ansprüche. net Fr. 2000.—

Lautsprecher in Gehäuse S-200 net Fr. 120.—

Alle Geräte sind für 220 V gebaut. Zahlungserleichterung bis 12 Monate. Alle Geräte **AB LAGER** lieferbar.

MEGEX - Zürich (Charles Krebser HB 9 EN), Badenerstrasse 582, 8048 Zürich (Tel. 051 / 52 78 00)