old man

ORGANE DE L'UNION DES AMATEURS SUISSES D'ONDES COURTES

ORGAN DER UNION SCHWEIZERISCHER KURZWELLEN-AMATEURE

ORGANO DELL'UNIONE RADIOAMATORI DI ONDE CORTE SVIZZERI

12/2001

NEW

NEW YAESU FT-817

HF/VHF/UHF 5-WATT BACKPACK TRANSCEIVER

Compact,innovative multiband,multimode portable transceiver for the amateur bands.Providing coverage of the 160-10 meter bands plus the 6m,and 70cm bands,the FT-817 includes operation on the SSB,CW,AM,FM and digital modes,yielding the most comprehensive performance package available for portable operation.

Sonderangebote bitte verlangen Sie unsere Händlerliste

Features

- Product Concept: Fully Self-Contained Battery-Powered Low Power Amateur Transceiver for Portable/Camping/Mountain top Use.
- TX/RX Frequency Coverage: 160-10 Meters,50 MHz, 144 MHz, 430-440 MHz.
- Power Output: 5 Watts SSB/CW/FM with 13,8V External DC; 1,5W AM Carrier.
  2,5 Watts SSB/CW/FM with 9,6V Ni-Cd Pack or 8 «AA» batteries (AM: 0.7 W).
  Up to 5W SSB/CW/FM power (max.) programmable via Menu on Ni-Cd/AA cells.

Operating Modes: USB, LSB, CW, AM, FM, W-FM, Digital (AFSK), Packet (1200/9600 FM).
Digital Modes: RTTY, PSK31-U, PSK31-L and User defined USB/LSB (SSTV, Pactor etc...)

- Case Size: 5.31"x1.5"x6.5" (WHD).
- Weight: 2.6 lb (w/alkalines & Antenna, w/o Mic.).
- Two-Color LCD Multi-function Display (Blue/Amber).
- Bar-Graph Metering of Power Output, ALC, SWR, Modulation.
- Optional Narrow CW and SSB Filters.
- AGC Fast-Slow-Auto-Off Selection.
- RF Gain/Squelch Control.
- Built-in Noise Blanker.
- IPO (Intercept Point Optimization) and ATT (Receiver Front End Attenuator).
- Dual VFOs, Split Capability, IF Shift and R.I.T («Clarifier»).
- Wide/Narrow FM Selection.
- AM Aircraft Reception.
- Dedicated SSB-based Digital Mode for PSK31 on USB/LSB, AFSK RTTY etc...
- Built-in Electronic Keyer and Semi-Break-In (down to 10 ms delay) Capability.
- Adjustable CW Pitch; CW Paddle Normal/Reverse Connection Selection.
- Built-in VOX.
- Automatic Repeater Shift.
- Built-in CTCSS and DCS.
- ARTS™ (Auto Range Transponder System).
- Smart Search™ Automatic Memory Loading System.
- Spectrum Scope.
- Front and Rear Panel Antenna Connectors (BNC on Front;M=SO-239 on Back).
- 200 Regular Memories plus Home Channels and Band-Limit(PMS) Memories.
- Alpha-Numeric Labeling of Memory Channels.
- Automatic Power-Off (APO) and Tx Time-Out Timer (TOT) Features.
- Rear Panel Data, Accessory and Key jacks.
- CAT System Comouter Control Capability (4800/9600/38400 bps); Cloning Capability.

YAESU
Choice of the World's top DX'ers

HOTLINE SA INTERNATIONAL

HOTLINE S.A. - Via Magazzini Generali, 8 - 6828 BALERNA / Switzerland
Tel. +41 - 91 - 683 20 91 / 695 17 50 Fax +41 - 91 - 683 34 44 / 683 14 48
http://www.hotline-int.ch • e-mail: info@hotline-int.ch

69. Jahrgang **old man 12** Dezember 2001

ORGAN DER UNION SCHWEIZERISCHER KURZWELLEN-AMATEURE
ORGANE DE L'UNION DES AMATEURS SUISSES D'ONDES COURTES
ORGANO DELL'UNIONE RADIOAMATORI DI ONDE CORTE SVIZZERI

Redaktion: René Hueter (HB9ATX), Neuwillerstrasse 5, 4153 Reinach
Redaktion Technik-Teil: Dr. Peter Erni (HB9BWN), Römerstrasse 32, 5400 Baden
Rédaction Francophone: Werner Tobler (HB9AKN), Chemin de Palud 4, 1800 Vevey
Inserate und Ham-Börse: Marianne Schütz (HB9XAM), Alpenblickweg 3, 4800 Zofingen, Telefon 062 752 82 80, Fax 062 752 82 88
Annahmeschluss am 5./10. des Vormonats. E-Mail: inserate@uska.ch
Herausgeber: USKA, 4805 Brittnau

Auflage: am 1.12.2001: 4550 Exemplare
Druckerei: AG Buchdruckerei Schiers, 7220 Schiers

Union Schweizerischer Kurzwellen-Amateure / Union des Amateurs Suisses d'Ondes courtes

Clubrufzeichen: HB9A, www.uska.ch, E-Mail: hq@uska.ch
Briefadresse: USKA, Postfach 238, 4805 Brittnau. E-Mail: secretary@uska.ch

Präsident: André Hari (HB9GAR), Steinibachweg 4, 3052 Zollikofen, presi@uska.ch
Vizepräsident: Pierre Leuthold (HB9SWL), Fiaz 38, 2304 La Chaux-de-Fonds
Sekretärin: Gabriele von Siebenthal (HB9MHG), Postfach 238, 4805 Brittnau
Kassier: Andreas Thiemann (HB9JOE), Lägernstrasse 7A, 8304 Wallisellen
KW-Verkehrsleiter: Hermann Stein (HB9CRV), Brüelmatten 13, 4410 Liestal
UKW-Verkehrsleiter: Pirmin Kühne (HB9DTE), Gärteli 6, 3210 Kerzers
Digital Verkehrsleiter: Toni Schelker (HB9EBV), Allmendstrasse 134, 4058 Basel
Verbindungsmann zur IARU: Dr. Willy Rüsch (HB9AHL), Bahnhofstrasse 26, 5000 Aarau
Verbindungsmann zu Behörden Schweiz: Friedrich Tinner (HB9AAQ), Giessen, 9469 Haag

Sekretariat: Gabriele von Siebenthal (HB9MHG), Postfach 238, 4805 Brittnau, Tel. 062 752 82 84, Fax 062 752 82 89, E-Mail: sekr@uska.ch
Kasse: Andreas Thiemann (HB9JOE), Lägernstrasse 7A, 8304 Wallisellen
Postkonto 30-10397-0, USKA Schweiz, Bern
QSL-Vermittlung: USKA QSL Service, Postfach 217, 5080 Laufenburg
e-mail: hb9dig@bluewin.ch
Warenverkauf: Marianne Schütz (HB9XAM), Alpenblickweg 3, 4800 Zofingen
Bibliothek: Franz Stutz (HB9BVV), Langwiesenstrasse 6, 5330 Zurzach
Antennenkommission: Friedrich Tinner (HB9AAQ), Giessen, 9469 Haag (Koordination)
Dr. Peter Erni (HB9BWN), Römerstrasse 32, 5400 Baden (NISV)
Hans Gübelin (HB9CVO), Postfach 102, 6000 Luzern 10 (Baurecht)
Störschutzkommission: Entstörmaterial bei Walter Abplanalp (HB9ZS), Reithallenweg 5, 8200 Schaffhausen, Tel. 052 624 05 95
Experte für Fragen der elektromagnetischen Verträglichkeit: Dr. Diethard Hansen (HB9CVQ)
Koordinator der unbedienten Amateurfunkanlagen: Renato Schlittler (HB9BXQ), Florastrasse 32, 8008 Zürich, Fax 01 381 92 67
Bandwacht: Erich Walter (HB9CHE), Happerswil, 8585 Mattwil TG
Helvetia-Diplom und WAC-Diplom: *Kurzwellenbänder:* Kurt Bindschedler (HB9MX), Strahleggweg 28, 8400 Winterthur
VHF/UHF/Mikrowellen: Pirmin Kühne (HB9DTE), Gärteli 6, 3210 Kerzers

Jahresbeitrag: *(einschliesslich old man)* Aktivmitglieder Fr. 70.–; Passivmitglieder Fr. 60.–; Jungmitglieder Fr. 35.–; Auslandmitglieder Fr. 70.–.
old man-Abonnement: Fr. 50.–.

Redaktionsschluss (für Inserate 5 Tage später)	**Januar Nummer**	**5. Dezember 2001**	**erscheint**
	Februar Nummer	**5. Januar 2001**	**monatlich**

old man Inhalt

USKA 4-18

Wahlen / Elections 4
Jahresbericht des Präsidenten 5
Jahresbericht der Sekretärin 5-7
Jahresbericht QSL-Büro 8-9
Jahresbericht Verbindungsmann Behörden Schweiz 9
Jahresbericht Verbindungsmann zur IARU 9-11
Jahresbericht KW Verkehrsleiter 11-12
Jahresbericht UKW Verkehrsleiter 12
Jahresbericht des Kassier 12-13
Das Bakom informiert / Infos de l'OFCOM 13-14
Eine neue Generation USKA-Diplome 15-16
USKA Jahrestreffen 16
KW-Tagung Winterthur 17-18
UKW-Tagung Winterthur 18

IARU 19-25

Informations-Meeting / Meeting d'information 19-25

VHF-UHF-Microwaves 26-27

IARU Region 1 UHF/Microwaves Contest 26-27

DX 27-32

Die DX Welt im Oktober 28
DX Calendar 29
QSL Information 29
DX Report 30
QRPeters DX-Ecke 31-32

HB9O 32-33

HB9O und die Öffentlichkeitsarbeit 32-33

OSCAR 33-34

OSCAR-News 33-34

TECHNIK 35-42

Transceiver portable SSB PLL QRP 35-40
Multimedia-Sprechgarnitur für den Ham 40-42
Korrektur zu Duplexer im Selbstbau 42

old man Inhalt

ECHO 42-54

Wie ich K3J doch noch erreichte	42-45
SDXF Treffen bei HB9Z	45-46
DX-Pedition nach Dominica als J79CGA	46-54

VERSCHIEDENES 55-72

Silent Key	55-56
Mutationen	56-57
Vorschau old man Januar	57
Ham Börse	58
Ham Help	59
Adressen und Treffpunkte der Sektionen	60-61
USKA-Warenverkauf	63
Inserate	62-72

NEU

Bitte benützen Sie im E-Mail-Verkehr mit dem USKA-Vorstand und seinen Mitarbeitern die folgenden teilweise neuen E-Mail-Adressen:

Präsident	presi@uska.ch	André Hari
Vize-Präsident	vize@uska.ch	Pierre Leuthold
Sekretariat	sekr@uska.ch	Gabriele von Siebenthal
Sekretariat	hq@uska.ch	Allgemein
Kassier	kassa@uska.ch	Andreas Thiemann
KW Verkehrsleiter	hf@uska.ch	Hermann Stein
UKW Verkehrsleiter	vhf@uska.ch	Pirmin Kühne
Verbindungsmann IARU	iaru@uska.ch	Dr. Willy Rüsch
Verbindungsmann Behörden	behoerden@uska.ch	Friedrich Tinner
Digital Verkehrsleiter	digi@uska.ch	Toni Scelker
PR Manager	public@uska.CH	Hans Bertschi
Bibliothek	biblio@uska.ch	Franz Stutz
Archiv	archiv@uska.ch	Othmar Gisler
An alle Vorstandsmitglieder	vorstand@uska.ch	
QSL-Vermittlung	qsl@uska.ch	USKA QSL Service
Warenverkauf	shop@uska.ch	Marianne Schütz
Inserate	inserate@uska.ch	Marianne Schütz
Antennenkommission	g.ant@uska.ch	Friedrich Tinner
		Dr. Peter Erni
		Hans Gübelin
Störschutzkommission	emv@uska.ch	Walter Abplanalp
Bandwacht	guard@uska.ch	Erich Walter
Redaktion old man	redaktion@uska.ch	René Hueter

Auf der USKA Homepage wird ein Contest Robot eingerichtet, dieser Robot bestätigt automatisch den Empfang der Contest-Logs.

Wahlen

Auf den Wahlausschrieb im old man Nr. 11, Einsendeschluss 15. November 2001, ging 1 Wahlvorschlag für das Amt des Verkehrsleiter für digitale Betriebsarten ein: Toni Schelker, HB9EBV, wurde von 13 om's der Sektionen Basel, FACB und Regio Farnsburg, nominiert. Da keine weitere Kandidatur eingegangen ist, kam eine stille Wahl zustande.
Toni Schelker, der für die Amtszeit ab DV 2002 bis 2003 gewählt wurde, wird vom Vorstand gebeten, sein Amt schon ab der nächsten Vorstandssitzung wahrzunehmen, da der Posten seit der DV 2001 verwaist ist. Im nächsten old man, wird der Lebenslauf veröffentlicht, sowie über die Amtseinsetzung (Protokoll der Vorstandssitzung vom 24.11.01), berichtet.
Für das Amt des Verbindungsmannes zu Behörden Schweiz ging kein Wahlvorschlag ein.
Der Vorstand verzichtet auf einen dritten Wahlausschrieb in diesem Jahr, er verschiebt das Wahlprozedere nach DV 2002 und Urabstimmung. Fred Tinner, HB9AAQ, versicherte dem Vorstand, dass er, bis ein geeigneter Nachfolger gefunden werden kann (auch zeitlich) in der Lage sei, das Amt interimistisch zu betreuen.

Elections

Après l'appel à des candidatures pour le poste de Responsable des modes numériques publié dans l'old man 11 (délai d'annonces fixé au 15 novembre 2001), Toni Schelker, HB9EBV a été proposé par 13 OM des sections Basel, FACB et Regio Farnsburg. Il a été élu tacitement, car il n'y a pas eu d'autre candidature. Toni Schelker, qui va occuper le poste dès l'AD 2002 jusqu'en 2003, a été prié par le comité de prendre sa fonction dès la prochaine séance de ce comité, car le poste est vacant depuis l'AD 2001. Son CV sera publié dans le prochain old man, comme le compte-rendu de la prise de fonction (PV de la sanse du 24.11.01).
Il n'y a pas eu de proposition pour le poste de Représentant auprès des autorités Suisse. Le comité renonce à faire une troisième publication cette année et reporte cette élection après l'AD 2002 et le scrutin par correspondance. Fred Tinner, HB9AAQ, assure le comité qu'il peut assurer le poste par intérim (aussi question temps) jusqu'à ce qu'on trouve le bon successeur.

★★★★★★★★★★★★★★★★★★★★★★★★★★★★★

Der Vorstand und die Mitarbeiter der USKA

wünschen allen Leserinnen und Leser

des old man und ihren Familien

frohe Weihnachten und viel Glück und Gesundheit

im Neuen Jahr

★★★★★★★★★★★★★★★★★★★★★★★★★★★★★

Jahresbericht des Präsidenten

Das Jahr 2001 war für die USKA und uns ein Jahr der Konsolidierung. Nach mehreren Turbulenzen im engeren Kreis des Vorstandes ist es uns jetzt gelungen einen Vorstand zu haben, der für die Sache der Radioamateure arbeitet. Selbst bei unterschiedlichen Auffassungen haben wir immer eine Lösung gefunden, die den grössten Teil der Mitglieder befriedigen konnte, und das, ohne Rücktritte befürchten zu müssen.
Dank dem Know-how kamen wir ein bemerkenswertes Stück in den folgenden Sachgeschäften voran:

- HB3, die Newcomer-Lizenz hat voll eingeschlagen und ist ein Erfolg
- HB9, die Zahl der Aktivmitglieder ist wieder im Ansteigen
- HB9O, mit dem Vorsitz von Paul Jenö, HB9DPJ seit Januar 2001, haben wir mit den Vorbereitungen für die neue Station HB9O begonnen, mit mindestens einer Sitzung pro Monat
- Old Man, durch den Wechsel zu einer anderen Druckerei haben wir einen Rückgang der Kosten beobachtet, ohne die Qualität unseres Vereinsorgans zu verändern
- QSL-Service, eine neue Equipe musste eingesetzt werden, ohne die Lieferungen zu unterbrechen und das mit der gleichen, einem Ham würdigen Zuverlässigkeit.
- Revision der Statuten, unter der Führung von Fred Tinner, HB9AAQ hat der Vorstand neue Statuten erarbeitet. Diese haben eine flexiblere Struktur und können an die derzeitigen Bedingungen der USKA besser angepasst werden und bleiben dabei der Tradition der Radioamateure treu.

Für die Details dieser Projekte bitte ich Sie, die Jahresberichte der verschiedenen Vorstandsmitglieder zu lesen.

- Der USKA-Vorstand hat 12 mal getagt. Alle Sachgeschäfte wurden termingerecht erledigt.
- Der Vorstand hat sich mit den üblichen Geschäften befasst. Diese sind:
  die Delegierten-Versammlung, die Präsidenten-Konferenz, die Comm01, Friedrichshafen, das Ham-Fest 2001, Auxerre und Zofingen, die Sektions-Jubiläen und die Besuche bei den Sektionen usw.
- Schliesslich muss auch die Teilnahme an den Sitzungen mit unseren Behörden, dem BAKOM, dem BUWAL und diversen kantonalen Stellen erwähnt werden.
- Und was den Arbeitsaufwand des Vorstandes betrifft, bleibt festzustellen, dass eine Arbeitsüberlastung von mehreren hundert Stunden besteht.

An dieser Stelle möchte ich mich bei allen Mitgliedern des Vorstandes und den Mitgliedern der verschiedenen Arbeitsgruppen bedanken, die das ganze Jahr hindurch für das Wohl der Radioamateure gearbeitet haben und, nicht zu vergessen, die Spender für HB9O!
Mein Dank geht auch an die Mitglieder und Mitarbeiter, die sich im Laufe der Berichtsperiode zurückgezogen haben.
Zum Schluss danke ich allen OM, XYL und YL, die sich auf diese oder jene Art für die Sache der Radioamateure eingesetzt haben. In unserem Hobby muss man flexibel sein und offen für neue Horizonte, die die Technik uns vorgibt.

André Hari, HB9GAR,
Präsident der USKA

Jahresbericht der Sekretärin 2001

Da die Definition, wie der Jahresbericht abzufassen ist, nirgends geregelt ist, möchte ich nicht einfach einen Abklatsch des Pflichtenheftes wiedergeben, sondern auch über einige Dinge, die mir im Laufe des Jahres aufgefallen sind oder am Herzen liegen, berichten. Jeder Arbeitstag ist mit der Erledigung von vielen Kleinigkeiten ausgefüllt, dies nimmt rund zwei Stunden in Anspruch:

- Beantwortung der E-Mail, Post, Fax, Auskünfte erteilen, Nachfragen, Abklärungen auch per Telefon, verarbeiten der Mutationen, der Neuaufnahmen oder Anfragen über Mitgliedschaft mit den dazugehörigen old man und Briefen, Adress-Suche von Mitgliedern. Vorstandskollegen, Mitarbeiter, Vorstände und Präsidenten der Sektionen, Kollektivmitglieder, Mitglieder, ausländische Vereinigungen und Interessenten für eine Mitgliedschaft, sind die häufigsten «Kunden».

Dazu kommt:

- Traktandenliste für Sitzungen zusammenstellen, Protokolle schreiben, Wahlen und Urabstimmung überwachen bez. bearbeiten.

- Einladungen für Mitarbeitertreffen und USKA-Gäste zum Jahrestreffen verfassen und verschicken. Zimmerreservationen für die «Ham-radio», Reservationen für VS-Sitzungen, DV und SKP tätigen.
- Back up erstellen, Ablagen in Ordner, PC und E-Mail à jour halten, Zirkulationen an die Vorstandsmitglieder senden.
- Jeden Monat die Adresskleber für die AG Druckerei Schiers ausdrucken und schicken.

Die Zusammenarbeit mit der Druckerei klappt vorzüglich. Sobald dort die old man verschickt sind, gehen die restlichen Exemplare ans Sekretariat. Aus Schiers gelangen auch die Mutationsmeldungen des old man (Postmeldungen) an mich. Ich möchte an dieser Stelle wieder einmal mehr bitten, alle Adressänderungen *nur* ans Sekretariat zu senden. Umwege über Kasse, Druckerei, QSL-Büro, Redaktion oder Vorstandsmitglieder bringen für alle Umtriebe, verursachen Mehrarbeit, Zeitverzögerung, Fehlerquellen oder kommen gar nicht an.

- Die Berichterstattung im old man umfasst Mutationen, DV, SPK, Jahrestermine, Wahlen, Resultate. Der Vorstand verfügte, bezüglich Protokolle der Vorstandssitzungen: «Um Ruhe einkehren zu lassen, beschränke man sich dieses Jahr auf die notwendigsten Mitteilungen».
- Viren und Würmer werden fast täglich per Virenschutz eliminiert.
- Ausfälle gab es dieses Jahr auch auf dem Sekretariat. Der PC musste neu aufgesetzt werden, die Daten waren alle noch vorhanden. Herzlichen Dank unserem EDV Verantwortlichen Theo Henggeler, HB9SCJ, für seine unermüdliche Hilfe. Sein Adressprogramm funktioniert nach wie vor bestens. Das USKA-Mitgliederverzeichnis wird damit erstellt, sowie dessen Daten an den DARC für EUROCALL gesandt. Neuerdings gehen von mir aus monatlich Adressdisketten an QSL-Service, Kasse, KW- und UKW-Verkehrsleiter.

Pflichtenheft: *Steht im unmittelbaren Zusammenhang mit den Statuten.* Workshops, E-Mail-Umleitungen (HB9DTE und HB9PQX) Homepage (HB9DTE) oder PR-Arbeiten (vorwiegend von HB9AAQ und HB9AHL ausgeführt), sind darin nicht enthalten.

Neue Statuten: Ungeheures Arbeitsvolumen der letzten 2 Jahre für meine Kollegen, was sich in Workshops, Sitzungen und Neufassungen niederschlug.

Reformen: *Sind zum Teil schon realisiert.* Man beachte die Transparenz der Jahresrechnung, die Entlöhnung aller Vorstandsmitglieder, die regelmässige Berichterstattung auf der Homepage und das «Gut zum Druck» an alle Beteiligten per PDF-File und E-Mail durch unseren Redaktor René Hueter, HB9ATX.

Sektionen: Die Reformen in den Sektionen umzusetzen wird eine Weile dauern, da diese sich in den letzten, bis über 60 Jahren, als eigenständige Vereine sehr unterschiedlich je nach Sprache, Region und Zielsetzung entwickelt haben. Noch haben die Sektionsbelange bei fast allen ihren Vorständen erste Priorität. Wenn das Sekretariat wie immer die Präsidenten Ende Jahr auffordern wird, die Mitgliederliste zuzusenden, sind sie aufgerufen, diese per E-Mail und als Excel- oder Word-Dokument mit Einbezug einer Rubrik USKA-Mitgliedsnummern zu senden, die ihnen vorgängig bekannt gegeben werden.

Kommissionen: *Autonome Arbeitsleistungen von Personen meistens ausserhalb des Vorstandes angesiedelt.* Viele der administativen Arbeiten wurde in den letzten 2 Jahren von Fred Tinner und seiner Familie erledigt: Antennenkommission, Techn. Kommission, PLC-Belange. Zusätzlich Besetzungspläne und Überwachung von HB9O (Fazit: Ausfälle gingen von 50% auf 10% zurück!)

Das Generalsekretariat: Thema im Zusammenhang mit Neuausrichtung und neuen Statuten, beschäftigt immer wieder die Gemüter. Anlässlich der Hamradio 1999, wurde mir das ganze Konzept in allen Einzelheiten, wie es heute bestehen soll, vorgetragen. Schon damals hatte ich die gleichen Vorbehalte wie heute:
Ich habe mich im Vorstand immer wieder dagegen gewehrt, das Generalsekretariat durch den Status eines Mitarbeiteramtes degradieren zu wollen, denn:

- Der Inhaber des Amtes kann nicht einfach durch eine X-beliebige Arbeitskraft eingesetzt werden, da er fast jeden Tag, über USKA spezifische Dinge Auskunft erteilen muss.
- Er ist die erste Ansprechstelle, das heisst, er muss dauernd sofort entscheiden können, ob eine Angelegenheit dringend ist und wo und wie sie weitergeleitet oder bearbeitet werden muss.
- Die Vergabe der HE9-Rufzeichen gehört zu seinem Aufgabenbereich, sie sollte als «Amtsstelle» der USKA wahrgenommen werden.
- Das Wegfallen des Stimmrechtes, ein nicht zu unterschätzenden Bestandteil einer aus-

gewogenen Meinungsbildung im Vorstand, geprägt seit Jahren durch weibliche Präsenz, sollte nicht einfach vom Tisch gefegt werden.

Grundsätzlich gilt (noch nach bestehenden Statuten), dass aussergewöhnliche Arbeitsleistungen, die mit dem eigentlichen Hobby nichts zu tun haben, entlöhnt werden können. Hier herrschen seit Jahren dubiose Verhältnisse, die auch bezüglich Mitarbeiter genau geregelt gehören.

Sparen in der USKA wurde angesagt, was ich begrüsst und auf die Dezember-Entlöhnung 2000 und zusätzlich zu Gunsten der anderen Vorstandsmitglieder auf die tatsächliche Raum-aufwandentschädigung für 2001 verzichtet habe, obwohl in unserem Haus für die USKA ein ganzes Zimmer benötigt wird.

Krank: Als ich Anfang des Jahres krank wurde, verlor ich nochmals 2 Monatsentschädigungen. Sie gingen an HB9AHL und HB9DTE, was völlig rechtens war, da sie einen Teil der Arbeiten übernommen hatten. Eine Versicherung wurde all die Jahre nie für nötig erachtet.
Machen wir an dieser Stelle einen kleinen Überschlag, was man für das Generalsekretariat, aufwenden muss, wenn es die andern Vorstandsmitglieder, samt Familie Tinner entlasten soll:

1. Zwei vollamtliche Arbeitsstellen müssten geschaffen werden (13. tes Monatsgehalt, BVG, 4 Wochen Ferien, Arbeitsausfall-Versicherung bei Krankheit.
2. Die Infrastruktur muss auf den Stand gebracht werden, wo effizientes Wirken möglich ist.
3. Räume müssen angemietet werden.

Einerseits wird beim gegenwärtigen Amtsinhaber geknausert und dann spielen die Finanzen plötzlich keine Rolle mehr? Wäre hier nicht zuerst der genaue Bedarf abzuklären gewesen? Könnten nicht vorhandene Recourcen oder Talente genutzt werden? Das gestiegene Arbeitsvolumen, entstanden durch dauernden Wechsel und Einarbeitungsphasen im Vorstand, explodierenden Papierkrieg, oder verändertes Konsumverhalten als Zeiterscheinung wie z. B. Anfragen aller möglichen und unmöglichen Dinge per E-Mail sind überall bekannt. Wie steht es mit der zu erwarteten Entwicklung des Mitgliederbestandes der nächsten Jahre? Man denke an die Überalterung, Potential an Anwärtern, oder Zusammenschlüsse.

Statistik: Stand Konzessionen der 3 Gattungen **20.11.01**

	BAKOM	*Mitglieder USKA*	*Zuwachs*
CEPT 1 KW	2751	2402	
CEPT 2 UKW	1659	1181	
HB3	86	47	
Total Aktivmitglieder		3630	+ 73
HE		556	
Passivmitglieder		46	
Old man-Bezüger		109	

Broschüren: *Versende ich sehr gerne.* Mein herzlichster Dank umfasst all jene, die dieses Jahr in der Wohngemeinde, im Quartier, an Hobbyausstellungen, im QRL oder wo auch immer, mit unserem Hobby an die Öffentlichkeit getreten sind.

Kurse: Derselbe Dank geht auch an Personen, die in irgend einer Form, Amateurfunk-Kurse durchgeführt oder einfach einem Anwärter bei seiner Prüfung geholfen haben.

Mitglied: *Das einzelne Mitglied, Gerüst der USKA, sollte nach wie vor im Mittelpunkt stehen.* Nicht nur in den erstrebenswerten vorderen Plätzen der Honor Roll, oder DXCC, sondern ganz allgemein als Zukunftsträger und zur Erhaltung unseres Amateurfunkes. Die Pflege und der immerwährende Dialog liegen mir besonders am Herzen. Es macht mir auch nichts aus, nach dem üblichen Feierabend oder mal am Samstag ein Telefon zu erhalten. Unrühmliche Beispiele, wo jemand spät abends oder am Sonntag auf die Privatnummer anruft und sofort oder noch schneller eine bestimmte Adresse erhalten will, sind selten geworden.

Statistik: Peter Ott hat innerhalb eines Jahres alle Stationen durchlaufen und heisst jetzt HB9DSF, eine tolle Leistung.

Mitgliederzuwachs:	Stand 20.11.01: 73			
Rufzeichenwechsel:	Stand 20.11.01			
old man Bezüger:	HE9-Rufzeichen:	1	HB3-Rufzeichen:	0
	UKW-Rufzeichen:	1	KW-Rufzeichen:	2
Passivmitglieder:	HE9-Rufzeichen:	0	HB3-Rufzeichen:	1
	UKW-Rufzeichen:	0	KW-Rufzeichen:	1
HE9-Rufzeichen:	HB3-Rufzeichen:	11	UKW-Rufzeichen:	1
	KW-Rufzeichen:	2		
HB3-Rufzeichen:	UKW-Rufzeichen:	3	KW-Rufzeichen:	0
UKW-Rufzeichen:	KW-Rufzeichen:	27		

HB9UAK heute HB9DTE ist auch in dieser Statistik enthalten, wir vom Vorstand sind alle sehr stolz auf ihn.

Herzlichen Dank meinen Kollegen im Vorstand, dem Übersetzer und dem Redaktor für ihre liebevolle Unterstützung.

Gabriele von Siebenthal
HB9MHG

Jahresbericht QSL Büro

Am 1. Mai dieses Jahres hat die DIG Sektion Schweiz den QSL Service der USKA übernommen. Aus dem Nichts heraus musste innert Tagen ein Service garantiert werden, von dem wir keine Ahnung hatten, wie gross der Aufwand dafür ist. Wir waren nur in der Lage, gemäss der gültigen Rufzeichenliste der ARRL, zu wissen in welches Land die QSL Karten gehen müssen. Kurz nach unserem Start waren wir bereits im Besitz von gegen 100 kg. QSL Karten aus dem Ausland. Von den Mitgliedern kam nochmals etwa die doppelte Menge hinzu. Es galt nun, das QSL Büro so einzurichten, dass wenig Platz gebraucht wird und es übersichtlich war. Unser Ziel war es, das QSL Büro so einzurichten, dass es jederzeit möglich ist, die ganze Einrichtung bei einem Notfall (Todesfall des Managers, Krankheit etc.) sofort an einem anderen Ort wieder in Betrieb zu nehmen. Es sollte auch möglich sein, dass das QSL Büro auch in einer Wohnung mit wenig Platz eingerichtet werden kann. Wir haben dann in eigener Regie grosse Schubladen angefertigt, welche aufeinander gestellt werden können. Darin haben wir die Karteikarten mit den Rufzeichen der Mitglieder. Für die QSL Ausgänge in das Ausland haben wir auch eine solche Schublade in der gleichen Grösse mit den Karteikarten geordnet nach DXCC Länder. Für diejenigen Länder, in welche wir monatlich ein Paket schicken, stehen die Verpackungsschachteln bereit, die gefüllt werden. Dank dieser schnellen Einrichtung des QSL Büro's waren wir bereits nach drei Wochen in der Lage, den ersten Inlandversand zu tätigen, was bei einigen Mitgliedern grosses Erstaunen auslöste. Man hatte es nicht vermutet, dass der Service im gleichen Rahmen weiter funktioniert. Wir haben bald festgestellt, dass es mühsam ist, wenn uns das Sekretariat monatlich alle Kleber der Mitglieder ausdrucken muss. So gingen früher Tausende von unbenutzten Etiketten in die Kehrichtverbrennung. Dank der Hilfe von Theo Henggeler, HB9SCJ, konnten wir im August das Adressprogramm in abgeänderter Form für den USKA QSL Service benützen. So drucken wir nur noch diejenigen Kleber aus, welche wir brauchen. Mit dem gleichen Programm können wir auch alle Etiketten für den Auslandversand drucken. In einer schnellen Aktion haben wir alle Adressen der QSL Büro's erfasst, sowie auch alle Adressen der QSL Manager, mit welchen wir einen Service aufgebaut haben. Es kann uns heute nichts mehr erschrecken. Auch die Massen von QSL Karten für 3B6RF haben wir alle weitergeleitet und konnten mit dem Manager der Expedition so einen sehr raschen Service bieten. Mitte November wurden alle QSL Karten für sämtliche Büro's im Ausland bedient. Es waren total 74 Auslandpakete mit einem Gewicht von über 300 kg. Zur Zeit ist das Büro fast leergeräumt. Der Durchlauf im QSL Büro für Karten an unsere Mitglieder beträgt höchstens 4 Wochen, d.h. von einem Versand zum Nächsten. Der Arbeitszeitaufwand beträgt pro Tag etwa 5 Stunden. Man kann also sagen, es handelt sich um einen halbtags Job. Damit wir weiterhin rasch arbeiten können, sind wir auf die Hilfe aller Mitglieder angewiesen. Dies bedeutet, dass sich alle welche QSL Karten an das QSL Büro senden sich strikte an die Sortierung der QSL Karten halten. Bitte die Karten nicht einfach alphabetisch einsenden, sondern gemäss der DXCC Liste sowie der Liste, welche unter der Rubrik QSL Büro auf der USKA Home Page zu finden ist. An dieser Stelle möchten wir vor allem den beiden aktivsten SWL's HE9SUL und HE9BVS ein grosses Kompliment machen. Beide sortieren ihre QSL Karten absolut korrekt und ohne Fehler. Vielleicht werden ja beide eines Tages auch zu HB9ern. Wir möchten an dieser Stelle noch eine kleine Bitte anbringen. Alle die sich in nächster Zeit dazu entschliessen, neue QSL Karten zu drucken, sollten sofern es möglich ist, folgendes beachten. Als Grösse bitte die beiden gängigen Formate 9x13cm oder 10.5x14.9cm verwenden. Weiter bitte darauf achten, dass das Rufzeichen der gearbeiteten Station oben rechts zu stehen kommt. Falls die gearbeitete Station die Karte über einen Manager wünscht, so gehört das Rufzeichen des Managers natürlich in die rechte obere Ecke! Das verwendete Papier sollte mindestens ein Gewicht von 140gr/m² haben. Wir möchten versuchen, im Laufe des nächsten Jahres ein Bericht über die QSL Karte verfassen, um dadurch allen eine Hilfe bei der Herstellung einer QSL Karte zu geben. Dies scheint uns wichtig, da wir vor allem bei den Neulingen (HB3er) feststellen mussten, dass QSL Karten im Umlauf sind, welche für den Empfänger leider wertlos sind, da die wichtigsten Angaben darauf fehlen. Ein kleiner Anreiz vielleicht auch an die Sektionen und Schulen, welche die Ausbildung zum Funkamateur durchführen. Nach bestandener Prüfung wäre es vielleicht gut, allen Prüflingen einen Informationsabend anzubieten, wo man

über Betriebstechnik, QSL Karte, allgemeine Fragen im Zusammenhang mit Amateurfunk nochmals diskutieren kann.

Nun wünschen wir allen schöne Festtage und im Neuen Jahre viele schöne Verbindungen und danken an dieser Stelle nochmals allen, welche uns bei unserer neuen Tätigkeit unterstützt haben.

Beste 73
USKA QSL Service
DIG Sektion Schweiz

Jahresbericht: Verbindungsmann Behörden Schweiz

Einmal mehr, darf ich über ein mit Arbeit reich befrachtetes Jahr berichten. Alle Probleme mit den **Behörden,** insbesonders mit dem BAKOM konnten in gegenseitigem Verständnis speditiv erledigt werden. Wir trafen uns zu 2 Sitzungen beim BAKOM. Über die dabei behandelten Punkte wurde im old man berichtet. Den Mitarbeitern des BAKOM danke ich für ihre stets offene Haltung gegenüber unseren Anliegen.
Recht hohe Anforderungen an uns stellt das **Problem PLC.** So wurden an einer Versuchsanlage in Suhr gut vorbereitete Messungen durchgeführt und anschliessend wurden unsere diesbezüglichen Forderungen dem BAKOM unterbreitet. Wir freuen uns, dass diese fast vollständig im «Technischen Handbuch» des BAKOM über das «Inverkehrbringen und/oder Betreiben von PLC-Anlagen» (siehe www.bakom.ch) berücksichtigt wurden. Auch über diese Arbeiten habe ich sie im Laufe des Jahres fortlaufend orientiert. Es ist unser Bestreben, alles zu tun, um unser Hobby auch in Zukunft störungsfrei betreiben zu können.
Seitens der **Antennenkommission** wurden 11 Fälle bearbeitet. Deren 3 sind zur Zeit noch als Rekurse bei Kantonen hängig. Die Unterlagen für die Erstellung der NISV-Unterlagen können von unserer Homepage herunter geladen werden. Es hat sich gezeigt, dass sich diese Methode bewährt und diese durch unsere Mitglieder einfach ausgefüllt werden können.
Leider wurde ein Baugesuch wegen Widerständen seitens der Behörden zurückgezogen. Diese Sache wird zur Zeit näher analysiert.
Zur Behandlung aller **technischer Probleme** traf sich die technische Kommission der USKA bestehend aus
- HB9BWN, Peter Erni, NISV
- HB9CVO, Hans Gübelin, Baurecht,
- HB9CVQ, Diethard Hansen, EMV
- HB9OQ, Ueli Suter, Messwesen und
- HB9ZS, Walter Abplanalp, Störschutz

zu 4 Sitzungen. Ich möchte an dieser Stelle allen meinen Mitarbeitern in der technischen Kommission für ihre geleistete, gute Arbeit ganz herzlich danken.
Die Belegung der Station **HB9O** im Verkehrshaus Luzern gestaltete sich dank vieler OM's, die bei Ausfall bereit waren, kurzfristig in die Lücke zu springen einfacher als im letzten Jahr. Ein herzliches Danke an alle, die mit geholfen haben, die Station im Verkehrshaus fast lückenlos zu besetzen, vorab Sonja, die alle Sekretariats- und QSL-Arbeiten erledigt hat.
Stark beanspruchten mich vor allem die **allgemeinen Vorstandsarbeiten** insbesonders die Überarbeitung der Statuten, die in einer ersten Vernehmlassung durch die Sektionen überarbeitet wurden und die diesen nun im Rahmen einer 2. Vernehmlassung vorliegen.
Immer wieder enttäuschen mich die Amateure, die nicht den Mut haben sich unter Nennung ihres Namens zu eventuellen Problemen zu äussern, sondern sich anonymer Briefe bedienen.
Gefreut hat mich die Unterstützung und das Interesse vieler Amateure an meiner Tätigkeit und die vielen positiven Äusserungen und natürlich die gute Zusammenarbeit im Vorstand. Dafür danke ich allen Beteiligten. Ein Dankeschön gilt auch meiner Frau, die während meiner Abwesenheit dafür sorgte, dass dringende Probleme erledigt wurden.

F. Tinner, HB9AAQ

Jahresbericht 2001: Verbindungsmann zur IARU

Zusätzlich zu den eigentlichen Ressort-Aufgaben waren zahlreiche Arbeiten im Rahmen des Vorstandsteams zu erledigen, wie beispielsweise Erstellung der neuen USKA-Statuten, Organisation und Präsentation der USKA an verschiedenen Anlässen und Ausstellungen sowie die Beantwortung von rund 150 Mitgliederanfragen und -briefen in und um den internationalen Bereich. Gemäss aktualisiertem Pflichtenheft liegt die Verwal-

tung, Erneuerung und Lagerung des Ausstellungs- und Dekorationsmaterial der USKA neu bei mir.

Nationales

Die seit rund einem Jahr vakante Bandwacht der USKA konnte glücklicherweise auf den 1. November wieder besetzt werden. Für diese sensitive Aufgabe hat sich Erich Walter, HB9CHE, in verdankenswerter Weise zur Verfügung gestellt und die Nachfolge von Fritz Däpp, HB9DDA übernommen. Der USKA-Vorstand dankt Fritz Däpp für seinen langjährigen Einsatz bestens und wünscht Erich Walter ein «gutes Ohr», aber auch viel Spass beim Abhören der Bänder. Seine Aufgabe besteht im Feststellen von Bandeindringlingen sowie der Einhaltung der Konzessionsvorschriften durch schweizerische Amateure. Nach einer Pilot-Phase von einigen Monaten ist geplant, dass die USKA-Bandwacht monatlich einen festen Input an das Bulletin des IARUMS (IARU Monitoring System) liefert und regelmässig im Old Man über die Ergebnisse Bericht erstattet. Die vorgesetzte Stelle ist der Verbindungsmann zur IARU.

Ende Oktober besuchte ich zusammen mit Gerald Lander, HB9AJU, ein Informations-Meeting der IARU in Genf, das in Zusammenhang mit dem 40jährigen Bestehen von 4U1ITU (der Club-Station des International Amateur Radio Club = IARC) und den open-house-days der UNO organisiert wurde. Ein Bericht darüber kann im vorliegenden Old Man (vgl. Seite 19) nachgelesen werden. Gerald Lander (Verantwortlicher für die Beziehung zu ITU und IARC) stellte dabei fest, dass seit seinem Amtsantritt vor 22 Jahren bisher noch nie ein IARU-Verbindungsmann der USKA die ITU, IARC und 4U1ITU in Genf besucht hat. Bei dieser Gelegenheit konnten zahlreiche unerlässliche Kontakte mit den wichtigen Personen der IARU wie Dr. Larry Price, W4RA (Präsident), Dave Sumner, K1ZZ (Sekretär) und der ITU wie Bob Jones, VE3CPM (Direktor ITU) in Gang gesetzt werden.

An der Comm01 auf dem Waffenplatz Kloten, an der HAMRADIO in Friedrichshafen, am Tag der Angehörigen (TAG) der Uebermittlungs-RS in Bülach, am USKA-Jahrestreffen 2001 in Winterthur und an der Surplusparty 2001 in Zofingen gelang es, gute Werbung für unser Hobby und die USKA zu betreiben sowie den USKA-Stand ansprechend und attraktiv zu gestalten. Nachstehenden OMs und XYLs sei für ihren Einsatz bestens gedankt: HB9ATX (René Hueter), HB9BGN (Albert Müller), HB9MX (Kurt Bindschedler), HB9BHW (Hansruedi Bürki), HB9DSS (exHB9NCG – Urs Wildisen), HB9KT (Dave Furrer), HB9AVT (Herbert Wolfensberger), HB9APF (Werner Wieland), HB9AEE (Fredi Furrer), HB9BGG (Marco Bonaconsa), HB9AQF (Hans Bertschi), HE9HER (Marta Bertschi), HE9ZFN (Yvonne Thiemann), HB9XAM (Marianne Schütz), HB9BHU (Fredi Schütz) und HB9CWS (Erich von Siebenthal). Mitgemacht haben natürlich auch alle Vorstandsmitglieder; eine Riesenarbeit machte die gute Seele der USKA, unsere Sekretärin, Gaby von Siebenthal. HB9MHG.

Mitte Jahr hat der USKA-Vorstand gestützt auf die internationale Situation beschlossen, ab 1. Januar 2002 eine neue Generation von USKA-Diplomen herauszugeben. Damit soll die Schweiz im internationalen Stellenwert der Diplome wieder attraktiver und möglicherweise zu einer Rarität werden. Die Bedingungen für Ausländer und Schweizer unterscheiden sich nicht mehr; des weiteren sollen einfache Diplome bis zu eigentlichen «long-drinks» gewählt werden können. Für die entsprechenden Details wird auf den vorliegenden Old Man, Seite 15, verwiesen.

Das schon mehrfach angekündigte Projekt der USKA, die Anfertigung einer CD-ROM im Sinne eines Jahrbuches und Nachschlagewerkes für den Funkamateur konnte leider noch nicht ganz fertiggestellt werden. Dieses Projekt ist ein Teamwork des gesamten USKA-Vorstandes und nimmt viel mehr Zeit in Anspruch als budgetiert. Die Grundlagen sind nun aber bereit; die CD sollte im Laufe des Frühjahrs 2002 in den Verkauf gelangen.

Internationales

Nicht nur die ITU, sondern auch die CEPT betreibt in Dänemark (Kopenhagen) eine eigene Clubstation mit dem Rufzeichen 5P1ER; es ist die Station des CEPT Amateur Radio Clubs = CARC). Der CARC gibt eigene, sehr interessante Diplome heraus (auch eines für 136 kHz!), über die ich gelegentlich berichten werde. Wir suchen in Analogie zur ITU/IARC einen Verantwortlichen für die Beziehungen zur CEPT: Sollte es schweizerische OMs geben mit dänischem Ursprung oder mit dänischen Wurzeln, die hie und da in Kopenhagen weilen, sind sie gebeten, sich bei mir zu melden.

Anfangs Jahr wurde die Liste mit den internationalen Gegenrechtsabkommen aktualisiert (vgl. Old Man Nr. 5/2001). Zur Zeit unterhält die Schweiz mit 52 Ländern offizielle Gegenrechtsabkommen. Eine Liste mit allen Detail-Adressen der entsprechenden Telekom-

munikations-Behörden kann bei mir oder beim USKA-Sekretariat kostenlos per E-Mail bestellt werden.

Die USKA hat im laufenden Jahr jede Gelegenheit wahrgenommen, sich für die exklusive Erweiterung des 40 Meterbandes von 7,0 bis 7,3 MHz einzusetzen (vgl. Old Man 5/2001). Obwohl es noch diverse Überzeugungsarbeiten – insbesondere mit den KW-Rundfunkanstalten – zu leisten gilt, ist die Prognose für dieses weltweite Anliegen der Amateure an der WRC 2003 sehr positiv.

Im laufenden Jahre wurden folgende WAC-Diplome verliehen: 13.1 2001 HB9RUZ, Peter Schleuss, 50 MHz, phone; 16.1.2001 HB9MFD, Paul Leimbacher, 50 MHz, phone; 19.4.2001 50 MHz Diplom für einen nicht genannt sein wollenden OM; 8.11.2001 HB9DQJ, Markus Polesana, KW, telegraphy; 21.9.2001 HB9OBZ Alex Meregalli; 21.9.2001 HB9FBU Nicola Birolini.
Herzliche Gratulation an die aufgeführten OMs!!!
Die Anträge werden von Kurt Bindschedler, HB9MX, aufbereitet, kontrolliert und mir zur offziellen USKA-Beglaubigung überwiesen. Direkte Anträge an das IARU-Sekretariat in den USA werden von diesem nicht mehr entgegengenommen.
Gemäss angepasstem Pflichtenheft nehme ich auch die Aufgaben des offiziellen Checkpoints für WAS und WAZ-Diplome wahr; auch für übrige, internationale Diplome (nicht DXCC !) können die Anträge mit dem gleichen Verfahren bearbeitet und weitergeleitet werden (QSL's mit den entsprechenden Listen und Anträgen also direkt an HB9MX schicken).

Dr. Willy Rüsch, HB9AHL

Jahresbericht 2001 KW Verkehrsleiter

Vor der Abreise zur Agalega 3B6RF Expedition Ende April konnte ich aus Zeitmangel das Amt als KW Verkehrsleiter nicht mehr von meinem Vorgänger HB9DDS Daniel Schäffler übernehmen. So blieb mir nach der Rückkehr aus Agalega keine Zeit mehr zur Einarbeitung in diese neue Aufgabe, wartete doch die Auswertung des Helvetia 26 Contestes auf mich.
Dank der Mithilfe meiner Kollegen im Vorstand, meiner Vorgänger HB9DDS und HB9DDZ konnten die H26 Logs in der ganzen Schweiz eingesammelt werden. Dabei wurde festgestellt, dass die Mehrheit der ausländischen Logs elektronisch eingesandt wurden, obwohl das Contest Reglement dies (noch) nicht vorsieht.
Als Mitarbeiter hat mich Werner Maier, HB9BPV sehr gut in die Geheimnisse der Auswertung eingeführt, so dass wir dann die Auswertung der total 260 H26 Logs speditiv vornehmen konnten. Generell hat die Contestauswertung enorm viel Zeitaufwand erfordert und der im neuen Pflichtenheft für den KW Verkehrsleiter definierte Zeitaufwand von 500 Stunden pro Jahr wird dadurch bei weitem überschritten.
Anstelle des zurückgetretenen Mitarbeiters Otto Studer, HB9BZU konnte ich Gerald Eberle, HB9CEY gewinnen. Gerald hat grosse PC Erfahrung, stammt doch das Programm MacContest aus seiner Feder. Zusammen mit Gerald wurde der NFD ausgewertet.
Grosser Dank gebührt meiner XYL Elisabeth für den Vergleich aller QTCs des NMD. So konnte diese Auswertung in relativ kurzer Zeit und sehr speditiv abgeschlossen werden.
Zum Abschluss der Schweizer Contestsaison findet der Weihnachtscontest statt, welcher neu am Samstag statt wie bisher am Sonntag durchgeführt wird.
Anlässlich der Ham Radio in Friedrichshafen erhielt ich von Manfred Petersen, DK2OY das Angebot, die Auswerte Software des DARC HF Referates zu übernehmen. In einem Probelauf wurden 2 NFD Logs von HB9 Stationen durch DK2OY ausgewertet und der Vorteil der elektronischen Auswertung zeigte sich ganz klar, standen doch zum Vergleichen alle DL Fieldday Logs in einem Masterfile zur Verfügung.
Die Auswertung von Logs nach Contestende nimmt dank geeigneter Contest Logprogramme einige Minuten in Anspruch. Auf der anderen Seite ist eine vollständige Kontrolle aller QSO Daten durch eine entsprechende Auswerte Software ehrlicher als eine stichprobenweise Kontrolle von 2 % der QSOs: Alle Logs werden gleich behandelt!
Anlässlich der sehr gut besuchten KW-Tagung in Winterthur wurden die Vorteile der elektronischen Logauswertung dargelegt. Dazu wurden von Urs Hadorn HB9ABO und Philipp Loretz zwei Vorträge über die in der Schweiz am meisten benutzten Contest Logproramme TIFIG (HB9ABO) und TR-Log (N6TR) gehalten. In der anschliessenden Konsultativabstimmung wurde die Einführung der elektronischen Auswertung einstimmig gutgeheissen. Ab 1.1.2002 werden Logfiles der weltweit

angewandten Contest Logprogramme TR-Log, CT von K1EA, SD und das überarbeitet TIFIG akzeptiert. Excel- und Word Files können nicht akzeptiert werden. Ein ASCII Format als Mindestanforderung wurde definiert. Während des kommenden Jahres können sowohl Papierlogs als auch elektronische Logs eingesandt werden. Danach müssen obligatorisch ab 100 QSOs/Contest die Daten elektronisch gesandt werden. Bis zum Jahresende wird das Contest Reglement überarbeitet und auf Anfangs 2002 heraus gegeben. Ich möchte mich an dieser Stelle für das Verständnis der Mehrheit der Schweizer Contester für die Einführung der elektronischen Logauswertung bedanken.
Neben der Teilnahme an den Vorstandssitzungen habe ich an der HAM Radio in Friedrichshafen, der COMM01 und der HTC QRP Party teilgenommen. Eine weitere Aufgabe gemäss neuem Pflichtenheft betrifft die Betreuung des USKA QSL Büros.
Ein Dankeschön geht an meine Kollegen vom Vorstand für die sehr gute Zusammenarbeit. 2002 wird das Jahr der Veränderungen in der USKA werden und ich freue mich auf die neuen Herausforderungen.

Hermann Stein, HB9CRV

Jahresbericht 2001 UKW Verkehrsleiter

2001 war das Jahr der Veränderungen, auch bei der USKA. Die Revision der USKA-Statuten, sowie die Neugestaltung der USKA-Homepage machten einen grossen Anteil meiner Tätigkeiten in diesem Jahr aus.
Ich hoffe, die Statutenrevision wird bei den Mitgliedern die nötige Zustimmung finden, damit einer zeitgemässen Vereinsführung die Weichen gestellt werden können.
Ich denke, das Resultat der neuen USKA-Homepage kann sich sehen lassen, die bis jetzt durchwegs positiven Kommentare scheinen uns Recht zu geben.
Die diversen Kontestauswertungen habe ich jeweils rechtzeitig publiziert oder den entsprechenden Stellen (dieses Jahr der ARI für alle IARU-Contests plus Marconi Memorial Contest) abgeliefert.
Dieses Jahr habe ich folgende Arbeiten erledigt:

- Ich war an allen USKA-Veranstaltungen anwesend: Delegiertenversammlung, HAM Radio, Konferenz der Sektionspräsidenten, HAM Fest in Winterthur inkl. KW/UKW-Tagungen, Surplusparty, Mitarbeitertreffen
- Sitzungen mit dem BAKOM im Frühling/Herbst
- Besuch aller Vorstandssitzungen und Workshops ausser einer (krank)
- Mithilfe bei Sekretariatsarbeiten
- Auswertungen und Ranglisten aller UKW-Kontests
- Besuch der EVU-Generalversammlung
- USKA-Server Umzug
- Neugestaltung der Homepage

Der Zeitaufwand betrug ca. 550 Stunden.

Meine vorgesehenen Arbeiten (Ziele) sind natürlich ähnlich denjenigen des letzten Jahres:

- Erhaltung und Belebung der UKW-Bänder
- Speditive, elektronische Kontest-Logauswertung
- Führung der Frequenzkoordinations-Kommission
- Nachwuchsförderung / Kontakt zu den HB3Y.. Stationen
- Betreuung der mir zugeteilten Sektionen
- Mitarbeit bei allgemeinen USKA Projekten wie Reformen
- Führung Projekt Web- / Mailserver

Ich möchte mich bei meinen alten und neuen Vorstandkollegen für die sehr gute Zusammenarbeit bedanken und hoffe auf ein konstruktives neues Vereinsjahr.

UKW Verkehrsleiter
Pirmin Kühne, HB9DTE, ex.HB9UAK

Jahresbericht 2001 des Kassiers

Buchhaltung/Kasse
Die neue Transparenz im Rechnungswesen (Umstellung auf den KMU-Kontenrahmen) hat gemäss dem zahlreich erhaltenen Feedback bei den Mitgliedern viel Freude ausgelöst.
Die anfangs 2000 eingekaufte Buchhaltungs-Software SESAM NT hat sich inzwischen sehr bewährt und läuft reibungslos (ca. 12'000 Buchungen pro Jahr).
Ansonsten gibt es eigentlich nichts Besonderes zur Kasse zu berichten.
Ich verweise in diesem Zusammenhang auch auf meinen Halbjahresbericht, der aus Platz-

gründen erst in der old man Ausgabe 11/2001 erschienen ist.
Der heutige Zeitpunkt für die Erstellung dieses Berichtes erlaubt mir leider noch keinen Kommentar zur Bilanz und der Erfolgsrechnung. Ich werde diesen bei der Präsentation der Jahresrechnung vornehmen.

Neuausrichtung der USKA
Wer nicht mit der Zeit geht, wird mit der Zeit gehen, und wer seine Zukunft nicht aktiv steuert, steuert in eine ungewisse Zukunft.
Die Verifizierung und sinnvolle Hinterfragung der überarbeiteten Statuten und des Geschäftsreglementes nahm sehr viel Zeit in Anspruch. Die vor allem im Rahmen der 1. Vernehmlassung von den Mitgliedern in den Sektionen eingebrachten Argumente und Vorschläge sind beim Zentralvorstand auf offene Ohren gestossen. Viel positiven und konstruktiven Input konnte ich auch vom Sektionsbesuch in St. Gallen mitnehmen.

Arbeitsgruppe HB9O
Als Mitglied der Arbeitsgruppe HB9O für die Neuausrichtung der Museumsstation im Verkehrshaus der Schweiz bin ich für die Protokollführung der monatlichen Projektsitzungen sowie für das Finanzierungskonzept zuständig.
Ich danke speziell OM Roland Brun, HB9JCL, für die mustergültige Vertretung in der Protokollführung bei meinen sporadischen Sitzungsverhinderungen.
Seit Oktober 2001 werden die gesammelten Spenden von über Fr. 100 000.– (Geld- und Materialspenden) zweckgebunden für den Umbau verwendet. Die Auszahlungen erfolgen nach einem 6-Augen-Prinzip (jeweiliger Projektmitarbeiter, «Generalunternehmer» Hans Gübelin, HB9CVO, und USKA-Kassier HB9JOE).
Die Gesamtrechnung «Umbau HB9O» wird nach Abschluss der Umbautätigkeiten durch die Rechnungsrevisoren der USKA noch auf Ihre Richtigkeit geprüft werden.

Vorstandstätigkeiten
Die üblichen Vorstandsgeschäfte konnten effizient und speditiv bearbeitet werden. Pendenzen bestehen keine.
Die kameradschaftlichen Kontakte wurden anlässlich der Besuche der Ham Radio in Friedrichshafen, des Hamfestes in Winterthur und an der Surplus-Party in Zofingen gepflegt.

Funkaktivitäten
Trotz unzähliger Freizeitstunden im Rahmen der geschilderten Tätigkeiten habe ich es mir nicht nehmen lassen, am H26-Contest, zusammen mit meinen lieben Kollegen vom Helvetia Telegraphy Club (HTC), den Kanton AR zu aktivieren.
Den Field-Day bestritt ich mit den OM Nick, HB9DDZ, Gerald HB9IRF, Markus HB9DQJ, und Jakob HB9KOE unter dem Call HB9IRF/p.
Gemäss Vorstandsbeschluss war ich am IARU HF Championship mit dem USKA-Call HB9A in CW und SSB on the air.
Enorme Pile-ups (einmal auf der andern Seite zu sein, hat auch seinen Reiz, hi) erlebte ich vom 3.–8. November 2001 unter den Calls CE0Y/HB9AAQ und CE0Y/HB9JOE. Where do we go next in 2002? (Fortsetzung folgt).

Dank
Es ist mir ein grosses Bedürfnis, meiner lieben XYL Yvonne, für Ihre unermüdliche Mithilfe und tatkräftige Unterstützung herzlichst zu danken.

Ein besonderer Dank geht auch wieder an die Herren Leo Nadler und Heinrich Weidmann bei meinem früheren Arbeitgeber Rentenanstalt/Swiss Life in Zürich, die das automatische Verpacken der Einzahlungsscheine für die Jahresrechnung 2001 sicherstellten.

Für die kurzweiligen Stunden im Kreise meiner geschätzten Vorstandskollegen danke ich ebenfalls.

Andreas Thiemann, HB9JOE

Das Bakom informiert

Aufgrund des Artikels im «old man 7/8/2001» sind beim BAKOM einige Telefonanrufe aus Mitgliederkreisen eingegangen, die sich auf die Rubrik Katastrophenkanal 161,300 MHz bezogen. Obwohl der diesbezügliche Inhalt korrekt und protokollgetreu wiedergegeben war, hat er doch offenkundig einige Unsicherheiten in Bezug auf die Funkgeräte hervorgerufen. Wir danken dem BAKOM für folgende Klarstellungen.

- Die Frequenz 161,300 MHz darf für Notrufe von allen benutzt werden (Rettungsorganisationen, Behörden, Alpinisten, Sportler, sonstige Einzelpersonen und natürlich auch Funkamateure). Eine Konzessionen ist nicht erforderlich. Es dürfen jedoch nur

portable Sprechfunkgeräte, die gemäss den technischen Schnittstellen-Anforderungen für Sprechfunkanlagen des beweglichen Landfunkdienstes (PMR) R0003 vom 22. Januar 2001 des BAKOM konform sind, verwendet werden.

- Amateurfunkgeräte, wie z.B. der Marken YAESU, KENWOOD; ICOM, ALINCO, ALBRECHT, SOMMERKAMP, STANDARD usw. entsprechen den obigen Anforderungen nicht, sie unterliegen denn auch den technischen Anforderungen für im Handel erhältliche Amateurfunkanlagen BAKOM R0063 vom 1. September 2000. Geräte oberhalb von 30 MHz müssen sendemässig auf die zugewiesenen Amateurfunkbänder (im vorliegenden Falle 144-146 MHz) beschränkt sein.
- Die technischen Schnittstellen-Anforderungen des BAKOM stützen sich auf die europäischen Normen des ETSI (European Telecommunications Standards Institute) ab; im vorliegenden Fall auf die technischen Normen ETS 300 086 vom Januar 1991 für Sprechfunkanlagen des beweglichen Landfunkdienstes 30 - 1000 MHz und EN 301 783-1 vom 1. März 2000 für im Handel erhältliche Amateurfunkanlagen.
- Das Erstellen und Betreiben von Amateurfunkgeräten ausserhalb der zugeteilten Amateurfunkbändern ist generell strafbar (Fernmeldegesetz (FMG) Art. 52 Abs. 1, Bst. e für die Notfunkfrequenz 161,300 MHz und Bst. b und e für alle übrigen geschützten Betriebsfunkfrequenzen.
- Besitzt ein Funkamateur jedoch ein den Betriebsfunkgerätenormen entsprechendes Sprechfunkgerät mit genügender Schaltbreite (z.B. der Marken Motorola, Ascom, Zodiac usw.) kann er dieses ohne Probleme mit der Notruffrequenz 161,300 MHz und Amateurfunkfrequenzen zwischen 144 und 146 MHz programmieren und auch betreiben. Für die Notfrequenz ist allerdings ein spezielles Tonrufmodul (Norm: ZVEI 1) erforderlich.

Fred Tinner HB9AAQ

Infos de l'OFCOM

Un article paru dans l'old man 7/8/2001 a poussé nos membres à faire quelques téléphones avec l'OFCOM à propos de la rubrique du canal catastrophe 161,300 MHz. Bien que sa teneur soit correcte et conforme au procès-verbal, l'article a provoqué quelques incertitudes à propos des appareils radio. Nous remercions l'OFCOM pour les précisions suivantes.

- Tout le monde peut utiliser la fréquence 161,300 MHz en cas de détresse (organisations de sauvetage, autorités, alpinistes, sportifs, autres personnes et aussi les radioamateurs). Il n'est pas nécessaire d'avoir une concession. Seuls des radiotéléphones portables correspondant aux exigences techniques du service des installations de radiotéléphonie pour le service mobile terrestre peuvent être utilisés (OFCOM R0003 du 22 janvier 2001).
- Les appareils des radioamateurs comme les marques Yaesu, Kenwood, Icom, Alinco, Albrecht, Sommerkamp, Standard, etc. ne correspondent pas à ces exigences techniques car ils répondent aux exigences techniques pour le commerce des installations de radioamateurs (OFCOM R0063 du 1er septembre 2000). Les appareils émettant au dessus de 30 MHz doivent être limités aux bandes attribuées aux radioamateurs (dans le cas présent 144-146 MHz).
- Les exigences techniques édictées par le service de l'OFCOM sont basées sur les normes européennes ETSI (European Telecommunications Standards Institute); dans le cas présent sur les normes techniques ETS 300 086 de janvier 1991 pour les installations de radiotéléphonie du service mobile terrestre de 30 à 1000 MHz et EN 301 783-1 du 1er mars 2000 pour les installations de radioamateurs qui peuvent être obtenues dans le commerce.
- L'établissement et l'exploitation d'appareils de radioamateurs en dehors des bandes attribuées aux radioamateurs est en général punissable (Loi sur les télécommunications (LTC), art. 52, al. 1, lettre e), pour la fréquence de détresse 161,300 MHz et lettre b) et e) pour toutes les autres fréquences d'exploitation protégées.
- Si un radioamateur détient un appareil radio conforme aux normes et avec une largeur commutable suffisante (p.ex des marques Motorola, Ascom, Zodiac, etc.) il peut le programmer et l'exploiter sans autre sur la fréquence de détresse 161,300 MHz et sur les fréquences de radioamateurs entre 144 et 146 MHz. Il faut toutefois un ton d'appel spécial (norme ZVEI 1) pour le canal de détresse.

Fred Tinner, HB9AAQ

Eine neue Generation USKA-Diplome

Gestützt auf die Neuorientierung der USKA und auf die rückläufige Tendenz der erteilten H26-Diplome in den letzten 10 Jahren, hat der Vorstand am 14. August beschlossen, eine neue Generation an Diplomen herauszugeben. Grundsätzlich wird aus traditionellen Gründen weiterhin zwischen Kurzwellen-Diplomen (bis 30 MHz) und VHF (inkl. UHF und SHF)-Diplomen unterschieden.

Folgende Ziele werden angestrebt:
- grösserer Stellenwert der HB9er weltweit
- engere Verbundenheit der HB9er
- HB9 soll durch die neuen Diplome zu einer Art Rarität werden
- für die neuen Diplome fällt der Unterschied zwischen HB9 und Ausländern weg

Das neue Desgin wurde im Vorstand und in einer Expertengruppe (HB9BGN, HB9DDZ und HB9MX) eingehend besprochen. Ausserdem wurde es an der UKW- und KW-Tagung am Jahrestreffen in Winterthur vorgestellt. Das Feedback war insgesamt sehr positiv und höchst ermutigend.
Das graphische Layout ist zur Zeit bei Ruedi Treichler, HB9RAH (Präsident der Sektion Zürich) in Bearbeitung. Sobald die Diplome vorliegen werden sie mit den entsprechenden «Rules» (bei HB9MX in Bearbeitung) auf die homepage der USKA geschaltet und zusätzlich in den prominenten Amateur-Magazinen publiziert.

A. Kurzwelle bis 30 MHz

HELVETIA 26 HF-AWARD
(Bänder vorgegeben)

1. H26 Basisversion
- 1 Verbindung mit jedem Kanton auf einem beliebigen Band ist Voraussetzung für alle weiteren Diplome
- Betriebsarten und Bänder sind frei
- wahlweise sind allerdings Sticker für einzelne Bänder und Betriebsarten erhältlich
- ab 5B-H26 ist ein Sondersticker oder eine Wappenscheibe erhältlich
- Diplome werden nummeriert
- Betriebsarten: CW, phone, QRP und digital

2. 5B-H26 (10, 15, 20, 40 und 80 m)

3. 6B-H26 (5B-H26 + 160 m)

4. 9B-H26 (6B-H26 + H26 WARC)

5. H26 excellent = 10B-H26
(9B H26 + 2200 m)

Ein H26-WARC (12, 17 und 30 m) bleibt vorgesehen.

SWITZERLAND HF-AWARD
(Bänder frei wählbar)

1. SWITZERLAND-75
75 Kantone auf beliebigen Bändern bis 30 MHz

2. SWITZERLAND-100
ab 100 Kantonen in 10er-Schritten
bis
SWITZERLAND-260
(alle 26 Kantone auf allen 10 Bändern; identisch mit dem 10B-H26)

3. H26 Honour Roll / H26-HR
- ins HR gelangt, wer 40% der möglichen 260 Kantone bestätigt hat; also mehr als 104 Kantone
- wird 1 - 2 x jährlich im old man veröffentlicht

B. Ultrakurzwelle ab 30 MHz

HELVETIA-26 VHF-AWARD
(Bänder vorgegeben)

1. H26-VHF Basisversion
analog zu KW:
pro Einzelband ab 6 m
(gegen oben offen)

2. 2B-H26 VHF (6 m + 2 m)

3. 3B-H26 VHF
2B-H26 VHF + 1 höheres Band)

4. 4B-H26 VHF
(3B-H26 VHF+ 1 höhere Bänder)

5. 5B-H26 VHF
(4B-H26 VHF+ 1 höheres Band)

usw. wie KW inkl. Betriebsart Satellit; ab dem 2B-H26 VHF wird auf Wunsch ein Wappenscheibe herausgegeben

SWITZERLAND VHF-AWARD
(Bänder frei wählbar)

1. SWITZERLAND-50 VHF
50 Kantone ab 6 m (gegen oben offen)

2. SWITZERLAND-60 VHF
ab 60 in 10er-Schritten
bis
SWITZERLAND-XXX VHF
alle 26 Kantone auf x VHF Bändern

3. H26 Honour Roll / H26-HR
- ins HR gelangt, wer mehr als 100 Kantone (ab 6 m) bestätigt hat

- wird 1 - 2 x jährlich im old man veröffentlicht

Vorläufige Einzelheiten zu den Regeln
- das bisherige H-26 kann noch bis Ende 31.12.2003 beantragt werden
- die neue Generation der USKA-Diplome kann ab 1.1.2002 beantragt werden
- QSL's sind ab dem 1.1.2000 gültig
- für Anträge genügt das Einsenden von Fotokopien der QSL-Karten
- für die neuen Diplome wird eine dem Diplom-Typ angepasste Gebühr erhoben
- Logs von HB-Contesten können zur Gutschrift von «Kantonspunkten» nach Veröffentlichung der jeweiligen Resultate dem Diplom-Sachbearbeiter (HB9MX) zur Verfügung gestellt werden (HB und Ausland)

Für weitere Fragen stehe ich über iaru@uska.ch) gerne zur Verfügung.

Für den Vorstand: Willy Rüsch

USKA Jahrestreffen, 20./21. Oktober 2001, Winterthur

Grussbotschaft von Frau Véronique Gigon, Vizedirektorin des BAKOM, Leiterin der Abteilung Funkkonzessionen und Anlagen
(Zusammenfassung)

1. Aufgaben des BAKOM im Amateurfunkbereich
Seit 1998 ist das BAKOM für das Frequenzmanagement und die Erteilung von Funkkonzessionen zuständig. Das BAKOM ist also jetzt Ihr Ansprechpartner für die Amateurfunkprüfungen und die Erteilung von Amateurfunkkonzessionen.

Das Amt erledigt noch andere Aufgaben zugunsten der Funkamateure, wie z.B. Frequenzkoordination, auch im Rahmen von internationalen Gremien (ITU, CEPT,...), sowie bilateral, z.B. für Gegenrechtsabkommen.

Das BAKOM betreibt ebenfalls Radiomonitoring-Messstationen und behebt Funkstörungen.

2. Neuste Entwicklungen in der Amateurfunkregelung 50 MHz -Bewilligungen
Die bisher erteilten Bewilligungen laufen am 31.12.2001 ab. Alle Bewilligungsinhaber erhalten automatisch eine neue Bewilligung. Weitere Bewilligungen werden auf Gesuch hin erteilt. Einem Wunsch der USKA entsprechend werden die neuen Bewilligungen nicht mehr befristet wie bis anhin.

Einsteigerlizenz
Die Einsteigerlizenz wurde in Zusammenarbeit mit der USKA am 1.5.2000 eingeführt. Bis heute hat das BAKOM 80 HB3-Konzessionen erteilt.

Die Erfolgsquote bei der technischen Prüfung für die Einsteiger beträgt 86 % (gegenüber 56 % bei der normalen technischen Prüfung). Die Zahl von 80 HB3-Konzessionen ist vielleicht nicht überwältigend, die Erfolgsquote von 86 % sollte aber potentielle Kandidaten doch ermutigen.

Morseprüfung
Auf den 1.1.2001 wurde die Geschwindigkeit bei den Morseprüfungen von 60 auf 25 Zeichen pro Minute reduziert. Seither haben 49 Kandidaten die Prüfung absolviert. Die Erfolgsquote beträgt 100 % beim Senden und 92 % beim Empfang von Morsezeichen.

Um die Morseprüfung geht es auch auf internationaler Ebene. Viel zu reden gibt zur Zeit die vorgesehene Revision des Artikels S25 des internationalen Radioreglements mit dem erklärten Ziel vieler Verwaltungen, die Morseprüfung als Einstiegshürde zu den Kurzwellen abzuschaffen. Ein Projektteam der CEPT unter dem Vorsitz der Schweiz hat den Auftrag, einen möglichst von allen CEPT-Verwaltungen unterstützten Vorschlag (ECP European Common Proposal) für die Revision des oben erwähnten Artikels auszuarbeiten. Die westeuropäischen Verwaltungen und neuerdings auch die IARU (International Amateur Radio Union) unterstützen eine Revision dieses Artikels. Opposition erwächst vor allem von Seiten Russlands und einigen anderen Ländern aus dem ehemaligen Ostblock.

Allgemein
Hervor zu heben ist die gute Zusammenarbeit mit der USKA. Zweimal pro Jahr finden Sitzungen statt. Die Zusammenarbeit ist immer konstruktiv und bestrebt, zusammen Lösungen zu finden. Das BAKOM schaut den Amateurfunk als liberales Umfeld an und unterstützt die USKA in ihrem Bestreben, die Frequenzbänder soweit möglich und im Interesse aller Funkamateure selbst zu verwalten.

KW-Tagung in Winterthur am 20.10.2001

In Vertretung von Andre HB9GAR stellte Willy HB9AHL den neuen KW TM vor. Anschliessend präsentierte Willy die neuen Helvetia Diplome, welche u.a. die Helvetia Conteste beleben sollen (siehe dazu Seite 15 dieses old man).
Die KW-Tagung stand ganz unter dem Motto Contest Logprogramme und die elektronische Logauswertung. Wie bei der Auswertung der Conteste Helvetia 26 und zum Teil auch beim NFD festgestellt wurde, verwenden viele HB9 Stationen einen PC zum Loggen und zur Auswertung. Der überwiegende Teil der ausländischen Stationen sandte die H 26 Logs via e-mail ein, obwohl das Reglement die Einsendung eines Papierlogs vorschreibt. Immerhin macht es wenig Sinn, die QSOs im Contest oder anschliessend mit einem PC zu erfassen, auszuwerten und danach auszudrucken, um das Reglement zu erfüllen.

Die ARRL hat übrigens kürzlich mitgeteilt, dass sie ab sofort nur noch elektronische Logs für die Conteste WPX, CQWW SSB und CW, CQWW 160m etc. akzeptiert.
Weitere entscheidende Vorteile der elektronischen Logauswertung sind:

- Der Zeitaufwand bei den Auswertern wird verringert und alle Logs werden gleich behandelt. Es braucht schon eine gehörige Portion Glück, wenn bei der Stichproben - weisen QSO Kontrolle, welche in der Regel 2 % der QSOs erfasst, Fehler zu finden! Wird der prozentuale Anteil der Quervergleiche auf 5 - 10 % erhöht, so ergibt sich ein enormer Zeitaufwand, der den Rahmen der Auswertung bei weitem sprengt.
- Alle Logs werden gleich behandelt und alle QSOs werden miteinander verglichen.
- Die Auswertung nach Contestende ist in 5 - 10 Minuten erledigt.

Von DK2OY OM Manfred, Mitarbeiter im DARC HF Referat erhielt ich anlässlich der HAM Radio das Angebot, eine Auswertesoftware kostenlos zu übernehmen. Dieses Angebot betraf vorerst den Field Day und beinhaltet dann auch einen Quervergleich der DL Logs mit den HB9 Logs sowie in einer späteren Phase mit weiteren EU-Logs. Natürlich griff ich zu und startete sofort einen Test, basierend auf einigen ausgewählten HB9 Logs des NFDs. Der Test verlief überaus zufriedenstellend und so fiel der Entschluss, an der KW Tagung, über eine entsprechende Reglementsänderung zu diskutieren.
2 Vorträge der in HB9 am meisten verwendeten Contest Logprogramme wurden an der KW Tagung angeboten:

- TIFIG von Urs Hadorn HB9ABO
- TR Log von N6TR, vorgetragen von Phil Loretz HB9FMU

TIFIG ist ein auf HB9 Verhältnisse ausgelegtes Contest Logprogramm unter DOS, welches alle Schweizer Conteste erfasst. Es erlaubt sowohl eine online als auch eine offline Erfassung der QSO Daten. Es kann jedoch nicht den Transceiver in CW tasten. Das Programm ist für HB9er kostenlos und kann unter www.htc.ch herunter geladen werden.

TR log von N6TR bietet eine Fülle von Möglichkeiten, da die jeweilig verwendete config Datei vor dem Contest vom Anwender selbst erstellt werden muss. TR - Log kann für alle grösseren Conteste und für den H26 sowie Fieldday eingesetzt werden. Bei entsprechender config Datei kann TR-Log auch für die Weihnachtsconteste und für den NMD (im Postcontest Mode) verwendet werden. Phil offeriert für den H26 eine config Datei, welche unter Angabe des Calls bei ihm gegen Einsendung einer Diskette und SASE bezogen werden kann.

In der anschliessenden Diskussion wurde das weitere Vorgehen definiert:

- Das Rad wird nicht neu erfunden: Logs der bereits weltweit angewendeten Logprogramme werden tel quel akzeptiert! Es betrifft dies die Contest Logprogramme TR-Log, SD (Super Duper von EI5DI), CT und TIFIG in der neuesten Version. Erwünscht sind dabei Log Files als ASCII / TXT Files plus das Deklarationsblatt der USKA respektive ein summary sheet, so wie es alle grösseren Programme automatisch bei der Auswertung erzeugen. Als File wird ein Gesamtlog und nicht ein nach Bändern getrenntes Log bevorzugt!

Das Deklarationsblatt ist neu auf der USKA Homepage.

Folgende Fileformate können nicht akzeptiert werden: Word Files, Excel Files, .CSV Files.

- Als Mindestanforderung für ein elektronisches Log wird ein ASCII Format definiert, welches dem Standard Log Format .STF des DARCs und der RSGB entspricht.
- Auf Wunsch der HB9 Contester wurde eine Übergangsfrist definiert. Während dieser

Übergangsperiode werden sowohl Papierlogs als auch elektronische Logs akzeptiert. Allerdings verlagert ein Papierlog die Eingabe der QSO Daten zum KW TM und seinen Mitarbeitern! Es wurde deshalb auf 1 Jahr limitiert.

Die Mindestanforderung ASCII entspricht dem Standard Log Format gemäss DARC und RSGB für elektronische Auswertung und ist für alle selbstgestrickten Programme gedacht. Auf Wunsch kann die genaue Definition beim KW-TM angefordert werden.

Eine Anpassung muss noch für für die QTCs des Mountain Days vorgenommen werden.

In der Konsultativabstimmung wurde die Einführung der elektronischen Logs mit grossem Mehr beschlossen. Der Vorstand wird an seiner nächsten Sitzung über die Reglementsänderung abstimmen.
Das Reglement für die Wettbewerbe auf den Kurzwellenbändern und für das Helvetia-Diplom wird dann überarbeitet und auf Anfang 2002 heraus gegeben.
Abschliessend möchte ich allen Teilnehmer danken, dass sie nach Winterthur gekommen sind und an der KW Tagung zahlreich teilgenommen haben.

Der KW TM Hermann HB9CRV

UKW-Tagung in Winterthur vom 21.10.2001

Am Sonntagvormittag fanden sich um die 20 OM's/XYL's zur UKW-Tagung anlässlich des HAM Fests in Winterthur ein.
Das Programm war sehr interessant und bestand aus folgenden Teilen:

- Begrüssung und Vorstellung der Teilnehmer
- Neue USKA Diplome
- Bemerkungen und Anregungen zu den Kontestauswertungen
- Vortrag über das Kontest-Team HB9MS

Anschliessend an die Begrüssung und Vorstellung der Teilnehmer hat uns Willy, HB9AHL die neuen USKA Helvetia Diplome vorgestellt. Siehe old man Seite 15.

Zu den Kontestauswertungen hatte ich einige Bemerkungen zu machen, so müssen die Deckblätter komplett und richtig ausgefüllt sein; es braucht eines pro Band und es sollte in Blockschrift gut leserlich ausgefüllt sein. Die Distanzen zu den gearbeiteten Stationen müssen ausgerechnet sein, alles in allem muss eben das Kontestreglement eingehalten werden. Dieses ist übrigens beim Sekretariat und UKW-Verkehrsleiter erhältlich oder bei www.uska.ch abrufbar.
In Anlehnung an die KW-Tagung vom Vortag habe ich auf die Möglichkeit, ja sogar den Wunsch hingewiesen, dass Kontestlogs auch auf Diskette oder noch besser via Email eingereicht werden können/sollen. Der anwesende KW-Verkehrsleiter, HB9CRV erläuterte die Möglichkeiten (siehe seinen Bericht) und wies darauf hin, dass die meisten Logs ja schon elektronisch erfasst worden sind und IARU konforme Datenexporte bei (fast) allen Logprogrammen möglich seien. Das Ausdrucken ist eigentlich unnötig, die elektronische Zustellung schnell und unbürokratisch.
Auf die so eingegangen Logs werden Empfangsbestätigungen per Mail versandt.
Ich werde auf dem USKA-Webserver eine Liste führen, die auf alle mir bekannten Kontest-Log-Webseiten hinweist. Ich bin froh wenn mir fehlende Links gemeldet werden.
Den abschliessenden sehr interessanten Vortrag von den letztjährigen Gewinnern des September 2m Kontests der IARU Region1 HB9MS haben wir alle staunend genossen. Der Aufwand, welcher da getrieben wurde war enorm. Wurden doch zwei VW-Busse voller Material verschoben und insgesamt 8 Antennenmaste mit gegen 400 Elementen in fünf Tagen installiert. Die Ansteuerung der Sende/Empfangs Antennen wurde mit ihrem «Game Boy», einer selbstgebauten universellen Steuerung realisiert, welche auch für andere Bänder verwendbar ist.
Wir haben Andrea, HB9SUL anschliessend dafür gewinnen können, einen Bericht für den old man zu schreiben.
Abschliessend möchte ich allen Teilnehmer danken, dass sie nach Winterthur gekommen sind und an der UKW Tagung teilgenommen haben.

Pirmin HB9DTE, UKW-Verkehrsleiter

Verbindungsmann zur IARU:
Dr. Willy Rüsch, HB9AHL, Bahnhofstr. 26, 5000 Aarau

Informations-Meeting der IARU in Genf

Am 26. Oktober führte der Vorstand der Gesamt-IARU zusammen mit Verantwortlichen der ITU anlässlich des 40-jährigen Bestehens von 4U1ITU ein Informations-Kolloquium durch. Im Mittelpunkt standen Amateurfunk-Themen im Vorfeld der Welt-Radio-Konferenz (WRC) im Jahre 2003. Da gleichzeitig die UNO open-house Tage durchführte, waren zahlreiche Vertreter von Telekommunikationsbehörden aus Europa anwesend; die meisten von ihnen sind gleichzeitig Funkamateure. Bei dieser Gelegenheit begleitete mich in verdankenswerter Weise Gerald Lander, HB9AJU, unser Verantwortlicher der USKA für 4U1ITU, der Clubstation des IARC (= Internationaler Amateur Radio Club).

Anwesend waren:

ITU: *VE3CTM, Bob Jones (Direktor Radiocommunication Bureau = BR) und HB9IAJ/OM3AM, Attila Matas (Sektionschef im BR)*

IARU: *W4RA, Larry Price (IARU-Präsident) und K1ZZ, Dave Sumner (IARU-Sekretär)*

IARU R1: *SP5FM, Wojciech Nietyksza (Chairman ERC)*

ARRL: *W4RI, Paul Rinaldo (Techn. Assistent), WB7CSL, Walt Ireland (Techn. Berater)*

RAC *(Radio Amateurs of Canada): VE3PU, Ken Pulfer (Techn. Berater)*

USKA: *HB9AHL, HB9AJU, HB9VBA Jean-Paul Lucot, HE9JPC Jean-Pierre Coudert, HB9DSU Pierro Calvi*

REF: *F6HYE Patrick Magnin und F6IOC Betty Magnin (Kassierin des IARC und IARU-liaison des REF) F6IRF Patrick Destrem (2. Vizepräsident IARC)*

1. Revision von Artikel 25 des internationalen Radio-Reglementes (RR) (Referent: W4RA, Larry)

Diese Revision steht auf der Traktandenliste der WRC 2003. Dazu hat die IARU alle Meinungen und Wünsche der nationalen Mitgliederverbände in den 3 Regionen sorgfältig abgeklärt und berücksichtigt.

1.1 Morsen als Prüfungsbedingung für Kurzwelle

Gestützt auf die überwiegende, weltweite Mehrheitsmeinung der IARU-Mitgliederverbände wird der WRC 2003 beantragt, CW als Prüfungsbedingung ersatzlos zu streichen und Art. 25.5 des RR dementsprechend anzupassen. Da einzig Russland (für sich landesintern) CW aufrecht erhalten will, antwortete Larry Price auf meine Frage nach seiner Abstimmungsprognose kürz und bündig: «CW is history». Sollte dies der Fall sein, würden die Exklusiv-Segmente für CW im bisherigen Sinne auf allen Amateurbändern allerdings beibehalten.

1.2 ITU-R Empfehlung M.1544 (2001)

Dieses Dokument wurde bisher von allen Ländern weltweit genehmigt und beinhaltet, dass für eine Amateurfunklizenz minimale Kenntnisse über folgende 4 Hauptelemente nachgewiesen werden müssen:

- Radio-Reglemente; national und international
- Betriebsarten von Radioverbindungen: Telefonie, Telegraphie sowie Daten- und Bildübertragung (Telegraphie würde gemäss Kap. 1.1 wegfallen)
- Radiosysteme: Sender-, Empfänger-, Antennen- und Messtechnik
- Sicherheitsfragen und Radiotechnik: EMP, EMV, NIS etc.

1.3 Weltweite Gegenrechtsabkommen

Gestützt auf die Tatsache, dass mit der Handy-Telefonie praktisch in allen Ländern weltweites «roaming» möglich ist, soll dies auch auf den Bereich der Amateurfunk-Lizenzen übertragen werden:

- freie Zirkulation über Landesgrenzen für Funkamateure in Not- oder Katastrophenfällen
- weltweite Anerkennung der CEPT TR61-01 Bestimmung; damit hätte jedes Land mit

jedem andern per Regulativ Gegenrecht, sodass sämtliche Formalitäten entfallen würden.

1.4 Amateurfunk-Verkehr mit Drittpersonen weltweit («phone-patch»)

Bisher war der Telefonverkehr mit Drittpersonen über Amateur-Funkstationen nur in einigen wenigen Ländern der Region 2 (z.B. USA) zugelassen. Hauptgrund dafür ist die monopolistische Kontrolle der meisten nationalen Telefongesellschaften. Heute bestehen in zahlreichen Ländern verschiedene – sich konkurrenzierende – Anbieter von Telefonnetzen, sodass die weltweite Zulassung von Phone-Patch-Verkehr über Amateurfunkstrecken keine Konkurrenz mehr darstellen würde. Diese Situation wird durch das Wachstum des Internets weiter verstärkt. Gegen eine weltweite Einführung des Drittpersonenverkehrs über Amatuerfunk-Strecken bestehen demzufolge eingentlich keine sachlichen Argumente mehr.

Dementsprechend stellt die WRC 2003 die nächste Gelegenheit dar, um den Artikel 25 des RR im Sinne der obigen Punkte 1.1 bis 1.4 zu modernisieren. Die USKA wird sich dafür einsetzen, das BAKOM im Vorfeld der WRC für diese Anliegen zu gewinnen und mit dem BAKOM zusammen die schweizerische Delegation für die WRC 2003 zu bilden.

2. Revision von Artikel 19 des RR (Referent: K1ZZ, Dave)

Die Feiern zur Jahrtausendwende veranlasste etliche nationalen Amateurfunk-Verbände, Sonderrufzeichen (z.B. OH2000A) bei ihren Telekommunikationsbehörden zu beantragen. Dem konnte oft nicht entsprochen werden, da gemäss RR Art. 19.49 c in den Rufzeichen offiziell nicht zugelassen sind:

- 0 oder 1 als erste Ziffern eines Rufzeichens (z.B. 1Ao)
- I (India) und O (Oscar) nach einer Zahl im Prefix (z.B. dürften 7O für Yemen, 9I für Zambia und 2I bzw. 2O für Grossbritanien nicht herausgegeben werden)
- Zahlen sowie mehr als 3 Buchstaben im Suffix

Die Lösung besteht also in der Streichung von RR Art. S19.49 c. Dann wären z.B. Calls wie OH2000A oder HB9IARU zugelassen. Der Suffix dürfte dabei aus nicht mehr als 4 Zeichen bestehen. Damit keine Verwechslung mit kommerziellen Calls entsteht, müsste dann allerdings das letzte Zeichen des Suffix aus einem Buchstaben bestehen.

3. Wichtige Aktivitäten in der IARU Region 1 (Referent: SP5FM, Wojciech)

Auf der Traktandenliste der WRC 2003 stehen die für den Amateurfunk relevanten Artikel 1, 19 und 25 aus dem RR zur Revision. Daneben gibt es eine Reihe von Angelegenheiten, die ausserhalb der WRC für den Amateurfunk aktuell sind.

3.1 Unterhalb 30 MHz

Die Längstwellenbänder für Funkamateure waren bereits ein Thema an der WARC 1979; es konnte damals aber aus Zeitgründen nicht mehr behandelt werden. In der Folge wurde in Australien, Neuseeland und den USA ein beschränkter Zugang zu 165 - 190 KHz und 160 - 190 KHz gewährt, in Grossbritanien war es das Segment 71,6 - 74,4 KHz.

1997 wurde in 14 CEPT Ländern die Empfehlung 62-01E befolgt und das 2200 m Band (135,7 - 137,8 KHz) eingeführt. Nach 4 Jahren ohne die geringsten Probleme und Störungen auf diesem sensationellen Experimentierband, geht es darum, dieses Längstwellenband in allen 43 CEPT-Ländern einzuführen und die Frequenzen mittelfristig auch weltweit festzulegen. In HB9 sind auf 2200 m QRV: Toni HB9ASB; Marco HB9BGG, Bert HB9DCE und Paul HB9DFQ. Auf Empfang sind zusätzlich öfters Walter HB9TK und Peter HB9YB. Interessenten können sich bei HB9DCE oder HB9ASB melden.

Bisher wurden bereits Verbindungen bis 6'700 km überbrückt, darunter auch ein Transatlantik-QSO zwischen VE1ZZ und G3 und England.

3.2 Über 30 MHz

Von kommerzieller Seite besteht nach wie vor eine grosse Begehrlichkeit auf unsere VHF-, UHF- und SHF-Bänder; insbesondere erwähnenswert sind:

- QRO-SRD (= short range devices) zwischen 135 kHz und 30 MHz
- duty-cycle auf 433 MHz in speziellen Segmenten
- RFDI's, Bluetooth und andere Systeme auf 2,4 GHz
- automatisches Breitband-Radar auf 24 GHz (10 GHz Bandbreite, Mittenfreqeunez 24,05 GHz)

3.3 IARUMS (IARU Monitoring System)

Dank dem monatlichen IARUMS-Bulletin (Interessenten wenden sich an die USKA-Bandwacht) haben zahlreiche staatliche Überwachungsdienste damit begonnen,

Band-Intruder aus diesem IARU-Bulletin zu entnehmen und entsprechende Massnahmen zu ergreifen.
Schweizerische Amateure sind eingeladen, ihre Beobachtungen hinsichtlich Intruder und allenfalls Übertretungen von Konzessionsbestimmungen der USKA-Bandwacht zu melden (guard@uska.ch); bitte nur in eindeutigen und bedeutsamen Fällen Hinweise machen, TNX.
Die USKA-Bandwacht wird nach einer Einarbeitungsphase monatliche Beiträge an das IARUMS beisteuern.

3.4 PLC (auch PLT, power line transmissions bzw. DPLT, digital power line transmissions)

Da sich das Bewusstsein über die beeinträchtigende Wirkung von PLC auf die Amateurbänder sich erst spät ernsthaft bildete, wurde versucht, das Nötige nachzuholen. Bei wichtigen zivilen und militärischen Stellen wurde seitens der IARU erfolgreich interveniert, so beispielsweise bei NATO und EBU, die starke Unterstützung im Sinne des Amateurfunks in Aussicht stellten. Zu erwähnen ist hier, dass das BAKOM dank den grossen PLC-Bemühungen der USKA die Anliegen der Amateure im Entwurf «Technische Weisungen über PLC» übernommen hat. Die USKA wird sich an der IARU R1 Konferenz in San Marino dafür verwenden, dass die PLC-Anliegen in der ganzen Region 1 zugunsten der Amateure geregelt werden.

4. Erweiterung zu einem exklusiven 7 MHz Band (Referent: WB7SCL, Walt)

Im Old Man Nr. 7/8 orientierten wir über die Bestrebungen der IARU hinsichlich des 40 Meter Bandes: Die Gesamt-IARU tritt an der WRC 2003 dafür ein, den Bereich 7,0 bis 7,3 MHz exklusiv und weltweit für den Amateurfunk zu definieren. Bis dann bleibt aber noch viel Arbeit zu tun, um alle betroffenen Funkdienste davon zu überzeugen. Folgende Schwierigkeiten müssen noch überwunden werden:

- Zuteilung von mehr Rundfunkfrequenzen im Bereich von 7 - 10 MHz, neu auch für Digital-Rundfunk
- Platzierung eines Segmentes von 6 MHz Bandbreite innerhalb von 420 - 470 MHz für SAR (siehe Kap. 5 unten); die WRC-97 betrachtete 432 - 438 MHz als zweckmässig (damals noch kein Entscheid)
- viele nicht exklusive Amateurbänder sind auch für militärische Zwecke vorgesehen; im Bereich von 7 MHz müssen in Zusammenhang mit Armee-Frequenzen Lösungen gefunden werden

Die Prognose für das 7 MHz Band ist nach wie vor optimistisch; Voraussetzung ist allerdings, dass für alle Frequenz-User möglichst eine win-win-Situation erreicht werden kann.

5. Earth exploration satellite Service (EESS) im 420 - 470 MHz Bereich (Referent: VE3PU, Ken)

Die kommerziellen Dienste beanspruchen eine Zuteilung von 6 MHz im Bereich zwischen 420 und 470 MHz für das Synthetic Aperture Radar (=SAR) von Satelliten.

Was ist SAR? SAR benützt die Bewegung des Satelliten um eine Antenne zu «synthetisieren»; wobei das Signal über einen breiten Frequenzbereich mittels eines relativ langen Impulses gestreut wird. Beim Empfang werden die reflektierten Impulse komprimiert, was eine sehr genaue Zuteilung ermöglicht. SAR kann demzufolge echte Bilder erzeugen.

Warum 440 MHz? Bei einer Wellenlänge von 70 cm kann SAR die Erdoberfläche durchdringen und z.B. Schäden im Wurzelbereich von Bäumen feststellen. Mit SAR kann deshalb die Gesundheit von Wäldern (insbesondere Tropenwälder!) geprüft werden.

Die IARU setzt sich dafür ein, dass eine neue Frequenzzuteilung für SAR nicht zu Interferenzen mit dem 70 cm Amateurband führt. Die Hersteller haben in der Folge ein low-power SAR entwickelt, das praktisch kein QRM auf 70 cm erzeugt. Die IARU hat die Hersteller auch überzeugt, dass eine diesbezügliche Zuteilung nur gestützt auf klare technische und operative Bedingungen erfolgen kann wie beispielsweise:

- erlaubte Signalstärke auf der Erde
- erlaubte Feldstärke, die auf Amateursatelliten einwirken darf
- akzeptierte Interferenz-Zeit im 70 cm Band
- Definition von geographischen Regionen, wo SAR eingesetzt werden kann

6. Funkverbindungen in Katastrophenfällen durch Amateure (Referent: W4PI, Paul)

Funkamateure haben ganz besondere Eigenschaften, Vorteile und Voraussetzungen, die der breiten Bevölkerung meistens nicht bekannt sind:

- fast 3 Millionen Amateurfunker weltweit
- weitgehendst unabhängig von Infrastrukturen, Telefonnetzen und andern Radiodiensten
- hohe Fachkompetenz gepaart mit grosser Improvisationsfähigkeit
- sind in urbanen wie auch in wenig besiedelten Gebieten verteilt
- können ihre Funkverbindungen technisch problemlos Drittpersonen zur Verfügung stellen oder in das Internet einspeisen
- viele sind durch Teilnahme an Field-Days (und Expeditionen) unter schwierigen Verhältnissen erprobt
- sind nach einer Katastrophe sofort bereit bis die Hilfeleistungen beginnen

Darauf gestützt hat die ITU das «Handbook on Disaster Communications» herausgegeben, dies in Zusammenarbeit mit der UNO (OCHA), IARU und ITU-D. Es wird demnächst neu aufgelegt und enthält zahlreiche Varianten und Vorschläge wie Amateure besser mit Polizei, Feuerwehr, Ambulanzen, Rettungsdiensten, Spitälern, Regierungen, Krisenstäben, Wetterdiensten, Militär und Zivilschutz zusammenarbeiten könnten.

Bei folgenden Ereignissen spielten Funkamateure bei der Krsienbewältigung eine entscheidende Rolle:

- 2001 World Trade Center und Pentagon
- 1999 Erdbeben in der Türkei
- 1998 Hurrican «Mitch» in Zentralamerika
- 1998 Swissair SR-111 Absturz in Kanada (bei Halifax)
- jährliche Hurricans, Überschwemmungen und Feuersbrünste

Beim SR-111 Drama haben Funkamateure substantiell mitgeholfen
- Funkverbindungen mit den Nofalldiensten,
- Funkverbindungen für das Rote Kreuz, die Coast Guard und die Navy sowie
- Funkverbindungen zwischen Einsatzzentrale, dem Roten Kreuz und dem Krisenstab sicherzustellen.

Ganz allgemein gilt es bei Katastrophenfällen als erwiesen, dass ohne den grossen und schwierigen Einsatz der Funkamateure die Hilfeleistungen ganz wesentlich verzögert worden wären und damit noch viele Opfer mehr gefordert hätten.

Aufruf: Stufengerechte Anliegen der USKA-Mitglieder an die IARU-Konferenz in San Marino sind bis XMAS 2001 an iaru@uska.ch zu melden.

Willy Rüsch, HB9AHL

Meeting d'information de l'IARU à Genève

Le 26 octobre le comité de l'IARU a tenu un colloque d'information pour les 40 ans d'existence de 4U1ITU, conjointement avec les responsables de l'UIT. Les thèmes touchant le radioamateurisme étaient au centre, en vue de la conférence radio mondiale (WRC) en 2003. De nombreux représentants des autorités européennes de télécommunication,la plupart aussi radioamateurs, étaient présents, car l'ONU tenait au même moment des journées portes ouvertes. Gérald Lander, HB9AJU, responsable USKA pour la station 4U1ITU du club de l'IARC (= International Amateur Radio Club) était mon accompagnant très apprécié.

Etaient présents:

ITU: *VE3CTM, Bob Jones (Director Radiocommunication Bureau = BR) et HB9IAJ/OM3AM, Attila Matas (Chef de section au BR)*

IARU: *W4RA, Larry Price (président IARU) et K1ZZ, Dave Summer (secrétaire IARU)*

IARU R1: *SP5FM, Wojciech Nietyksza (Chairman ERC)*

ARRL: *W4RI, Paul Rinaldo (assistant techn.), WB7CSL, Walt Ireland (cons. techn.)*

RAC *(Radio Amateurs of Canada): VE3PU, Ken Pulfer (conseiller techn.)*

USKA: *HB9AHL, HB9AJU, HB9VBA Jean-Paul Lucot, HE9JPC Jean-Pierre Coudert,, HB9DSU Pierro Calvi*

REF: *F6HYE Patrick Magnin et F6IOC Betty Magnin (caissière IARC et liaison IARU-REF) F6IRF Patrick Destrem (2. vice-président)*

1. Révision de l'art. 25 du Règlement Radio international (RR) (par: W4RA Larry)

Cette révision figure sur l'ordre du jour de la WRC 2003. A ce propos, l'IARU a bien tenu compte des avis et souhaits des associations nationales des 3 régions.

1.1 Morse comme condition d'examen pour les ondes courtes

1.2 Se basant sur l'avis mondial largement

prédominant des associations membres de l'IARU, la WRC 2003 propose de biffer sans remplacement la CW comme condition d'examen et d'adapter en conséquence l'art. 25.5 du RR. Comme la Russie est seule à maintenir la CW (sur le plan intérieur), Larry Price a répondu brièvement comme suit à ma question sur ses pronostics relatifs au résultat de la votation: «CW is history». Mais s'il fallait la maintenir, les segments exclusifs pour la CW seraient maintenus sur toutes les bandes amateurs comme jusqu'ici.

1.3 Recommandation UIT-R M.1544 (2001)

Ce document a été approuvé par tous les pays à l'échelon mondial; il stipule qu'il faut prouver des connaissances minimales sur 4 sujets principaux pour obtenir une licence de radioamateur:

- Règlement radio national et international
- Modes d'exploitation des liaisons radio: téléphonie, télégraphie ainsi que transmissions numériques et d'images (la télégraphie selon chapitre 1.1 tombe)
- Systèmes radio: émetteur, récepteur, antennes et technique de mesure
- Questions de sécurité et technique radio: EMP, CEM, RNI, etc.

1.4 Conventions bilatérales à l'échelon mondial

S'appuyant sur la constatation que l'itinérance existe à l'échelon mondial pour la téléphonie mobile, il devrait en être de même pour les licences du domaine du radioamateurisme:

- libre circulation par delà les frontières pour les radioamateurs en cas d'urgence ou de catastrophes
- reconnaissance universelle des dispositions CEPT TR61-01, permettant à chaque état d'avoir ainsi conclu un accord bilatéral sans autres formalités.

1.5 Trafic radioamateur avec des tiers à l'échelon mondial (phone-patch)

Jusqu'à présent seuls quelques pays de la Région 2 (p.ex. USA) autorisaient le trafic téléphonique via une station de radioamateur. C'était le monopole des exploitants du téléphone qui l'imposait. Aujourd'hui, dans bien des pays, les opérateurs des réseaux téléphoniques sont en concurrence, et le trafic phone-patch sur des tronçons des radioamateurs ne leur ferait plus concurrence. Cette situation est encore accentuée par la croissance d'internet. Il n'y a donc plus d'argument valable contre l'introduction à l'échelon mondial du trafic de tierces personnes passant par les tronçons des radioamateurs.

En conséquence, à la prochaine occasion, la WRC 2003 propose de moderniser l'article 25 du RR, points 1.1 à 1.4 dans le sens de ce qui précède. L'USKA va s'efforcer de gagner l'OFCOM à cette idée et de faire partie de la délégation suisse avec cet office lors de la WRC 2003.

2. Révision de l'article 19 du RR (par K1ZZ, Dave)

De nombreuses associations nationales ont demandé à l'autorité de tutelle des indicatifs spéciaux pour marquer le passage du millénaire (p.ex OH2000A). Il y a eu souvent des refus parce que le RR art 19.49c ne permettait pas pour des indicatifs officiels:

- 0 ou 1 comme premier caractère d'un indicatif (p.ex 1A0)
- I (India) ou O (Oscar) après un chiffre dans le préfixe (p.ex 7O pour le Yémen, 9U pour la Zambie et 2I ou 2O pour la Grande-Bretagne n'ont pu être autorisé)
- Plus de 3 chiffres ou lettres dans le suffixe.

La solution consiste à biffer l'art. S19.49 du RR. Des indicatifs comme OH2000A ou HB9IARU seraient autorisés. Le suffixe ne devrait pas dépasser 4 caractères. Afin de ne pas créer de confusion avec les indicatifs des services commerciaux, le dernier caractère du suffixe devrait être une lettre.

3. Principales activités de l'IARU Région 1 (par SP5FM, Wojciech)

Les articles 1, 19 et 25 du RR touchant le radioamateurisme figurent à des fins de révision sur l'ordre du jour de la WRC 2003. Une série d'objets hors du cadre de la WRC sont d'actualité pour le radioamateurisme.

3.1 En dessous de 30 MHz

Les bandes des ondes très longues pour les radioamateurs était l'un des thèmes de la WARC 1979; faute de temps il n'avait pu être traité. Puis un accès partiel a été possible pour l'Australie, la Nouvelle-Zélande et les USA sur 165 -190 kHz ou 160 -190 kHz, et 71.6 - 74.4 kHz pour la Grande-Bretagne.

En 1997 14 pays de la CEPT ont appliqué la recommandation 62-01 E et introduit la bande des 2200 m (135,7 - 137,8 kHz). 4 ans plus tard, hormis des petits problèmes et perturbations sur cette bande expérimentale sensa-

tionnelle, il est question de l'introduire dans tous les 43 pays de la CEPT et d'attribuer les fréquences à l'échelon mondial. En HB9 sont QRV sur 2200 m: Toni HB9ASB, Marco HB9BGG, Bert HB9DCE et Paul HB9DFQ. En plus, en réception souvent Walter HB9TK et Peter HB9YB. Les intéressés peuvent s'annoncer auprès de HB9DCE ou HB9ASB.
A ce jour des liaisons jusqu'à 6'700 km ont été établies, dont un QSO transatlantique entre VE1ZZ et G3 e l'Angleterre.

3.2 Au dessus de 30 MHz

La convoitise du côté commercial sur nos bandes VHF, UHF et SHF est toujours aussi grande, et il faut citer en particulier:

- QRO-SRD (=short range devices) entre 135 kHz et 30 MHz
- Duty-cycle sur des segments spéciaux en 433 MHz
- RFDI's, Bluetooth et d'autres systèmes sur 2,4 GHz
- Des radars automatiques à large bande sur 24 GHz (largeur de bande 10 GHz, fréquence médiane 24,05 GHz)

3.3 IARUMS (IARU Monitoring System)

Grâce au bulletin mensuel IARUMS (les intéressés s'adressent à USKA-Bandwacht) de nombreux services de surveillance d'état se sont mis à extraire les intrus de ces bulletins et à prendre les mesures en conséquence à leur égard.

Les amateurs suisses sont invités à faire part de leurs observations relatives aux intrus et à d'autres infractions aux dispositions des concessions à l'USKA-Bandwacht (guard@uska.ch). Ne signaler que les cas évidents et significatifs, TNX.

Après une phase de mise en route, l'USKA-Bandwacht (surveillance des bandes de l'USKA) apportera sa contribution mensuelle à l' IARUMS.

3.4 PLC (également PLT, power line transmissions, resp. DPLT, digital power line transmissions)

Comme la reconnaissance des effets ennuyeux des PLC sur les bandes d'amateurs n'a été reconnue que tardivement, on a tenté d'y remédier. L'IARU a pu intervenir avec succès pour des objets civils et militaires importants comme l'OTAN ou l'EBU et envisage de soutenir également le radioamateurisme. Il faut rappeler que l'OFCOM, grâce aux efforts de l'USKA à propos des PLC, a tenu compte des demandes des amateurs dans ses «Directives techniques sur les PLC». L'USKA saisira l'occasion de la conférence de l'IARU R1 à Saint-Marin, pour obtenir que les affaires PLC soient réglées en faveur des amateurs pour toute la Région 1.

4. Extension de la bande exclusive 7 MHz (par WB7SCL, Walt)

L'old man 7/8 renseignait sur les efforts de l'IARU touchant la bande des 40 mètres. Toute l'IARU prévoit pour le WRC 2003 de définir la plage de 7,0 à 7,3 MHz en exclusivité pour le radioamateurisme à l'échelon mondial. Mais il reste encore beaucoup à faire d'ici là pour persuader tous les services radio concernés. Il faut encore résoudre les difficultés suivantes:

- attribuer plus de fréquences de radiodiffusion entre 7 - 10 MHz, aussi comme nouveauté pour la radiodiffusion numérique
- placer un segment de 6 MHz de largeur de bande entre 420 - 470 MHz pour SAR (v. chap. 5 ci-dessous); la WRC 97 considérait 432 - 438 MHz comme adéquate (mais rien n'avait alors été décidé)
- plusieurs bandes non exclusive sont également prévue à des fins militaires; il faut trouver des solutions avec l'armée pour les fréquences dans la plage des 7 MHz.

Les pronostics pour la bande des 7 MHz sont toujours optimistes à condition qu'une situation win-win puisse être obtenue pour tous les utilisateurs de ces fréquences.

5. Earth exploration satellite Service (EESS) dans la plage 420 - 470 MHz (par VE3PU, Ken)

Les services commerciaux revendiquent une bande de 6 MHz dans la plage de 420 et 470 MHz pour le Synthetic Aperture Radar (=SAR) des satellites.

C'est quoi SAR? SAR utilise le mouvement des satellites pour «synthétiser» une antenne, le signal étant diffusé sur une large plage de fréquences en une impulsion relativement longue. A la réception les impulsions réfléchies sont compressées, ce qui permet une restitution fidèle. SAR permet d'obtenir ainsi de vraies images.

Pourquoi 440 MHz ? En utilisant une longueur d'onde de 70 cm, SAR peut explorer la surface terrestre et par exemple constater des dommages dans le système radiculaire des

arbres. SAR permet donc d'examiner l'état de santé des forêts (particulièrement les forêts tropicales).

L'IARU s'efforce de trouver une nouvelle fréquence qui n'interfère pas avec la bande des 70 cm des amateurs. Les fabricants ont pour le moment développé un SAR low power qui ne produit pratiquement pas de QRM sur 70 cm. L'IARU a aussi convaincu les fabricants qu'une attribution correspondant ne peut s'effectuer sur la base de conditions techniques et opérationnelles claires comme:

- force autorisée pour les signaux terrestres
- force du champ qui peut être toléré par les satellites d'amateurs
- temps d'interférence acceptable sur 70 cm
- définition de zones géographiques où SAR peut être mis en service.

6. Liaisons radio par des amateurs lors de catastrophes (par W4PI, Paul)

Les radioamateurs ont des compétences, des spécificités et des particularités souvent méconnues de la population, comme:

- presque 3 millions de radioamateurs dans le monde
- très indépendants des infrastructures, des réseaux téléphoniques et d'autres services radio
- haut niveau de compétence couplé avec de grandes capacités d'improvisation
- sont répartis tant en zone urbaine que sur les territoires peu habités
- peuvent sans difficultés techniques intégrer des tiers et passer par internet
- beaucoup ont l'expérience de conditions dures par leur participation aux Field-Days et à des expéditions
- sont rapidement prêts à prêter assistance lors de catastrophes.

Basé sur cela, l'UIT a édité le «Handbook on Disaster Communications» en collaboration avec l'ONU (OCHA) et l'UIT-D. Il va être réédité et comporte diverses variantes d'engagements communs avec les amateurs, la police, les pompiers, les ambulances, les services de secours, les hôpitaux, les gouvernements, les EM de crise, les services météo, les militaires et la protection civile.

Lors des évènements suivants les radioamateurs ont joué un rôle significatifs:

- 2001 World Trade Center et Pentagone
- 1999 Séisme en Turquie
- 1998 Ouragan «Mitch» en Amérique centrale
- 1998 Chute du SR-111 Swissair (près d'Halifax)
- chaque année ouragans, inondations et incendies.

Lors du drame du SR-111, les radioamateurs ont apporté une aide substantielle en assurant

- des liaisons radio avec les service de secours
- des liaisons radio avec la Croix Rouge, les gardes côtiers et la Navy
- des liaisons radio entre les centrales d'engagement, la Croix Rouge et l'EM de crise.

D'une manière générale il s'est avéré que, sans l'aide et l'engagement difficile des radioamateurs lors de catastrophes, les secours auraient été notablement plus longs à venir et il y aurait eu plus de victimes à déplorer.

Appel: Afin de présenter à temps les demandes des membres USKA à la conférence IARU de Saint-Marin, faites vos annonces jusqu'à XMAS 2001 à iaru@uska.ch.

Willy Rüsch, HB9AHL

Liebe OM's

Meine Frau hat mich überredet, wir fliegen am 14. Dezember 2001 für 14 Tage nach Guadeloupe.

Ich werde dort mit einem Dipol und einem YAESU FT-100 vorzugsweise auf 20 und 15 Meter in SSB unter FG / HB9CRU qrv sein.

Grüsse, Gregor, HB9CRU

VHF·UHF·MICROWAVES

UKW-Verkehrsleiter / Responsable du trafic OUC:
Pirmin Kühne (HB9UAK), Gärteli 6, 3210 Kerzers

IARU Region 1 UHF/Microwaves Contest 6/7 October 2001

(Swiss results only)

	Call	Loc	Height	QSO	Score	BestDx	Loc	Call	TRX Pwr Ant Preamp
Category 3 432 MHz single operator									
1	HB9KAG/p	JN37WE	730	86	18617	666	JN89AR	DL5Z	IC402 100 2*21 18dB
2	HB3YBQ	JN47GL	436	39	9033	673	JO33KK	PI4GN	FT736 25 9Y 20dB
3	HB9OCR	JN46JB	1600	40	6326	528	JO30EM	DK3OS	FT847 100 23Y+17Y yes
4	HB9AOF	JN36AD	420	30	4664	491	JN53LK	I5VNY/5	FT726 100 19Y yes
5	HB9RNL	JN37SN	274	20	4053	616	JO33FB	PA6C	TS2000 110 19Y 20dB
6	HB9ABN	JN47QK	740	27	2762	383	JN78DK	OE5VRL/5	IC402 25 21Y
Category 4 432 MHz multi operator									
1	HB9JNX	JN47QG	2504	215	56065	798	JO44SK	DL8UD	IC474 150 2*11Y
2	HB9BA/p	JN37SG	1284	163	38477	846	JO73EM	DK3OS	IC402 400 19Y MGF1502
3	HB9MPU/p	JN47HD	1000	33	8101	676	JO33FB	PA6C	FT847 300 12Y
4	HB9BI	JN36QR	1450	20	4894	708	JO33FB	PA6C	IC490 200 19Y SSB
5	HB9MM/p	JN36DO	?	25	2841	389	JN54IW	I4JTU	FT847 50
Category 5 1,27 GHz single operator									
1	HB9MIO/p	JN37WA	1325	15	2921	461	JO50TI	DB6NT	IC202+XV 10 25Y 1dB
2	HB9KAG/p	JN37WE	730	19	2226	306	JN59IE	DK2GR	FT290/OE9PMJ 15 1.4m
3	HB9AOF	JN36AD	420	8	455	226	JN24PE	F6BVA/p	IC706/LT23 80 4*23Y yes
4	HB9ABN	JN47QK	740	6	427	149	JN48CM	DL0ET	IC202+XV 1 26Y yes
5	HB9RNL	JN37SN	274	2	146	118	JN48CM	DL0ET	FT736 50 26Y 20dB
Category 6 1,27 MHz multi operator									
1	HB9MM/p	JN36DO	?	16	1835	251	JN48JC	DK0PX	IC1275 100
2	HB9MPU/p	JN47HD	1000	6	427	107	JN48JC	DK0PX	FT736 10 1.4m
Category 7 2,35 GHz single operator									
1	HB9MIO/p	JN37WA	1325	8	1576	461	JO50TI	DB6NT	IC202+XV 8 30Y 1dB
2	HB9IR/p	JN37SH	1100	1	41	41	JN37WA	HB9MIO/p	IC202+XV 1 0.7m
Category 8 2,35 GHz multi operator									
1	HB9MPU	JN47HD	1000	2	172	102	JN48JC	DK0PX	Home 4 1.4m
Category 9 3,4 GHz single operator									
1	HB9MIO/p	JN37WA	1325	4	1110	461	JO50TI	DB6NT	IC202+XV 5 30Loop 1dB
Category 11 5,7 GHz single operator									
1	HB9MIO/p	JN37WA	1325	4	347	138	JN48JC	DK0PX	IC402+XV 5 0.7m 1dB
2	HB9IR/p	JN37SH	1100	2	70	41	JN37WA	HB9MIO/p	IC202+XV 0.2 0.7m

	Call	Loc	Height	QSO	Score	BestDx	Loc	Call	TRX Pwr Ant Preamp
Category 12 5,7 GHz multi operator									
1	HB9AMH	JN37OE	1300	4	425	282	JN38VS	F1CLQ/p	IC202+XV 20 1D 0.8dB
2	HB9MPU/p	JN47HD	1000	2	172	107	JN48JC	DK0PX	Home 2.5 1.4m
Category 13 10,3 GHz single operator									
1	HB9CZF/p	JN37SH	1200	8	2169	519	JN78DK	OE5VRL/5	TRXV 5 0.6m
2	HB9MIO/p	JN37WA	1325	9	1073	306	JN58TC	DK9MN	IC202+XV 5 0.7m 1dB
3	HB9EAH/p	JN37VI	1120	5	202	78	JN37NV	F1AHO/p	IC202+XV 2 0.5m
4	HB9IR/p	JN37SH	1100	4	161	72	JN37NV	F1AHO/p	IC202+XV 1.4 0.6m
Category 14	**10,3 GHz multi operator**								
1	HB9AMH/p	JN37OE	1300	9	932	194	JN47TT	DF6TK	Home 12 0.9m 0.8dB
2	HB9MPU/p	JN47HD	1000	3	279	107	JN48JC	DK0PX	Home 0.2 0.4m
Category 15	**24 GHz single operator**								
1	HB9MIO/p	JN37WA	1325	4	283	113	JN47GW	DK4GD	FT290+XV 1 0.7m 1.8dB
Category 16	**24 GHz multi operator**								
1	HB9AMH/p	JN37OE	1325	1	53	53	JN37WA	HB9MIO/p	IC202 1.3 0.6m 2dB
Category 17	**47 GHz single operator**								
1	HB9MIO/p	JN37WA	1325	1	80	80	JN47BR	DK4GD/p	FT290+XV 0.03 0.5m 10dB
Category 19	**76 GHz single operator**								
1	HB9MIO/p	JN37WA	1325	1	80	80	JN47BR	DK4GD/P	IC202+XV 0.0001 0.5m 20dB
Category 25	**241 GHz single operator**								
1	HB9MIO/p	JN37WA	1325	1	1	1	JN37WA	HB9MJY/P	IC202+XV 0.000001 0.15m 30dB

Multi Op Stations

HB9JNX	HB9JNX,HB9AHD,HB9BHW,HB9DKZ,HB9DRD,G4KLX
HB9BA/p	HB9FND,HB9MNX,HB9TDP,HB9RNQ,HB9SQV,HB9OOI,HB9FMD,HB9SNW
HB9MPU/p	HB9MPU,HB9PJM
HB9BI	HB9GCC,HB9GBD,HB9CUP,HB9TBK
HB9MM/p	HB9VJV,HB9TJM,HB9TJU,HE9NZT als Helfer
HB9AMH/p	HB9AMH,HB9MIN

Unser UKW-TM ist nun auch auf KW QRV

Pirmin Kühne, ex HB9UAK, hat kürzlich die CW-Prüfung bestanden und ist ab dem 9. November Inhaber des Rufzeichens HB9DTE. Wir wünschen ihm viel Glück und Vergnügen beim Durchstreifen der Kurzwellen.

HB9AHL

DX

Redaktion: Albert Müller (HB9BGN), Alpenblick 10, 8311 Brütten
Peter Egger (HB9BMY), Südstrasse 32, 2504 Biel
Erich Zimmermann (HB9CMZ), Ziegelfeldstrasse 25, 4600 Olten

Die DX-Welt im Oktober

Der Durchschnittswert des Solarflux erreichte im Oktober 209 und war damit nur wenig tiefer als im Vormonat (232). Auch die Sonnenfleckenzahl lag 10 % tiefer, und es gab gleich viele erdmagnetisch ruhige Tage wie im September. Die meisten Solarflares traten in der zweiten Monatshälfte auf, nämlich 28 gegenüber 5 in der ersten Hälfte. Der A-Index erreichte am 23. den Monatshöchstwert von 53 und am 29. nochmals 38. Dazwischen lagen jedoch 5 erfreulich ruhige Tage. Alles in allem ein weiterer Monat mit recht guten DX-Bedingungen, über die sich die verschiedenen Expeditionen sicher gefreut haben. Bleibt zu hoffen, dass sich auch der November von der guten Seite zeigt, erwartet doch die ganze DX-Welt mit Ducie Island ein neues DXCC Entity.

FR5ZU/T verlängerte seinen bis 6. Oktober geplanten Aufenthalt und blieb bis am 13.10. auf Tromelin. Er war vorwiegend auf 10, 15 und 20m in SSB anzutreffen aber auch erfreulich oft in RTTY. Aus dem Pazifikraum gab es im Oktober wieder einiges zu melden. FO/HG9B war ab Mitte Oktober von Tahiti und vom 18.10 bis 5.11. von Rurutu (Australes) QRV, mehrheitlich in SSB auf 10, 15 und 20m, gelegentlich aber auch auf 30m. FO/SP9FIH besuchte Nuku Hiva (Marquesas) und war dort ab dem 23.10. auf allen fünf Bändern von 10 - 20m in SSB zu erreichen. Auf 40 und 80m wurde er nur von US-Stationen (hauptsächlich Westküste) gemeldet. Bei beiden fiel auf, dass mit FO/Homecall gearbeitet wurde, wie das bereits vor einem Jahr bei FO/DL7FT der Fall gewesen war. Dazwischen waren jedoch europäische Besucher mit ganz normalen FO Rufzeichen zu hören. Irgendwie könnte diese uneinheitliche Praxis bei der Erteilung von Gastlizenzen vielleicht auch bei den DXCC-Päpsten in Newington zu Fragen führen. ZK1ETW (SM7ETW) war vom 4. – 13. Oktober in Rarotonga, vom 14. – 20. in Penrhyn (N. Cook) und anschliessend noch bis am 25. in Aitutaki (S. Cook). Hauptsächliche Aktivität auf 10, 15 und 20 m mit etwas 12 und 17 m, alles in SSB. ZM8CW, Jacky (ZL3CW ex F2CW) war ab 31.Okt. auf Kermadec. Er wollte bis 26. November bleiben, jedoch nur in seiner Freizeit QRV sein. Erwartungsgemäss gab es Riesen Pileups. Leider missbrauchte auch ein Pirat das Rufzeichen, fiel jedoch bald auf, da er Jackys Operatingstil nicht gut genug nachahmte! Nach dem 3. November war von Jacky nichts mehr zu hören, und eine Woche später kam die Nachricht von einer frühzeitigen Rückkehr nach Neuseeland. Das für die Rückreise geplante Schiff sei zu früh gekommen. T2T: Vier japanische DXer reisten Ende Oktober nach Tuvalu um dort vom 3. – 11. November Betrieb auf allen Bändern zu machen. Sie waren gleich zu Anfang stundenlang mit guten Signalen und gutem Operating zu hören. Trotzdem herrschte das bekannte Chaos auf der Frequenz. Viele hielten sich nicht an die Anweisungen des DX-Operators. Wer bisher glaubte, das treffe für HB9er nicht zu, hat sich wohl arg getäuscht: Als der DX-Operator nach über 2 Stunden Europa eine Zeitlang «Southamerica only» verlangte und das auch nach jedem QSO unmissverständlich sagte, rief unter vielen anderen auch ein bekannter Schweizer OM (mit Honorrollstatus) ununterbrochen weiter, bis ihn jemand auf der DX-Frequenz belehrte, HB9 sei nicht in Südamerika. Sogar im grössten Pileup bleibt man eben nicht anonym! Das scheint noch nicht allen bewusst zu sein. Wer würde sich denn vor seinen Kollegen blamieren wollen? Allerdings war auch die Bemerkung auf der DX-Frequenz fehl am Platz. Zwar nicht die Bemerkung selbst, aber dass sie auf der DX-Frequenz erfolgte, wo ein erfahrener DXer prinzipiell nie sendet.

HB9BGN

DX-Calendar

3X - Guinea: Francois, VE2XO, will be back in Guinea at the end of december or beginning of January as 3XY6A. Maybe he will also operate from Rooma Isl. (AF-051) with a special callsign.

KC4 - Antarctica: Chris, KC4/N3SIG, is active mainly on 15, 17 and 20 meters SSB from McMurdo Station on Ross Isl. (AN-011) until March 2002. QSL via AI3D.

R1 - Antarctica: Alex, RA1PC, will be QRV as R1ANC from the Russian Antarctic Base «Vostok» until late January 2002. QSL via DL5EBE.

T88 - Belau: Hiro, JK1FNN, as T88HA and his wife Mie, 7L1MKM, as T88MY, will be active between 30.Dec. and 3.Jan.2002 on Palau (OC-009) on CW/SSB/RTTY. QSL via JK1FNN.

ZL - New Zealand: Members of the Hamilton Amateur Radio Club in Hamilton will be operating special event station ZL6JAM from 26.Dec.-6.Jan.2002 at the 16th New Zealand Scout Jamboree at Mistery Creek. QSL via ZL6JAM, POBox 606, Hamilton, New Zealand.

AS - 079 Miyako Isl.: Take, JI3DST, will be QRV from 29.Dec.-5.Jan.2002 as JI3DST/3 on 6, 10, 12, 15, 17 and 40 meters SSB.

AS - 126 Tarutao Isl.: Winit, HS1CKC and Champ, E21EIC, plans to be QRV from 8.-15.Dec. with 9 other operators on CW/SSB/RTTY/PSK31/SSTV/FM, 10, 15, 20, 80, 160m and FM/SSB on VHF as E29AL. QSL via HS0GBI.

OC - 215 Siberut Isl.: Adi, YC3MM, will be on this island in the third week of December.

DXCC-News: OJ0VR-Market Reef, HK5QGX/0M-Malpelo Island, TT8DX-Chad and TT8JE Chad are good now for DXCC-credit.

Pirates: 4W1RO, 4W/N7RO and 8Z0A are pirates. So don't waste your time and money on this one.

HB9CMZ

QSL-Information

Galapagos Islands - QSL - routes: **HC8A** via KU9C; **HC8GR** via N5KO; **HC8L** via N2AU; **HC8N** via AA5BT and HC8Z, **HD8Z** via NE8Z.

5W0MO via OM2SA, Juraj Sipos, 93013 Trhova Hradska, 550, Slovak republic.

5Z4TT via SP5TT, Andrzej Pawel Ozga, ul Potocka 9 m 9, 01 - 652 Warszawa, Poland.

C6AKO via W5OXA, Ernst E. Orman Jr., 15625 Little Joe Rd., Biloxi, MS 39532, USA.

DT2001PAF via DS2AXU, Yun, POBox 80, Pyong Taek, 450-600, South Korea.

E29AL via HS0GBI, Cherchai Yiwlek, POBox 1090 Kasetsart, Bangkok 10903, Thailand.

EP3AST via POBox 14965/139, Teheran, Iran.

FR5FD via Patrick Lebeaume, 40 Rue Louis Desjardins, 97411 Bois de Nefles, St. Paul, Reunion Island, via France. (direct only).

GJ2A via Jersey Amateur Radio Society, POBox 338, Jersey, United Kingdom, JE4 9YG.

H44MA via VK2GR, A.B. Mason, 21 Grangewood Place, West Pennant Hills, NSW 2125, Australia.

HC1HC via NE8Z, Rick Dorsch, POBox 616, Hamburg, MI 48139, USA.

PS8HF/p and **PS8NF/p** via POBox 110, Teresina, 64001-970, Brazil.

RM9A via UA9ACJ, Henry Litvinov, POBox 737, Snezhinsk, Chelyabinsk obl, 456775, Russia.

TJ2RSF via EA4AHK, Miguel Hernando Menendez, POBox 10, 28400 Villalba, Madrid, Spain.

VB2V via VE3BY, Carleton Styan, RR1, Glencairn, Ontario L0M 1K0, Canada.

VY0/W2NTJ (13. Aug. - 15. Oct. 2001) via VE3LYC, Cezar Trifu, 410 College St., Kingston, Ontario K7L 4M7, Canada.

WH6ASW/KH2 via Ramon E. Fabree, POBox 1693, Alea, Hawaii 96701, USA.

XF2RCS via KA9WON, Lonnie W. Miller, 12618 Thistle Ridge Close, Roscoe, IL 61073, USA.

ZK1CG and **ZK1USA** via ZL1CG, H.B. Sims, 8 Rata Street, Mangakino 2391, New Zealand.

ZK1CG (CQWW SSB Contest), **ZK1APM, ZK1ASQ, ZK1AKF** and **ZK1VVV** via VE7XF,

Ralph George Parker, 5330 Wallace Ave., Delta, BC, V4M 1A1, Canada.

ZK1ETW via SM7ETW, Jan O. Bergsten, Agersryd, S - 57893 Aneby, Sweden.

ZK1KDN and **ZK1NCF** via JR2KDN, Yuichi Yoshida, Kato Bldg. 4F 529, Rokugaike, Kita 462, Japan.

ZM8CW via **ZL3CW,** Jacky Calvo, POBox 593, Pukekohe 1800, New Zealand.

HB9CMZ

DX-Report

CW-Log Oktober (Zeiten UTC)

40 m
18 - 21: OD5/OK1MU, OX3IPA

20 m
06 - 09: ZK1VVV (N.C.)
09 - 12:

17 m
06 - 09: 9N7QK, T32EQ

15 m
06 - 09: JT1BH
09 - 12: BX2AE, 3D2AG, JT1CS
12 - 15: BD5WW, TL8DV, ZF2QL
15 - 18: 9M6JQT, 9M8FC, VR2PX

12 m
06 - 09: E30NA
09 - 12: VK9KND
12 - 15: KH3/KH0T, 3DA0DF

10 m
06 - 09: 3D2CI, 3D2AQ, KL7Y, KL7AC, EX2A, 4K0LO
09 - 12: 3W2DC, 3W9HRN, NH6JC
12 - 15: TL8DV, 3DA0DF
18 - 21: KH6AP

SSB-Log Oktober (Zeiten UTC)

80 m
03 - 06: IH9P, IG9A, CU2CE

40 m
00 - 03: IG9A, IH9P, VY2SS, TI1C, VP5T
03 - 06: J3A, FM5DN, 9Y4TBG, AV4A, EA9LZ, VP2E, CQ9K
06 - 09: D44TC

20 m
03 - 06: VP2E, J6R, 8P4B
06 - 09: D44TC, XP1AB, KL7RA, XE1L, IH9P
09 - 12: 3D2CY
18 - 21: V26B, P40A

17 m
06 - 09: ZK1ETW
09 - 12: D44BS
12 - 15: V63SC, T2T
15 - 18: ZF2ZZ

15 m
06 - 09: 6W1/F5JJW, HC8Z, KL7Y
09 - 12: BI5Q, J3A, VY2SS, VP5B, EX9A
12 - 15: VK0LO
15 - 18: AH2R, XP1AB, 9G5KW, 8P4B, ZF2ZZ
18 - 21: V26B

12 m
12 - 15: 4W/CU3FT
15 - 18: BA3/DJ3KR, ZF2ZZ
18 - 21: ZL7/G3TXF

10 m
06 - 09: 3D2CY, 3D2AG, D2GG,
09 - 12: EX9A, EK2WA, TF3IRA, VR2MY, UP0L, CO8ZZ
12 - 15: A71MA, DJ7CF/6Y5, FR5ZU/T, VK9LO, 9H2CA
15 - 18: D2EB, EA9AR, D44TC, 4L0G, OX3MX, ZF2ZZ, C98DC
18 - 21: HP1/DL7CM, NP3FD, YN4SU, KP4DKE, VK + ZL long path

* = nur gehörte Stationen

Vielen Dank für die Logauszüge und Berichte von: HB9AAL, HB9ATH, HB9HT, HB9MO, HB9QA, HB9QQ
Senden Sie bitte Ihren DX-Bericht bis 1. Jan. 2002 an:
Albert Müller, HB9BGN, Alpenblick 10, 8311 Brütten

QRPeters DX-Ecke

Zuerst wollte ich die Station nicht mit in die Ferien nach St. Antoni (FR) nehmen, da ich den zeitlichen Aufwand für die Installation meiner portabel Vertikalantenne scheute. Aber dann dachte ich, ich könnte es bereuen, zwei Wochen ganz ohne Funk dazusitzen, und ich sagte mir: «QRP macht auf alle Fälle Freude, auch mit einer Vertikalantenne.» Ich konnte nicht ahnen, wieviel Freude ich tatsächlich haben würde. Während meinen Ferien waren die DX-Bedingungen schlicht hervorragend. So war auf 28 MHz KL7J an meiner Vertikalantenne mit S9 zu hören. Oder so hörte ich am 6.10. um 18.00 UTC KH6AT auf 28.005.0 MHz CQ rufen. Er war bei mir ganz knapp über der Grasnarbe. Da KH6AT mindestens 100 W hatte, war es sinnlos zu rufen. Natürlich rief ich trotzdem, und er kam tatsächlich zurück und gab mir einen Rapport von 449! Offensichtlich leitete die Ionosphäre wieder einmal besser in die DX-Richtung als umgekehrt. Da ich mich nicht erinnern kann, Hawaii jemals zuvor auf 28 MHz gehört zu haben, hörte ich KH6AT weiter zu. In der folgenden Stunde wurde er immer lauter. Dadurch nahm auch das Pileup zu, und KH6AT machte Split. Obwohl er um 19.04 UTC bei mir noch immer mit S7 ankam, versiegte das Pileup und er rief wieder CQ. Da ihm keiner antwortete, konnte ich nicht widerstehen und rief ihn nochmals an. KH6AT kam sofort zurück und gab mir 559. Diesmal stimmte das Verhältnis zwischen den gegebenen Rapporten. Danach rief KH6AT nochmals erfolglos CQ und machte QRT. Dass ich sozusagen der Erste und der Letzte war, erkläre ich mir so, dass ganz flache Abstrahlungswinkel zum Zuge kamen, die ich dank meiner Hanglage mit meiner Vertikalantenne erzielen konnte.

In CW konnten folgende Stationen gearbeitet werden:

7 MHz:	J79RL
10 MHz:	SV5/DL1ARD/p*
14 MHz:	DS5AAQ*, ZK1NCP, 5Z4KE, 5H2MN, CT3/DL7DF
18 MHz:	HO1A*, SV9/DL1VDL, 5WØMO, E3ØNA, XU7ABW
21 MHz:	BX7AA*, TG/DL1CW*, JY5HN*
24 MHz:	9N7QK, BV3/DJ3KR*, 3DAØDF*, 8Q7LM*, VK9KND, D44CF
28 MHz:	KH6AT*, KL7J*

* = mit meiner Vertikalantenne gearbeitete Stationen.

Während meinen Ferien war ich bei Peter Demme (HB9AAL) zu Besuch. Ich nahm den K2 mit, und mit Hilfe seiner 3-Element Quad gelang es mir, 9N7QK am letzten Tag seiner Aktivität zu arbeiten.

Obwohl ich 3DAØDF sozusagen «hügelaufwärts» arbeiten musste, schaffte ich es, diese DXpedition mit meiner Vertikalantenne zu arbeiten. Der Operator muss ausgezeichnete Ohren gehabt haben.

Von den Ferien zurück hörte ich 5WØMO mit ausgezeichnetem Signal auf 18 MHz. Ein QSO gelang aber erst beim zweiten Anlauf, als der Andrang gerade ein wenig nachliess.

XU7ABW hatte offensichtlich grosse Schwierigkeiten, mein schwaches Signal im QRM des Pileups aufzunehmen, gab sich aber sehr viel Mühe, so dass das QSO schliesslich doch zustande kam.

Seitdem mich Hugo Huber (HB9AFH) mit seinem K2 gearbeitet hat, als ich von Penrhyn aus QRV war, träumte ich von einem QRP QSO mit diesem wunderschönen Atoll am Ende der Welt. Als JI1NJC und JR2KDN auch dieses Jahr wieder von Penrhyn aus QRV wurden, beschloss ich, alles daran zu setzen, um zu einem QRP QSO zu gelangen. Nachdem ich die Propagation nach ZK1 ein paar Tage lang beobachtet hatte, griff ich zum Telefonhörer und rief meinen überaus grosszügigen Gastgeber Warwick Latham (ZK1WL) an, um mit ZK1NCP einen Sked zu vereinbaren. Obwohl es in Penrhyn noch nicht sehr spät war, schlief Warwick bereits. Warwick hatte trotzdem Verständnis für mein Anliegen, sagte aber, ich solle ihm ein E-mail mit den entsprechenden Angaben senden. Ich schlug vor, ZK1NCP solle mich jeden Tag um 08.00 UTC auf 14.056.0 +/- 1 kHz rufen, beginnend vom 25.10. Aufgrund meiner eigenen Beobachtungen und der Prognose des Ausbreitungsprogramms von W6EL sollten die Signalstärken für ein QRP QSO um diese Zeit ausreichen. Am 25.10. war ich um 07.55 UTC auf der vereinbarten QRG. Knapp oberhalb und unterhalb hörte ich starke europäische Stationen. Was, wenn ZK1NCP diese nicht hörte, mich auf der QRG einer dieser Stationen rief und von dieser zugedeckt wurde? Und ob Warwick mein E-mail wohl bereits gelesen hatte? – Um 07.59 UTC hörte ich auf 14.056.0 MHz: «HB9BMY HB9BMY HB9BMY DE ZK1NCP ZK1NCP ZK1NCP K» Ich rief ZK1NCP an, er kam aber nicht zurück, sondern rief mich erneut. Ich warf einen Blick auf die Rotoranzeige. Der Beam stand genau nach Norden. Ich drehte ihn nach Nordwesten, und das Signal von ZK1NCP wurde deutlich stärker und kletterte auf S6. Nach-

dem ZK1NCP sein «K» gegeben hatte, rief ich ihn erneut, und diesmal wurde ich sofort gehört. Er gab mir 419 und bestätigte mein Call mit «HB9BMY/QRP». Offensichtlich hatte er es gar nicht eilig und gab mir noch seine QSL Adresse. Ich war total überwältigt und fasziniert, dass unser Sked bereits beim erstenmal geklappt hatte. Wie der erhaltene Rapport zeigt, hätte ich ohne die Möglichkeit eines Skeds weitab von den gängigen DX-Frequenzen nicht die geringste Chance gehabt, ZK1NCP zu arbeiten.

Peter Egger, HB9BMY

HB9O

HB9O und Öffentlichkeitsarbeit

Liebe OM's, XYL's und YL's,
wir alle wissen, dass die Zukunft unseres Hobbys von unserer Fähigkeit abhängt, den Amateurfunk als spannende und lohnenswerte Freizeitbetätigung in der Öffentlichkeit darzustellen. HB9O ist für diesen Zweck eine ideale Plattform. Hier haben wir die Gelegenheit, unser Hobby nicht nur vorzuführen, sondern interaktiv mit einem grossen Publikum zu diskutieren. Ich erinnere daran, dass sich jeweils zwei Operateure an der Station befinden: einer, der den Funkbetrieb abwickelt, während der zweite Operateur den Kontakt zum Publikum sucht und Fragen beantwortet. Die Station ist jedoch nur an drei Wochentagen besetzt. Die Arbeitsgruppe HB9O hat sich darum Gedanken gemacht, wie HB9O auch dann für die BesucherInnen interessant ist, wenn die Station unbesetzt ist.
Zu diesem Zweck hat die Didaktikgruppe bestehend aus Hans Bertschi, HB9AQF, und Paul Jenö, HB9DPJ, ein Konzept erarbeitet, das dem Publikum den Amateurfunk auf einer sogenannten Infokonsole näherbringen soll. Das Konzept wird von Peter Stirnimann, HB9PAE, so umgesetzt, dass die BesucherInnen eine Browser-orientierte Show auf einem Touchscreen durchblättern können.
Die Didaktikgruppe hat sich intensiv mit der Frage beschäftigt, was eine solche Show beinhalten soll. Untersuchungen haben gezeigt, dass der durchschnittliche Museumsbesucher/Besucherin etwa sechs Minuten an einem Ausstellungsobjekt verbringt. Eine solch kurze Verweilzeit erlaubt natürlich nur ein stichwortartiges Vorstellen des Amateurfunks. Wir haben uns bemüht, auf wenigen Seiten zu zeigen, was Amateurfunk ist, was AmateurfunkerInnen machen, wie sie miteinander kommunizieren, und wie man AmateurfunkerIn wird. Kurzum, ein Hobby wird stichwortartig vorgestellt, so dass die BesucherInnen mit den allernötigsten Informationen versehen werden. Selbstverständlich verweisen wir auch auf die USKA Home Page, so dass, falls das Interesse geweckt wurde, dort weitere Informationen nachgesehen werden können.
Um diejenigen BesucherInnen zufriedenzustellen, die gerne mehr über den Amateurfunk wissen möchten, haben wir eine zweite Show entworfen, die wesentlich tiefer ins Detail. Im wesentlichen werden die Betriebsarten etwas näher vorgestellt (Morsetelegrafie, Sprechfunk, RTTY, Packet Radio, PSK31, Fax, ATV und Satellitenfunk), Antennen und die Radiowellenausbreitung kurz behandelt, sowie ein kurzer Abriss der Geschichte des Amateurfunks und der Entstehung von HB9O gegeben. Wir haben uns bemüht, diese vielfältigen Aspekte der Zuschauerschaft einfach und optisch einprägsam darzustellen.
Hingegen nützen alle Bemühungen nichts, wenn der Besuch an der Infokonsole lediglich in passiver Informationsaufnahme endet. Um die ZuschauerInnen zu beschäftigen, lassen wir sie zum Beispiel morsen: Peter Stirnimann hat eine Seite entwickelt, die eine Tastatur zeigt und bei Berühren das Morsesignal des entsprechenden Buchstabens ausgibt (Abb. 1). Die Idee dazu haben wir im Internet gefunden (1). Versuchen sie es mal selbst. Des weiteren lassen wir die ZuschauerInnen in die Kurzwellenbänder hören, so dass sie einen akustischen Eindruck vom Amateurfunk gewinnen. Dazu baut Peter Stirnimann einen PC Receiver in die Show ein (Abb. 2), an dem die ZuschauerInnen selbständig die Bänder nach Amateurfunkstationen absuchen können. In diesem Zusammenhang soll darauf

hingewiesen werden, dass eine ganze Reihe von Empfängern im Internet präsent sind (2), welche über Live Streaming die Aktivitäten auf den Bändern wiedergeben. Dies ist auch eine sehr gute Plattform, um den Amateurfunk in einfacher Form in den Schulen zu demonstrieren, besonders jetzt, wo alle Schulen in nächster Zukunft vernetzt werden! Des weiteren versuchen wir, das Internet an der Infokonsole konsequent einzubinden, indem Live APRS Daten eingespielt werden (z.B. (3)), oder die Position der jeweiligen Amateursatelliten mit J-Track (4) verfolgt werden können. Auf diese Weise versuchen wir, den ZuschauerInnen eine möglichst lebhafte Darstellung der relevanten Amateurfunkthemen zu bieten.

vy 73 vom HB9O Team
Dr. Paul Jenö, HB9DPJ

(1) http://www.soton.ac.uk/~scp93ch/morse/
(2) http://www.qsl.net/oe3mzc/receivers.html
(3) http://races.hamgate.net/java-aprs.html
(4) http://liftoff.msfc.nasa.gov/realtime/JTrack/Amateur.html

OSCAR

Thomas Frey (HB9SKA) Holzgasse 2, 5242 Birr
E-Mail: hb9ska@amsat.org

OSCAR-News

OSCAR-11

Die Mode-S-Bake wurde von Jerry, K5OE, und Michael, KD9KC, gehört. Jerry berichtete über ein S5-Signal bei TCA. Er benutzt einen 65cm-Spiegel mit Helix-Feed, DEM-Vorverstärker und einen Transystem 3733 Konverter. Michael empfing die Bake mit S4 über Rauschen mit einem 66 * 106 cm grossen Teil- oder Zylinderspiegel, 3733 Konverter und IC820H als Empfänger.

OSCAR-29

Die Kommandostation der JARL teilte mit, dass FO-29 weiterhin bis Anfang Dezember in Mode-JA verbleiben wird.

OSCAR-40

Wegen GPS/RUDAK-Experimenten im Orbit 433 war der Transponder zeitweise ausser Betrieb und lediglich die RUDAK-Baken A1 und B1 auf 2401.720 und 2401.847 MHz eingeschaltet. Die NASA war dabei, die eingehenden Daten vom GPS-Experiment auf AO-40 auszuwerten, man zeigte sich recht euphorisch.

Reinhard, DJ1KM, berichtete, dass BV2OL von Taipei, Taiwan, über AO-40 aktiv war.

Zwischen Orbit 454 und 464 wurde das Magnetorquing zur Fluglageregelung in Richtung ALON/ALAT 10/0 wieder aktiviert. Ausserdem wurde im Orbit 454 wieder ein Satz

YACE-Bilder aufgenommen, um die Fluglage zu bestimmen.

Für die Homepage der AMSAT-DL gibt es eine Spiegelung (Mirror) unter http://www.dj1km.de/amsat-dl/.

```
M QST AMSAT OSCAR-40                                  2001-11-01
      ALON/ALAT = 0/2, Orbit 454, Torquing toward 10/0.
   *** See N-block for schedule. NOTE: K-Tx passband ***
          *** Middle Beacon OFF: MA 70-87 ***
      The AO-40 team would like your telemetry files!
      Please «zip» compress your daily telemetry files
        and e-mail to: ao40-archive@amsat.org

N QST AMSAT OSCAR-40          ***SCHEDULE S2 Downlink***
                                                      2001-11-01
MA        250   030   070   087   118   138   220   250
----------+-----+-----+-----+-----+-----+-----+-----+
MB        |  *  |  *  |     |  *  |  *  |  *  |  *  |
RUDAK     |     |     |  *  |     |     |     |     |
Passband  |     | UL1 |     | UL1 |UL1+K| UL1 |     |
```

PCSat

Wegen häufigen Reset's wurde am 12. Oktober 01 temporär der Safe-Modus als normal erklärt, damit via W3ADO-1 und W3ADO-2 digipeatet werden kann. Die Calls PCSAT-1/2 wurden noch nicht aktiviert, der Up/ Downlink erfolgt via W3ADO-1 auf 145.825 MHz.

PCsat befindet sich bei einem guten Stromhaushalt in einem sicheren Zustand und in keinerlei Gefahr. Die 70 cm-Empfänger auf 435.250 MHz wurden wegen Erdschattendurchgängen von 35 Minuten Dauer pro Orbit ausgeschaltet. Damit können auch Mobilstationen auf 2m mit 1200 bps ihre APRS-Packets digipeaten. Tatsächlich scheint die Frequenz 145.825 MHz 3 kHz zu tief zu sein, sie liegt also bei 145.828 MHz.

Für Experimente wurde auch das GPS-Experiment aktiviert. WB4APR veröffentlichte das Programm PCSATLM0.EXE. Dies ist ein grafisches DOS-Programm, um Telemetriewerte online ab TNC darzustellen. Eine Auswahl für den COM-Port fehlt jedoch, wahrscheinlich wird der TNC nur an COM1 unterstützt. Man kann es trotzdem unter ftp://tapr.org/aprssig/dosstuff/APRSdos/pcsatlm0.exe herunterladen. Es läuft in einem DOS-Vollbildfenster auch unter Win9x/ME/NT und OS/2.

ISS

Während dem Orbit 16772 hörte Karl, DK5EC, die französische Astronautin Claudie Haignere. Sie rief eine französische Station, aber niemand antwortete. Ihr Signal war in Königswinter gut aufzunehmen, allerdings mit sehr schwacher Modulation. Claudie Haignere ist die Frau von Jean-Pierre Haignere, der der vorletzten MIR-Crew angehörte.

Im Orbit 16771 hörte Karl die ISS im Digi-Betrieb. Er hatte aber grosse Schwierigkeiten, darüber zu digipeaten, obwohl er nicht die schlechteste Anlage betreibt. Von den 10 gesendeten Paketen während dieses Durchgangs kamen gerade mal 1 oder 2 zurück. Karl nimmt an, dass die schlechte Effizienz nicht nur durch übermässiges terrestrisches QRM erzeugt wird, sondern durch Empfängerprobleme. Im Gegensatz zur guten alten MIR hört man hier nur ab und zu mal ein Paket des ISS-Digi.

Susan Helms, Astronautin der 2. ISS-Crew, während HAM-Betrieb

Eine ähnliche Beobachtung machte Karl schon einmal vor einem halben Jahr, als die US Astronautin Susan Helms mit HAMs über Europa Kontakt aufnehmen wollte, und sie niemanden hören konnte. Über den USA konnte sie jedoch erfolgreich einen «Field Day»-Betrieb abwickeln, für den sie sogar ausgezeichnet wurde.

Auf der NASA-Site http://www.spaceflight.nasa.gov/gallery/images/station/crew-2/html/s104e5092.html kann ein Bild von Susan während einem HAM-Betrieb heruntergeladen werden.

Redaktion: Dr. Peter Erni (HB9BWN), Römerstrasse 32, 5400 Baden
Packet: HB9BWN @ hb9aj E-Mail: hb9bwn@uska.ch

Transceiver portable SSB PLL QRP à transistors Bande 80 mètres

Werner Tobler (HB9AKN), Chemin de Palud 4, 1800 Vevey

5. Théorie de fonctionnement (voir figure 2, le schéma synoptique)

Préambule:
Nous restons persuadés que l'on réalise beaucoup mieux ce que l'on comprend parfaitement. C'est pourquoi nous nous efforcerons de donner le plus d'explications possibles en ne lassant si possible pas trop l'amateur peu théoricien. Cela évitera ainsi beaucoup de tâtonnements inutiles.

Les fréquences indiquées pour les oscillateurs à quartz sont des valeurs arrondies pour faciliter la compréhension, mais ne correspondent pas aux valeurs exactes réelles ajustées qui seront indiquées plus loin. Il se peut que l'amateur n'ait pas, à sa disposition les mêmes fréquences nominales de quartz que moi. Dans ce cas, il suffit, compte tenu des quartz dont il dispose, de réaliser les mélanges pour obtenir l'onde porteuse finale désirée, appliquée au dernier mélangeur. Peu importe donc les différentes valeurs intermédiaires de fréquences mélangées, l'essentiel étant d'aboutir à la bande 80 mètres à la sortie du dernier mélangeur.

On distingue trois parties dans ce schéma:

A) **La partie «Porteurs HF»** dont la finalité est d'alimenter l'une des entrées du troisième et dernier mélangeur avec un signal HF de fréquence convenable, ceci à partir du signal pilote prélevé sur le récepteur. La fréquence de ce signal est incrémentable à l'aide du clavier de la commande numérique du RX, par pas de 1 kHz. On obtient donc un signal incrémenté dans la gamme des 9 MHz, qui, mélangé avec le signal SSB de fréquence fixe 5,3 MHz, permettra d'obtenir la bande 80 mètres, incrémentée également par pas de 1 kHz. Cette résolution est certes insuffisante lorsque les QSO's sont situés sur une fréquence intermédiaire à l'intérieur du pas, comme cela arrive quelquefois, mais très souvent les QSO's sont situés sur des chiffres ronds. Pour chacune de ces fréquences, la stabilité en fréquence sera celle du quartz de référence du PLL, c'est à dire excellente. Il n'existe pas, à notre connaissance de récepteur numérique *grand publique* ayant une résolution plus fine que 1 kHz. Il en existe par contre avec une résolution de 5 kHz.

B) **La partie «Génération du signal SSB 5,3 MHz»** par la méthode Phasing, connectée à l'autre entrée du dernier mélangeur. L'explication théorique vectorielle ne sera pas redonnée ici, mais le lecteur intéressé pourra se reporter à notre article dans l'old man 7-11/1996.

C) **La partie «Amplificatrice linéaire du signal SSB 80 m»** depuis la sortie du troisième et dernier mélangeur jusqu'à l'antenne.

5.1 Porteurs HF

Le premier oscillateur à quartz de 42 MHz, du type horloge (clock) a été récupéré sur une carte PC et comporte dans le même boîtier rectangulaire l'oscillateur complet, et non seulement le quartz. Il ne nécessite donc aucun composant externe supplémentaire, ni aucune mise au point. Seule une alimentation DC de 4 volts est nécessaire. Une pile plate de 4,5 V convient. La sortie 42 MHz parvient directement à une entrée du premier mélangeur par l'intermédiaire d'une capacité de liaison. L'autre entrée de ce mélangeur (à torres noirs) reçoit le signal synthétisé PLL du récepteur. Ce signal, dans la gamme de 59 MHz, a du être amplifié par un étage à base commune avant de l'appliquer au mélangeur. Le niveau de ce signal était en effet insuffisant au point de prélèvement dans le récepteur. Nous aurons donc, à la sortie du premier mélangeur, un amplificateur sélectif accordé dans la gamme des 17 MHz afin de sélectionner cette gamme. La sortie de cet amplificateur est

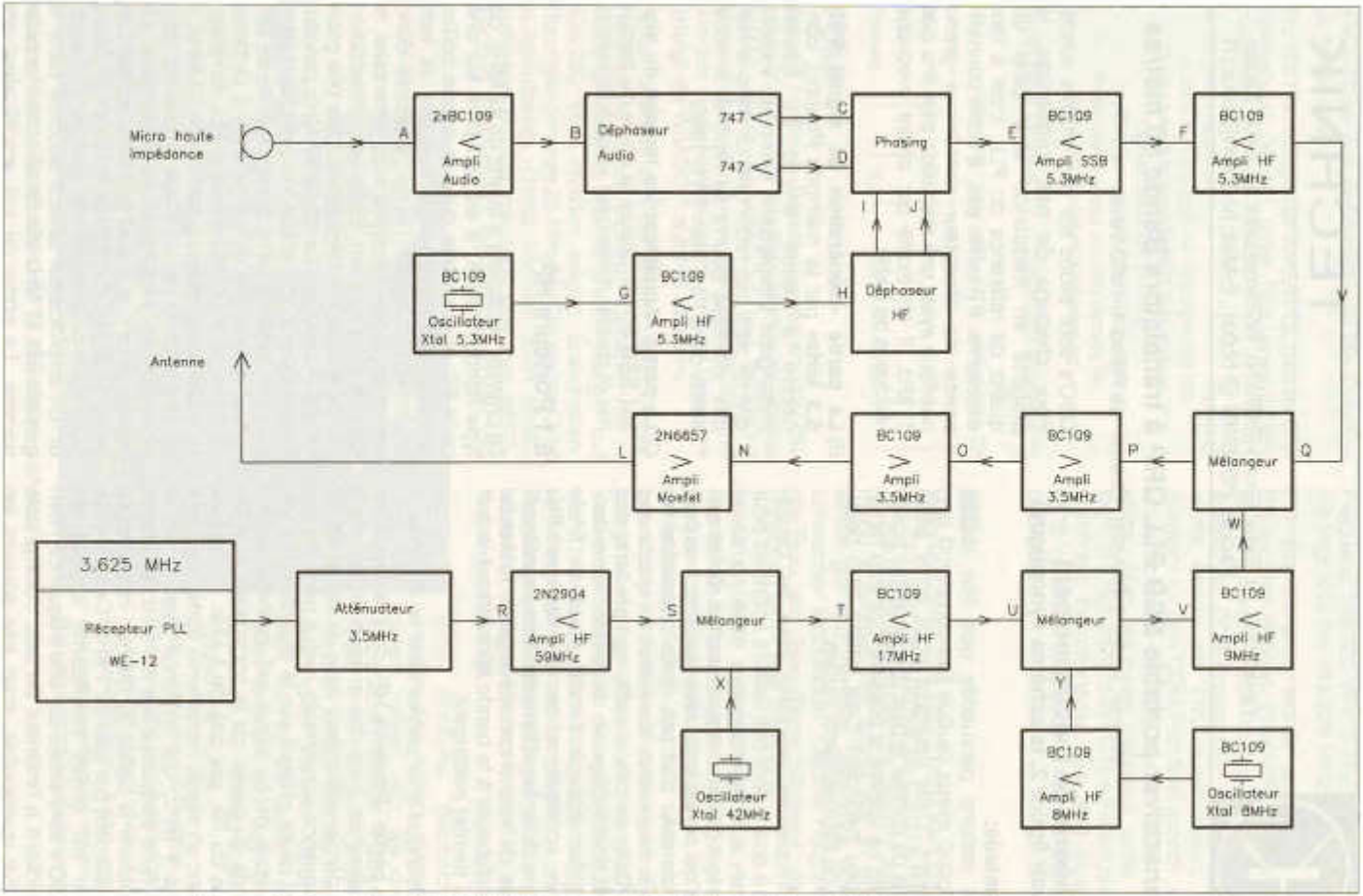

Figure 2: Transceiver 3,5-3,8 MHz à commande PLL numérique: Schéma synoptique

Statutenänderungen der USKA:

Zur Zeit sind die neuen Statuten der USKA bei unseren Sektionen in der zweiten Vernehmlassung und wir erwarten deren Ergebnisse bis zum 10. 12. 2001. Anschliessend werden diese, den Ergebnissen entsprechend nochmals überarbeitet und den Sektionen zusammen mit einem entsprechenden Antrag für die Behandlung in den Sektionen und dann an der DV 2002, die am 23. Februar stattfindet, zugestellt.

Um die Behandlung durch die Sektionen vereinfachen zu können, hat der Vorstand beschlossen, diese vorläufigen Statuten durch Veröffentlichung im Old Man all unseren Mitgliedern zugänglich zu machen so dass für die endgültige Diskussion in den Sektionen auf breite Kenntnisse abgestützt erfolgen kann. Die nach der zweiten Vernehmlassung vorgeschlagenen Änderungen werden dann im Old Man 01/2002 nochmals abgedruckt.
Der Vorstand hofft damit einem breiten Bedürfnis und einer guten Information entsprechen zu können.

Modifications des statuts de l'USKA

Pour l'heure les nouveaux statuts de l'USKA sont en consultation auprès de nos sections pour la 2e fois et nous attendons les résultats jusqu'au 10.12.2001. Ensuite les statuts proposés seront remaniés encore une fois, en fonction des remarques et une proposition correspondante sera faite pour examen par les sections, puis par l'AD 2002 qui aura lieu le 23 février 2002.

Afin de faciliter le traitement dans les sections, le comité a décidé de publier les statuts proposés dans l'old man afin qu'ils soient accessibles à chaque membre, et qu'une discussion conclusive puisse être réalisée en connaissance de cause. Les modifications proposées au cours de cette 2e procédure d'adoption seront encore publiées dans l'old man 01/2002. Le comité espère répondre ainsi largement aux besoins et avoir fourni une bonne information.

Statuten der Union Schweizerischer Kurzwellen-Amateure (USKA)

1. Name, Sitz und Zweck

Art. 1 Unter dem Namen «Union Schweizerischer Kurzwellen-Amateure» (Union Suisse d'ondes courtes, Unione Radioamatori di onde corte Svizzeri, Union of Swiss Short wave Amateurs), nachstehend USKA genannt, besteht ein politisch und konfessionell neutraler Verein im Sinne von Art. 60 ff. des Schweizerischen Zivilgesetzbuches. Die Artikel des Zivilgesetzbuches über Vereine sind auf diese Vereinigung anwendbar, soweit sie durch die nachfolgenden statutarischen Bestimmungen nicht abgeändert werden.

oder als Alternative:

Unter dem Namen «Union Schweizerischer Radio-Amateure» (Union Suisse des Radioamateurs, Unione Radioamatori Svizzeri, Union of Swiss Radio Amateurs), nachstehend USRA genannt, besteht ein politisch und konfessionell neutraler Verein im Sinne von Art. 60 ff. des Schweizerischen Zivilgesetzbuches. Die Artikel des Zivilgesetzbuches über Vereine sind auf diese Vereinigung anwendbar, soweit sie durch die nachfolgenden statutarischen Bestimmungen nicht abgeändert werden.

(Natürlich ändern alle entsprechenden Artikel dann ebenfalls auf den Namen USRA)

Art. 2 Der Sitz der USKA befindet sich am Sitz des Generalsekretariates.

Art. 3 Die USKA ist ein ideeller, konfessionell und politisch neutraler, nicht gewinnorientierter Verein. Sie fördert den Amateurfunk auf allen ihm zustehenden Frequenzbändern und in allen zugelassenen Sendearten, hauptsächlich durch:

1. Wahrung der Interessen des Amateurfunkdienstes und seiner Konzessionäre gegenüber schweizerischen Behörden sowie internationalen Körperschaften, insbesondere in bezug auf die Erhaltung und Erweiterung der benötigten Frequenzbänder, die Errichtung von Aussenantennen und die sich aus der ungenügenden Verträglichkeit elektronischer Geräte gegenüber elektromagnetischen Einstrahlungen ergebenden Probleme;
2. Mitgliedschaft und Vertretung der Funkamateure der Schweiz in der «International Amateur Radio Union» (IARU);
3. Unterstützung wissenschaftlicher und technischer Institutionen durch Beobachtungen und Versuche;
4. Hilfeleistung bei Notfällen im Rahmen der Vorschriften über die Amateurfunkkonzession;
5. Betreuung der Mitglieder ohne Fähigkeitsausweis für Funkamateure im Sinne der Ziele der USKA
6. Veranstaltung von Wettbewerben, Zusammenkünften und Kursen sowie Verleihung von Diplomen;
7. Herausgabe eines Vereinsorgans, Unterhalt einer Bibliothek, Verbreitung von Informationen auf den Amateurfunkbändern, Aufklärung der Öffentlichkeit (PR);
8. Vermittlung von QSL-Karten für die Mitglieder (ausgenommen Auslandmitglieder);
9. Zusammenarbeit mit ausländischen Funkamateurvereinigungen.

2. Mitgliedschaft

2.1 Kategorien

Art. 4 Aktivmitglieder sind Personen mit Wohnsitz in der Schweiz oder im Fürstentum Liechtenstein sowie schweizerische Staatsangehörige mit Wohnsitz im Ausland, die zur Bedienung einer Amateur-Sendestation berechtigt sind.

Art. 5 Passivmitglieder sind Personen mit Wohnsitz in der Schweiz oder im Fürstentum Liechtenstein sowie schweizerische Staatsangehörige mit Wohnsitz im Ausland, die nicht zur Bedienung einer Amateur-Sendestation berechtigt sind (Höramateure).

Art. 6 Jungmitglieder sind Personen mit Wohnsitz in der Schweiz oder im Fürstentum Liechtenstein, die nicht zur Bedienung einer Amateur-Sendestation berechtigt sind und das 18. Altersjahr noch nicht vollendet haben.

Art. 7 Auslandmitglieder sind Personen ausländischer Staatsangehörigkeit mit Wohnsitz ausserhalb der Schweiz (exkl. Fürstentum Liechtenstein).

Art. 8 Zu Ehrenmitgliedern können Personen ernannt werden, die sich um die USKA oder das Amateurfunkwesen besonders verdient gemacht haben.

Art. 9 Kollektivmitglieder (Passivmitglieder) ohne Stimmrecht sind:

1. Technische Fachorganisationen und Vereine des Amateurfunks (Betriebsartengruppen)
2. Private und öffentliche Institutionen
3. Unternehmen

2.2 Aufnahme

Art. 10 Die Aufnahme als Aktiv-, Passiv-, Jung- oder Auslandmitglied erfolgt durch den Zentralvorstand.

Die Ablehnung eines Aufnahmegesuches hat innert 60 Tagen nach Eingang zu erfolgen. Gegen die Ablehnung, die nicht begründet werden muss, kann der Bewerber innert 30 Tagen schriftlich Rekurs an die Delegiertenversammlung erheben. Die Gründe der Ablehnung sind im Rekursverfahren bekanntzugeben.

Die Ernennung von Ehrenmitgliedern und die Aufnahme von Kollektivmitgliedern erfolgen durch die Delegiertenversammlung auf Vorschlag des Zentralvorstandes oder einer Sektion.

Die Mitglieder sind verpflichtet, die vorliegenden Statuten, die gesetzlichen Bestimmungen betreffend den Amateurfunkdienst und die Empfehlungen der IARU zu befolgen.

Mitglieder die mehreren Sektionen angehören haben die Sektion, in der sie das Stimmrecht in USKA-Belangen ausüben anzugeben. Sie sind nur in einer Sektion stimm- und wahlberechtigt.

oder als Alternative

Die Aufnahme als Aktiv-, Passiv-, Jung- oder Auslandmitglied erfolgt durch den Vorstand einer Sektion. Mit der Aufnahme durch die Sektion wird das Mitglied nach Mitteilung an den Zentralvorstand der USKA automatisch Mitglied des Zentralverbandes. Die Ablehnung eines Aufnahmegesuches hat innert 60 Tagen nach Eingang zu erfolgen. Gegen die Ablehnung, die nicht begründet werden muss, kann der Bewerber innert 30 Tagen schriftlich Rekurs an den Zentralvorstand der USKA erheben, der durch die Delegiertenversammlung behandelt wird; die Gründe der Ablehnung sind im Rekursverfahren bekanntzugeben.
Die Ernennung von Ehrenmitgliedern und die Aufnahme von Kollektivmitgliedern erfolgen durch die Delegiertenversammlung auf Vorschlag des Zentralvorstandes oder einer Sektion.
Die Mitglieder sind verpflichtet, die vorliegenden Statuten, die gesetzlichen Bestimmungen betreffend den Amateurfunkdienst und die Empfehlungen der IARU zu befolgen.
Mitglieder die mehreren Sektionen oder Gruppierungen angehören, haben die Sektion oder Gruppierung in der sie das Stimmrecht in USKA-Belangen ausüben anzugeben. Sie sind nur in einer Sektion stimm- und wahlberechtigt.
(Falls diese Variante gewünscht wird, ändern natürlich alle diesbezüglichen Artikel entsprechend).

2.3 Erlöschen der Mitgliedschaft

Art. 11 Die Mitgliedschaft erlischt infolge:

1. Austritt auf das Ende eines Geschäftsjahres, der vor dem 1. Dezember schriftlich erklärt werden muss;
2. Streichung durch den Zentralvorstand wegen Nichtbezahlung des Jahresbeitrages trotz zweimaliger Mahnung;
3. Ausschluss gemäss Art. 12;
4. Tod.

Nach Erlöschen der Mitgliedschaft verliert das ehemalige Mitglied alle Rechte gegenüber der USKA.

Art. 12 Mitglieder, die der USKA zum Schaden oder zur Unehre gereichende Handlungen begangen haben, können durch den Zentralvorstand ohne Angabe der Gründe ausgeschlossen werden. Das ausgeschlossene Mitglied kann innert 30 Tagen schriftlich an die Delegiertenversammlung rekurrieren; der Rekurs hat aufschiebende Wirkung. Die Gründe des Ausschlusses sind im Rekursverfahren bekanntzugeben. Rechtskräftig gewordene Ausschlüsse sind im Vereinsorgan bekanntzugegeben Die Wiederaufnahme erfolgt nur mit Zustimmung der Delegiertenversammlung.

3. Sektionen

Art. 13 Sektionen sind Gruppierungen von Mitgliedern nach einzelnen Regionen (geographisch) die sich selbständig organisieren und verwalten. Jede Sektion gibt sich eigene Statuten, die mit den Statuten der USKA in Einklang stehen. Nach technischen Fachgebieten organisierte Gruppen gelten nicht als Sektionen.

Art. 14 Die Sektionen übermitteln dem Zentralvorstand der USKA per 30. September schriftlich ihren Bestand, die Mitgliederliste und die Liste ihrer Vorstandsmitglieder. Sektionen, welche diese Bestimmung trotz 2-maliger Mahnung innert 30 Tagen nicht erfüllen, werden als inaktiv betrachtet und haben kein Anrecht auf Vertretung an der Delegiertenversammlung.

Art. 15 Die Wahl der Delegierten an die Delegiertenversammlung erfolgt durch in USKA-Belangen stimmberechtigte Aktiv-, und Ehrenmitglieder.

Art. 16 Die Sektionen verkehren ausschließlich durch Vermittlung des Zentralvorstandes der USKA mit Behörden und Privaten, soweit nicht Interessen der betreffenden Sektion allein berührt werden. Es ist den Sektionen nicht gestattet, im Namen der USKA aufzutreten.

4. Finanzen

4.1 Mittelbeschaffung

Art. 17 Die für die Tätigkeit erforderlichen Mittel werden beschafft durch:

1. Jahresbeiträge der Mitglieder;
2. Überschüsse aus Inseraten im Vereinsorgan und aus anderen Werbeträgern;
3. Überschüsse aus Abonnementen auf das Vereinsorgan;
4. Kapitalerträge;
5. Entschädigungen für Dienstleistungen zu Gunsten von Mitgliedern oder Dritten
6. Schenkungen;
7. Überschüsse aus Veranstaltungen.

Art. 18 Die Delegiertenversammlung legt jedes Jahr den Mitgliederbeitrag jeder Mitgliederkategorie auf Vorschlag des Zentralvorstandes fest. Der max. Mitgliederbeitrag der USKA übersteigt Fr 100.– nicht.

Auf Verlangen einer Sektion kann die USKA auch deren Jahresbeitrag gegen eine Unkostenentschädigung zusammen mit dem Zentralbeitrag durch die Zentralkassa erheben.

Ehrenmitglieder, der Zentralvorstand und dessen Mitarbeiter sind von der Beitragspflicht befreit. Auf begründetes Gesuch kann der Zentralvorstand Aktiv-, Passiv- und Jungmitgliedern den Beitrag jeweils für ein Jahr ermässigen oder erlassen.

Art. 19 Aktivmitglieder, die das 18. Altersjahr noch nicht vollendet haben, und Jungmitglieder bezahlen den halben Aktivmitgliederbeitrag. Familienangehörige eines Mitgliedes, die im gleichen Haushalt wohnen und die auf die Zustellung des Vereinsorgans verzichten, bezahlen den halben Beitrag ihrer Kategorie.

Art. 20 Die Mitglieder, gleich welcher Kategorie, trifft keine persönliche Haftung für die Verpflichtungen des Vereins. Für diese haftet allein das Vereinsvermögen.

4.2 Dienstleistungen

Art. 21 Der Mitgliederbeitrag erhebt Anspruch auf ein im Geschäftsreglement festgelegtes Leistungsangebot.

5. Die Organe des Vereins sind:

Art. 22
- die Urabstimmung UA
- die Delegiertenversammlung DV
- der Zentralvorstand ZV
- die Geschäftsprüfungskommission GPK

5.1 Urabstimmung / Referendum

Art. 23 Die Urabstimmung ist das oberste Organ des Vereins.
Beschlüsse der Delegiertenversammlung müssen durch eine Urabstimmung der Gesamtheit der Mitglieder zur Entscheidung unterbreitet werden, wenn dies entweder von 2/3 der Sektionsdelegierten, 2/3 der Sektionsvorstände oder 1/20 der stimmberechtigten Mitglieder, berechnet auf Grund des Mitgliederbestandes am Ende des vergangenen Jahres, verlangt wird.

Das Begehren ist spätestens innert 60 Tagen nach der Delegiertenversammlung beim Zentralsekretariat der USKA schriftlich anzumelden und innert 90 Tagen nach der Delegiertenversammlung mit den erforderlichen Unterschriften und begründeten Anträgen einzureichen. Die Unterschriften der Sektionsdelegierten oder der Mitglieder sind von den zuständigen Sektionsvorständen zu prüfen.

Der Zentralvorstand veröffentlicht innert 30 Tagen Referendumsbegehren und Botschaft. Der Zentralvorstand führt innerhalb der auf die Veröffentlichung folgenden 60 Tagen die Urabstimmung durch.

Mit der Kontrolle des Abstimmungsergebnisses ist die Geschäftsprüfungskommission zu beauftragen.

Den Befürwortern und Gegnern des der Urabstimmung zu unterbreitenden Antrages steht das Vereinsorgan gleichermassen zur Verfügung.

5.2 Die Delegiertenversammlung

Art. 24 Sie besteht aus den Mitgliedern des Zentralvorstandes und den Sektionsdelegierten. Die Zahl der Sektionsdelegierten beträgt 100. Die Verteilung der Mandate auf die Sektionen erfolgt nach dem Proporzsystem gem. dem Geschäftsreglement. Jede Sektion verfügt über zwei Grundmandate. Für die Berechnung des Delegationsanspruches einer Sektion gilt deren Mitgliederzahl am 30. September des Vorjahres. Die Sektionen wählen ihre Delegierten und teilen diese dem Sekretariat mit.
Die Delegierten können im Verhinderungsfall durch einen Ersatzdelegierten vertreten werden.

Die Sektionsdelegierten werden durch die Sektionen entschädigt. Sie vertreten die Meinung der Sektion.

Art. 25 Die ordentliche Delegiertenversammlung wird spätestens 90 Tage nach Ablauf des Geschäftsjahres, das vom 1. Januar bis 31. Dezember dauert, abgehalten.

Art. 26 Ort und Datum der ordentlichen Delegiertenversammlung werden vom Zentralvorstand mindestens 90 Tage vor der Abhaltung im Vereinsorgan bekannt gegeben. Die Sektionen müssen Anträge mindestens 60 Tage vor der Delegiertenversammlung dem Zentralvorstand schriftlich einreichen. Dieser teilt die Traktandenliste und die zu behandelnden Anträge mindestens 60 Tage vor der Delegiertenversammlung den Sektionen mit. Es kann nur über Anträge beschlossen werden, die den Sektionen termingerecht bekannt gegeben wurden. Für alle Fristen ist das Datum des Poststempels massgebend.

Art. 27 Die ordentliche Delegiertenversammlung behandelt folgende Geschäfte:

1. Entlastung des Zentralvorstandes aufgrund des Jahresberichtes über die Geschäftsführung des Zentralvorstandes;

2. Genehmigung der Gewinn- und Verlustrechnung sowie der Bilanz für das abgelaufene Jahr aufgrund der Berichte des Kassiers und der Rechnungsrevisoren;
3. Genehmigung des Voranschlages für das angebrochene Jahr;
4. Festsetzung der Jahresbeiträge nach Mitgliederkategorien für das nächste Jahr;
5. Anträge der Sektionen und des Zentralvorstandes;
6. Statutenänderungen;
7. Geschäftsreglement und deren Änderungen
8. Wahl des Zentralvorstandes und dessen Präsidenten
9. Wahl der Geschäftsprüfungskommission;
10. Anerkennung neuer Sektionen;
11. Aufnahme von Kollektivmitgliedern;
12. Ernennung von Ehrenmitgliedern;
13. Bestellung von Sonderausschüssen;
14. Rekurse gegen die Ablehnung von Aufnahmegesuchen bzw. gegen Ausschlüsse;
15. Auflösung des Vereins.

Art. 28 Bei Abstimmungen entscheidet das einfache Mehr; im Falle von Stimmengleichheit gilt das Geschäft als abgelehnt. Bei Wahlen entscheidet das einfache Mehr; im Falle von Stimmengleichheit erfolgt ein zweiter Wahlgang, worauf bei erneuter Stimmengleichheit das Los entscheidet. Abstimmungen und Wahlen erfolgen offen, sofern nicht ein Viertel der anwesenden Stimmberechtigten geheime Stimmabgabe verlangt. Die Delegiertenversammlung bleibt bis zur offiziellen Beendigung beschlussfähig.

Art. 29 Über die Verhandlungen führt der Sekretär ein Protokoll, von dem die Sektionen innert 30 Tagen eine Abschrift erhalten. Das Protokoll gilt als genehmigt, wenn nicht spätestens innert 60 Tage nach der Delegiertenversammlung Einsprache erhoben wird. Die Beschlüsse sowie Wahlergebnisse werden im Vereinsorgan veröffentlicht.

Art. 30 Ausserordentliche Delegiertenversammlungen werden auf Antrag des Zentralvorstandes, eines Viertels der Sektionen oder 1/20 der Aktiv-, und Ehrenmitglieder abgehalten. Die Einberufung hat mindestens 90 Tagen vor der Abhaltung unter Bekanntgabe der Traktanden und Anträge zu erfolgen. Im Übrigen gelten die gleichen Vorschriften wie für die ordentliche Delegiertenversammlung.

5.4 Der Zentralvorstand

Art. 31 Der Zentralvorstand besteht aus 5 bis 9 Mitgliedern. Bei weniger als 7 Vorstandsmitgliedern sind die Aufgaben der vakanten Sitze zu verteilen und die Mitglieder und Sektionen entsprechend zu orientieren.

1. Präsident;
2. PR-Manager
3. Leiter Finanzen
4. KW-Verkehrsleiter;
5. UKW-Verkehrsleiter;
6. Verbindungsmann zur IARU;
7. Verbindungsmann zu Behörden Schweiz

Art. 32 In den Zentralvorstand sind volljährige Aktiv- und Ehrenmitglieder wählbar, die der USKA in den vorhergehenden zwei Jahren ununterbrochen als Aktiv- oder Ehrenmitglied angehört haben. Die Amtsdauer endet am Tage der Delegiertenversammlung.

Art. 33 Der Zentralvorstand und dessen Präsident wird durch die Delegiertenversammlung gewählt. Der Zentralvorstand konstituiert sich selbst und wählt aus seinen Reihen einen Vizepräsidenten und wenn nötig aus den Reihen der USKA-Mitglieder seine Mitarbeiter.

Die Mitglieder des Zentralvorstandes werden für eine Amtsdauer von zwei Jahren gewählt. Jahre mit ungerader Endziffer sind Wahljahre.

Das Amt der Zentralvorstandsmitglieder ist persönlich.

Art. 34 Der Vizepräsident übernimmt in der Regel bei Abwesenheit des Präsidenten die Aufgaben des Präsidenten. Die Zentralvorstandsmitglieder sind wieder wählbar, der Präsident höchstens dreimal.

Art. 35 Dem Zentralvorstand obliegt die Geschäftsführung. Er ist verpflichtet, alle Massnahmen zu treffen, die zur Erreichung der Zwecke der USKA notwendig sind. Er hat insbesondere folgende Aufgaben und Kompetenzen:

1. Ausführung der Beschlüsse der Delegiertenversammlung und der Urabstimmung
2. Vorlage der Gewinn- und Verlustrechnung, der Bilanz und des Voranschlages;
3. Herausgabe des Vereinsorgans, Wahl des Redaktors und des Inserateverwalters;
4. QSL-Service und Wahl des Leiters des QSL-Büros;
5. Erstellen der Pflichtenhefte für die Tätigkeit seiner Mitarbeiter (Redaktor und regelmässige Mitarbeiter des Vereinsorgans, Inserateverwalter, Leiter des QSL-Büros, Bibliothekar usw.);
6. Ständiger Kontakt mit der Konzessionsbehörde;
7. Wahrung der Interessen der USKA in der IARU und in internationalen Körperschaften;
8. Durchführung der Delegiertenversammlung und der Urabstimmung
9. Festlegen der Finanzkompetenzen des Zentralvorstandes gem. Geschäftsreglement
10. Durchführung der Personalplanung

Der Zentralvorstand erstattet alljährlich der ordentlichen Delegiertenversammlung zuhanden der Mitglieder Bericht über seine Tätigkeit.

Art. 36 Der Zentralvorstand ist bei Anwesenheit von vier Personen beschlussfähig. Bei Stimmengleichheit hat der Präsident Stichentscheid. Die rechtsverbindliche Unterschrift führt der Präsident oder Vizepräsident kollektiv mit einem weiteren Zentralvorstandsmitglied.

Art. 37 Der Zentralvorstand, dessen Mitarbeiter sowie Delegierte an Konferenzen üben ihr Amt in der Regel ehrenamtlich aus. Die entstehenden Auslagen gehen zulasten der USKA. Weitere Entschädigungen erfolgen gemäss Geschäftsreglement

5.5 Das Zentralsekretariat

Art 38 Das Zentralsekretariat besorgt die laufenden Geschäfte gemäss Geschäftsreglement sowie ergänzenden Richtlinien und Weisungen des Zentralvorstandes. Es steht unter der Leitung des USKA-Präsidenten.
Der Chef des Zentralsekretariates übt an den Sitzungen und an der Delegiertenversammlung Beraterfunktionen aus, er hat kein Stimmrecht. Er amtet als Protokollführer.

5.6 Die Sektionspräsidentenkonferenz

Art. 39 Sie setzt sich zusammen aus:

- Den Sektionspräsidenten
- dem Präsidenten der USKA und den Mitgliedern des Zentralvorstandes
- und dem Leiter des Zentralsekretariates

Art. 40 Die Sektionspräsidentenkonferenz dient dem gegenseitigen Informations- und Erfahrungsaustausch. Sie berät den Zentralvorstand in allgemeinen Vereinsangelegenheiten und kann Anträge stellen.

Art. 41 Die Sektionspräsidentenkonferenz wird durch den Zentralvorstand mindestens einmal jährlich einberufen. Sie kann ebenfalls auf Verlangen von 10 Vereinspräsidenten einberufen werden.

5.7 Die Geschäftsprüfungskommission

Art. 42 Die Delegiertenversammlung wählt drei Mitglieder der GPK sowie einen Stellvertreter. Dieses Amt können Aktiv- und Ehrenmitglieder versehen. Die Amtsdauer beträgt vier Jahre, wobei alle zwei Jahre ein Mitglied neu gewählt wird. Ein Mitglied der GPK ist für höchstens zwei Amtsdauern wählbar.

Mit der Geschäftsprüfung kann auch ein lizensiertes Treuhandbüro beauftragt werden.

Art. 43 Die GPK überprüft die statutenkonforme Tätigkeit des Vorstandes und erstattet den Mitgliedern alljährlich Bericht. Sie hat das Recht in alle Vereinsdokumente Einsicht zu nehmen.

5.8 Sonderausschüsse

Art. 44 Zur Bearbeitung spezieller Probleme oder zur Ausführung besonderer Aufgaben kann der Vorstand Sonderausschüsse oder Kommissionen, wie KW-Tagung, UKW-Tagung etc. einsetzen.

5.9 Schiedsgericht

Art. 45 Streitigkeiten über die Anwendung der Statuten und Reglemente (ausgenommen Wettbewerbsreglemente), bei denen auf der einen Seite der Zentralvorstand, auf der anderen Seite eine Sektion oder ein Mitglied Partei ist, werden endgültig durch ein aus drei Personen bestehendes Schiedsgericht geschlichtet.

Die Mitglieder des Schiedsgerichtes werden auf Vorschlag der Parteien durch die GPK bestimmt.

Für abgelehnte Aufnahmegesuche (Art.10) und für Ausschlüsse von Mitgliedern (Art. 12) ist das Schiedsgericht nicht zuständig.

6. Statutenrevision

Art. 46 Eine Statutenrevision kann vom Zentralvorstand, 5 Sektionen durch Beschluss der Urabstimmung oder durch 1/20 der Mitglieder schriftliche beantragt werden. Der Zentralvorstand leitet sie zur Beschlussfassung an die Delegiertenversammlung und die Urabstimmung weiter. Im Weiteren gelten die Bestimmungen gem. Art. 23.

7. Auflösung

Art. 47 Die Auflösung der USKA kann entweder durch 2/3 der Sektionsdelegierten oder 1/20 der Mitglieder an die Delegiertenversammlung beantragt werden.

Auf Antrag der Delegiertenversammlung, mit einem qualifizierten Mehr von ¾ der anwesenden, stimmberechtigten Mitglieder, kann die Auflösung durch die Urabstimmung der USKA beschlossen werden.

Art. 48 Im Falle der durch die Urabstimmung beschlossenen Auflösung des Vereins beschliesst die Urabstimmung auf Antrag des Zentralvorstandes über das Verfahren der Liquidation und über die Verwendung des Reinvermögens zu Handen der Generalversammlung.

8. Schlussbestimmungen

Art. 49 Für die Auslegung der vorliegenden Statuten ist der deutschsprachige Text massgebend.

Diese Statuten ersetzen diejenigen vom 23. April 1972 und deren nachträgliche Änderungen. Sie treten nach der Annahme durch die auf die Delegiertenversammlung vom ..... folgende Urabstimmung in Kraft.

Statuts de l'Union des amateurs suisses d'ondes courtes (USKA)

1. Dénomination, siège et objectif

Art. 1 Il est constitué sous la dénomination «Union des amateurs suisses d'ondes courtes» (Union Schweizerischer Kurzwellen-Amateure, Unione radiomatori di onde corte svizzeri, Union of Swiss Short Wave Amateurs), ci-après désignée USKA, une association politiquement et confessionnellement neutre, au sens des art. 60 ss du Code civil suisse. Les articles du Code civil suisse concernant les associations sont applicables, sauf dispositions contraires des présents statuts.

Alternative 1

Le nom de «Union Schweizerischer Radio Amateure» (Union Suisse..., Unione Radio..., Union of....) ci-après dénommée USRA désigne une association apolitique, laïque et neutre au sens des articles 60 et suivants du code civil suisse (CCS).

L'article du CCS définissant l'association s'applique à cette association sauf dispositions contraires des présents statuts.

Art. 2 Le siège de l'USKA se trouve au domicile du secrétariat central.

Art. 3 L'objectif de l'USKA consiste, à l'exclusion de toute activité lucrative, à promouvoir le trafic radioamateur sur toutes les bandes de fréquences à sa disposition et dans tous les genres d'émission, essentiellement par:

1. défense des intérêts du service d'amateur et de ses concessionnaires à l'égard des autorités de la Suisse ainsi que des organismes internationaux, en particulier quant au maintien et à l'extension des bandes de fréquences nécessaires, à la construction d'antennes extérieures et aux problèmes résultant de la compatibilité électromagnétique insuffisante des appareils électroniques;
2. adhésion et représentation des radioamateurs de la Suisse au sein de l'International Amateur Radio Union (IARU);
3. assistance des institutions scientifiques et techniques par des observations et essais;
4. aide en cas de catastrophes dans le cadre des prescriptions sur la concession de radioamateur;
5. encadrement des membres sans certificat de capacité pour radioamateurs au sens des objectifs de l'USKA;
6. organisation de concours, réunions et cours ainsi que la remise de diplômes;
7. édition d'un journal de l'association, entretien d'une bibliothèque, diffusion d'informations sur les bandes de radioamateurs, information publique (RP);
8. acheminement des cartes OSL pour les membres (à l'exception des membres étrangers);
9. collaboration avec les associations étrangères de radioamateur.

2. Membres

2.1 Catégories

Art. 4 Les membres actifs sont des personnes ayant le droit de desservir une station de radioamateur, qui ont leur domicile en Suisse ou dans la Principauté du Liechtenstein ou qui étant citoyens suisses ont leur domicile à l'étranger.

Art. 5 Les membres passifs sont des personnes n'ayant pas le droit de desservir une station de radioamateur, qui ont leur domicile en Suisse ou dans la Principauté du Liechtenstein ou qui étant citoyens suisses ont leur domicile à l'étranger. (amateurs écouteurs)

Art. 6 Les membres juniors sont des personnes n'ayant pas le droit de desservir une station de radioamateur, qui ont leur domicile en Suisse ou dans la Principauté du Liechtenstein et n'ont pas 18 ans révolus.

Art. 7 Les membres étrangers sont des personnes de nationalité étrangère ayant leur domicile hors de Suisse ou de la Principauté du Liechtenstein.

Art. 8 Peuvent être nommées membre d'honneur, des personnes ayant bien mérité de l'USKA ou du radio amateurisme.

Art. 9 Sont membres collectifs sans droit de vote (membres passifs):
1. Des organisations à caractère technique et des associations de radioamateurs
2. Des institutions de droit public ou privé ;
3. Des entreprises

2.2 Admission

Art. 10 L'admission des membres actifs, passifs, juniors et étrangers est décidée par le comité central.

Le rejet d'une demande d'admission doit être signifié dans un délai de 60 jours dès réception ; il n'a pas besoin à être motivé. Le requérant peut, dans un délai de 30 jours après la notification du rejet, recourir par écrit, dans un délai de 30 jours contre cette décision auprès de l'assemblée des délégués; les motifs du rejet doivent être communiqués dans la procédure de recours.

La nomination de membres d'honneur et l'admission de membres collectifs est décidée par l'assemblée des délégués, sur proposition du comité ou d'une section.

Les membres sont tenus de respecter les présents statuts, les dispositions légales concernant le service d'amateur et les recommandations de l'IARU.

Les membres qui font partis de plusieurs sections doivent annoncer dans quelle section ils exercent leur droit de vote et d'éligibilité. Ils ne peuvent exercer ces droits qu'au sein d'une seule section.

Alternative 2

Les sections sont chargées de l'admission des membres actifs, passifs, jeunes et étrangers.

Par l'admission et après communication au comité de l'USKA, le membre fait automatiquement parti de l'association faîtière. Le rejet d'une demande admission doit être fait dans les 60 jours dès réception. Le candidat peut recourir dans les 30 jours contre le refus qui ne doit pas être motivé et ce, auprès du comité central de l'USKA en vu du traitement par l'assemblée des délégués. Les motifs du rejet doivent être compris dans la procédure de recours.

La nomination des membres d'honneur ainsi que l'admission de membres collectifs intervient lors de l'assemblée des délégués sur proposition du comité central ou d'une section.

Les membres sont tenus de respecter les présents statuts ainsi que les dispositions légales sur le service radioamateur et les recommandations de l'IARU.

Les membres faisant parti de plusieurs sections ou groupements doivent annoncer la section ou le groupement pour lequel ils exercent leur droit de vote et d'éligibilité. Il ne peuvent exercer ces droits qu'au sein d'une seule section.

2.3 Perte de la qualité de membre

Art. 11 La qualité de membre s'éteint par suite de:

1. Démission, qui doit être annoncée par écrit, avant le 1er décembre, pour la fin d'une année;

2. Radiation par le comité, pour non-paiement de la cotisation annuelle malgré deux rappels;
3. Exclusion, selon la procédure fixée à l'article 12;
4. Décès

La perte de la qualité de membre entraîne l'extinction de tout droit vis-à-vis de l'USKA.

Art. 12 Un membre ayant commis des actes causant un préjudice ou portant atteinte à l'honneur de l'USKA, peut être exclu par le comité central sans indication des motifs. Le membre exclu peut, dans un délai d'un mois après la notification de l'exclusion, recourir par écrit contre cette décision. Ce recours a un effet suspensif ; il est traité par l'assemblée des délégués Les motifs de l'exclusion doivent être communiqués dans la procédure de recours. Une exclusion devenue exécutoire fait l'objet d'une publication dans le journal de l'association. Une réintégration ne peut avoir lieu qu'avec l'assentiment de l'assemblée des délégués.

3. Sections

Art. 13 Les membres peuvent exercer leur activité dans des sections qui s'organisent et s'administrent en toute indépendance. Des groupements ou des associations de personnes intéressées à des domaines particuliers de l'activité des radioamateurs ne seront pas reconnus comme sections. Chaque section se donne ses propres statuts, qui doivent être en accord avec ceux de l'USKA.

Art. 14 Les sections informent le comité de l'USKA de leur effectif, en ce sens qu'elles envoient au 31 décembre une liste de leurs membres et la composition de leur comité. Les sections n'observant pas cette prescription, dans les 30 jours, malgré 2 rappels seront considérées comme inactives et n'auront pas le droit de représentation à l'assemblée des délégués.

Art. 15 Les délégués à l'assemblée des délégués sont des membres actifs ou d'honneur selon les critères de l'USKA.

Art. 16 Les sections n'auront des relations avec des autorités ou des personnes privées que par l'intermédiaire du comité de l'USKA, sauf dans les cas où les intérêts des sections sont seuls en jeu. Il n'est pas permis aux sections d'agir au nom de l'USKA.

4. Finances

4.1 Moyens financiers

Art. 17 Les moyens financiers nécessaires à l'activité proviennent:
1. Des cotisations annuelles des membres;
2. Des recettes des annonces dans le journal de l'association ou d'autres supports publicitaires;
3. Des recettes des abonnements au journal de l'association;
4. Du produit du capital;
5. Des indemnités pour services rendus;
6. Des donations;
7. Des excédents de recettes des manifestations.

Art. 18 Le montant de la cotisation pour chaque catégorie de membres est fixé annuellement par l'assemblée des délégués sur proposition du comité central. Le montant de la cotisation ne dépassera toutefois pas un maximum de Fr. 100.–. Sur demande et moyennant remboursement des frais, l'encaissement des cotisations de la section et de l'USKA peuvent être fait par la caisse centrale. Les membres d'honneur, les membres du comité et ses collaborateurs sont exonérés de la cotisation. Sur présentation d'une demande fondée, le comité peut réduire ou supprimer, chaque fois pour une année, la cotisation d'un membre actif, passif ou junior.

Art. 19 Les membres actifs n'ayant pas 18 ans révolus et les membres juniors paient la moitié de la cotisation d'un membre actif. Les parents d'un membre, qui font ménage commun et qui renoncent à la distribution du journal de l'association, paient la moitié de la cotisation de leur catégorie.

Art. 20 Les membres, quelle que soit la catégorie, ne sont pas responsables des engagements de l'association. Seuls les biens de l'association en répondent.

4.2 Prestations

Art. 21 La cotisation donne droit aux prestations fixées dans le règlement de gestion.

5. Organes de l'association

Art. 22 Les organes de l'association sont:
- la consultation générale
- l'assemblée des délégués
- le comité central
- la commission de gestion

5.1 Consultation générale / référendum

Art. 23 Le vote par correspondance est l'organe faîtier de l'association.
Les résolutions de l'assemblée des délégués doivent être soumises à consultation auprès de l'ensemble des membres s'ils sont demandés par les 2/3 des délégués ou les 2/3 des comités de section ou le 1/20 des membres calculés sur la base des effectifs de l'année précédente.

Cette demande est déposée au plus tard dans les 60 jours suivant l'assemblée des délégués auprès du secrétariat et dans les 90 jours suivant l'assemblée des délégués sous forme de proposition motivée munie des signatures requises. Les signatures des délégués ou des membres doivent être validées par le comité de leur section.

La demande de référendum et le message sont publiés dans les 30 jours par le comité. Il mettra sur pied une votation par correspondence dans les 60 jours suivant cette publication. La commission de gestion procède à la vérification des résultats du vote.

Les défenseurs et opposants de la proposition soumise au vote disposent de l'organe de l'association.

5.2 L'assemblée des délégués

Art. 24 Elle se compose des membres du comité central et des délégués des sections. Le nombre des délégués est fixé à 100. Les sections se répartissent les mandats selon le système proportionnel tel que défini dans le règlement de gestion. Chaque section dispose de deux mandats de base. Les revendications de mandats d'une section sont calculées sur la base du nombre de membres au 30 septembre de l'année précédente. Les sections communiquent au secrétariat central la liste des délégués élus. En cas d'empêchement, les délégués peuvent être remplacés par un délégué-suppléant.

Les délégués sont défrayés par leur section. Ils rapportent l'opinion de la section.

Art. 25 L'assemblée ordinaire des délégués a lieu au plus tard 90 jours après la fin de l'exercice qui commence le 1er janvier et se termine le 31 décembre.

Art. 26 Le lieu et la date de l'assemblée ordinaire des délégués sont communiqués par le comité 90 jours avant l'assemblée dans le journal de l'association. Les sections doivent présenter leurs propositions par écrit au comité, au moins 60 jours avant l'as-

semblée des délégués. Celui-ci communique aux sections l'ordre du jour et les propositions au moins 60 jours avant l'assemblée. Une décision ne peut être prise que sur des propositions qui ont été communiquées aux sections dans les délais prescrits. Pour tous les délais, la date du sceau postal fait foi.

Art. 27 L'assemblée ordinaire des délégués traite les affaires suivantes:

1. Décharge au comité sur la base des rapports annuels concernant la gestion des affaires;
2. Approbation du compte de profits et pertes, ainsi que du bilan de l'exercice écoulé, sur la base des rapports du caissier et des vérificateurs des comptes;
3. Approbation du budget pour l'année en cours;
4. Fixation pour l'année suivante des cotisations annuelles selon les catégories de membres;
5. Propositions des sections et du comité;
6. Modifications des statuts;
7. Règlement de gestion et modifications;
8. Election du comité et de son président;
9. Election des vérificateurs des comptes;
10. Reconnaissance de nouvelles sections;
11. Admission de membres collectifs;
12. Nomination de membres d'honneur;
13. Constitution de commissions spéciales;
14. Recours contre des rejets de demandes d'admission et des exclusions;
15. Dissolution de l'association.

Art. 28 Lors des votations, la majorité simple est déterminante ; en cas d'égalité des voix, l'objet de la votation est réputé refusé. Lors des élections, la majorité simple est déterminante ; en cas d'égalité des voix, un second tour de scrutin intervient, le résultat étant ensuite tiré au sort en cas de nouvelle égalité. Les votations et les élections ont lieu à main levée, pour autant qu'un quart des sections représentées n'ait pas demandé le vote secret. L'assemblée des délégués peut prendre des décisions jusqu'à sa clôture officielle.

Art. 19 Le secrétaire rédige un procès-verbal des débats, dont les sections reçoivent une copie dans un délai de 30 jours. Le procès-verbal est réputé approuvé, si aucune opposition n'a été élevée dans un délai de 60 jours après l'assemblée des délégués. Les décisions et le résultat des élections sont publiés dans le journal de l'association.

Art. 30 Les assemblées extraordinaires des délégués peuvent avoir lieu sur demande du comité, d'un quart des sections, ou d'un vingtième des membres actifs et d'honneur. La convocation doit avoir lieu au moins 90 jours avant la date prévue pour l'assemblée et comporter l'ordre du jour et la liste des propositions. Pour le reste, les prescriptions sont les mêmes que pour l'assemblée ordinaire des délégués.

5.4 Le comité

Art. 31 Le comité se compose: de 5 à 9 membres. Pour un nombre inférieur à 7, les sièges vacants sont répartis sur les présents avec informations aux membres de l'association.

1. Président;
2. Responsable RP;
3. Responsable finances;
4. Responsable du trafic OC;
5. Responsable du trafic OUC;
6. Représentant auprès de l'IARU;

7. Représentant auprès des autorités suisses.

Art. 32 Sont éligibles au comité des membres actifs ou d'honneur majeur, citoyens suisses, qui ont été membres actifs ou d'honneur de l'USKA durant les deux années précédentes au moins sans interruption. La durée de fonction est de deux ans et se termine le jour de l'assemblée des délégués.

Art. 33 Le comité ainsi que son président sont élus par l'assemblée des délégués. Il se constitue lui-même en nommant un vice-président et le cas échéant des collaborateurs au sein des membres de l'association. Les membres du comité sont élus pour une période de 2 ans. Les années impaires sont des années électorales. Le mandat des membres du comité central est personnel.

Art. 34 En cas d'absence du président c'est le vice-président qui assume les devoirs de la présidence. Les membres du comité sont rééligibles. Le président ne peut être réélu plus de 3 fois.

Art. 35 Le comite est chargé de la gestion des affaires. Il est de son devoir de prendre toutes les mesures nécessaires ou désirables pour atteindre les buts de l'USKA. Il a particulièrement les devoirs et compétences suivants:

1. Exécution des décisions de l'assemblée des délégués, pour autant qu'elles aient été ratifiées par le vote général;
2. Etablissement du compte de profits et pertes, du bilan et du budget;
3. Edition du journal de l'association, désignation du rédacteur et du responsable des annonces;
4. Organisation du service des cartes OSL et désignation du responsable de ce service;
5. Etablissement de directives pour l'activité de ses collaborateurs (rédacteur, collaborateurs réguliers au journal de l'association, responsable des annonces, responsable du service des cartes QSL, bibliothécaire, etc.);
6. Contact permanent avec les autorités concédantes;
7. Défense des intérêts auprès de l'IARU et des organismes internationaux;
8. Exécution de l'assemblée des délégués et des votes;
9. Définition des compétences financières selon le règlement de gestion;
10. Planification du personnel

Le comité établit chaque année un rapport sur son activité, pour l'assemblée des délégués et à l'intention des membres.

Art. 36 Le comité peut délibérer si quatre de ses membres au moins sont présents. En cas d'égalité des voix, celle du président est prépondérante. La signature légale et conférée au président ou au vice-président, collectivement avec un autre membre du comité.

Art. 37 Le comité, ses collaborateurs et les délégués aux conférences travaillent en règle générale à titre honorifique. Leurs débours sont à la charge de l'USKA. Les autres dédommagements sont traités par le règlement de gestion.

5.5 Secrétariat central

Art. 38 Le secrétariat central règle les affaires courantes selon le règlement de gestion et des lignes directrices du comité. Il est subordonné au président de l'USKA. Le chef du secrétariat exerce des fonctions de conseiller au comité et à l'assemblée des délégués. Il tient le protocole.

5.6 Conférence des présidents de section

Art. 39 Elle se compose:

- du président de l'USKA ainsi que des membres du comité

- des présidents de sections
- du responsable du secrétariat central

Art. 40 La conférence a pour but d'informer et d'échanger des opinions. Elle conseille le comité central sur les affaires courantes et peut faire des propositions.

Art. 41 Le comité se charge de convoquer annuellement la conférence des présidents. La conférence peut être aussi réunie sur la demande de 10 présidents.

5.7 Commission de gestion

Art. 42 L'assemblée des délégués élit trois commissaires ainsi qu'un remplaçant. Le mandat peut être assuré par des membres actifs ou d'honneur. La durée du mandat est de 2 ans. Un membre de la commission n'est éligible que pour 2 mandats au maximum.

Il peut être également fait recours à un bureau fiduciaire autorisé.

Art. 43 La commission de gestion vérifie que l'activité du comité est conforme aux statuts et rapporte chaque année aux membres de l'association. Elle peut prendre connaissance de tous les documents de l'association.

5.8 Commissions spéciales

Art. 44 Le comité central peut activer des commissions spéciales pour le traitement de problèmes spécifiques ou l'exécution de travaux particuliers. (Par ex. journées OC, journées OUC etc.)

5.9 Tribunal d'arbitrage

Art. 45 Les litiges relatifs à l'application des statuts et règlements (à l'exception des règlements de concours), opposant le comité de l'USKA à une section ou à un membre, sont réglés définitivement par un tribunal d'arbitrage composé de trois personnes.

Les membres composants ce tribunal sont désignés par le comité de gestion sur proposition des partis.

Ce tribunal d'arbitrage n'est pas compétent en cas de rejet d'une demande d'admission (article 10) ou d'exclusion de membres (article 12).

6. Modification des statuts

Art. 46 Une modification des statuts peut être demandée par le comité central, 5 sections sur résolution par un vote général ou par 1/20 des membres. Une modification des statuts peut être demandée sous forme écrite par: le comité central, 5 sections sur résolution votées par les membres de l'assemblée ou 1/20 des membres de l'association. Le comité central transmet la demande pour décision auprès de l'assemblée des délégués et du vote général. Pour le reste sont applicables les dispositions de l'article 23.

7. Dissolution

Art. 47 La dissolution de l'USKA peut être demandée à l'assemblée des délégués soit par les 2/3 des délégués de sections ou soit par 1/20 des membres de l'association.

La dissolution de l'association peut être prononcée par un vote général des membres de l'USKA sur proposition de l'assemblée des délégués qui acceptent à une majorité qualifiée de ¾ des membres présents habilités à voter.

Art. 48 En cas de dissolution de l'association, le vote général décide, sur proposition du comité, des modalités de liquidation ainsi que de l'affectation de la fortune de l'association.

8. Dispositions finales

Art. 49 Pour les présents statuts le texte allemand fait foi. Ces statuts remplacent ceux du 23 avril 1972 ainsi que les modifications ultérieures. Ils entrent en vigueur dès l'acceptation par le vote général suivant l'assemblée des délégués du .....

reliée à basse impédance à une entrée du deuxième mélangeur. Un oscillateur à quartz 8 MHz (la fréquence exacte, est ajustée) et son amplificateur alimenteront l'autre entrée du deuxième mélangeur. Il en résulte la bande 9 MHz qui sera sélectionnée par l'amplificateur accordé faisant suite. Celui-ci alimentera alors une entrée du troisième et dernier mélangeur, l'autre entrée recevant le signal SSB 5,3 MHz sortant de l'amplificateur large bande. La résultante sera la bande 80 mètres sélectionnée et amplifiée par deux étages successifs. On atteint ainsi un niveau suffisant pour exciter un étage linéaire de petite puissance.

5.2 Génération du signal SSB 5,3 MHz

Tout le fonctionnement de cette partie a été expliqué en détail dans l'old man 7-11 /1996, et le lecteur ne connaissant pas ce magnifique circuit, pourra se référer à l'article mentionné. Seule diffère ici la valeur de la fréquence de l'oscillateur à quartz (5,3 MHz), donc la valeur de la fréquence porteuse supprimée du signal SSB. Une émission SSB n'est en effet qu'un spectre audio de par exemple 50 Hz à 2800 Hz transposé dans le domaine HF par un changement de fréquence adéquat. Ici, notre spectre audio se situe à partir de 5,3 MHz.

Rappelons que le gros avantage de la méthode «Phasing» réside précisément dans cette souplesse du choix de la fréquence porteuse de génération du signal SSB. En effet, selon les mélanges que l'on désire réaliser, et surtout *selon la fréquence des quartz dont on dispose*, on pourra préférer telle fréquence du signal SSB et telles autres pour les quartz des porteurs, l'essentiel étant toujours que l'on retombe dans la bande désirée à la sortie du dernier mélangeur.

Ainsi, un seul quartz suffit pour générer un signal porteur donnant naissance à de la SSB (USB ou LSB). Rappelons qu'il en faut deux avec la méthode à filtre. De plus, nous ne sommes pas dépendant de la fréquence nominale d'un filtre pour la suite des mélanges.

Rappelons brièvement que le système à quatre diodes est un double modulateur équilibré dont un seul pris séparément génère de la DSB (deux bandes latérales avec suppression de porteuse), alors que la somme vectorielle des deux modulateurs génère une bande latérale unique. Pour cela, il faut que le Phasing proprement dit soit alimenté par deux signaux BF et HF déphasés de 90 degrés.

La nouvelle version à transistors diffère dans sa structure de la version à tubes de l'article mentionné, mais la théorie vectorielle reste la même.

Les valeurs des composants du déphaseur HF seront bien entendu adaptés à la nouvelle valeur de la fréquence porteuse du quartz. Il faut que la réactance capacitive des condensateurs vale 47 Ohms à cette fréquence.

Le déphaseur basse fréquence est identique à la description déjà donnée dans l'article ci mentionné, nous ne reviendrons donc pas en détail sur son fonctionnement. Même remarque pour le Phasing proprement dit. Ce que nous appelons «Phasing proprement dit» est le cœur du système qui comprend les quatre diodes identiques, le déphaseur HF ainsi que les deux potentiomètres miniatures multitours. Rappelons simplement qu'il est impératif que *les quatre diodes soient identiques et au germanium*, le seuil de ces dernières étant plus bas que les diodes au silicium. Tous les anciens modèles à pointe au germanium conviennent. Elles sont facilement reconnaissables grâce à leur tube de verre transparent. Leur tension de seuil est de l'ordre de 300 mV. Il suffit d'en sélectionner quatre identiques à l'aide d'un multimètre numérique en position diode. Donnez la préférence au groupement de diodes ayant la plus faible tension de seuil.

Un point très important est le blindage complet du Phasing lui-même. Nous reviendrons en détail sur la construction proprement dite du Phasing au chapitre 7 et sur sa mise au point. Cet ensemble constitue le cœur même du système, et une mauvaise construction compromettrait tout le fonctionnement.

Le signal SSB obtenu à la sortie du premier étage sélectif après le Phasing, accordé sur 5,3 MHz, sera appliqué à un deuxième étage BC 109 large bande. Ce dernier délivre le niveau nécessaire et adaptera l'impédance à 50 Ohms de l'entrée du 3ème et dernier mélangeur.

A la sortie de ce dernier mélangeur se trouvent deux amplificateurs sélectifs linéaires BC 109, accordés dans la bande 80 mètres, qui amèneront le signal au niveau requis pour l'excitation du dernier étage de puissance.

5.3 Amplification linéaire du signal SSB 80 m

Cette partie a pour fonction d'amener le niveau SSB a une valeur suffisante (quelques watts) soit pour se brancher directement à une antenne lors de l'utilisation en mobile, soit pour exciter un étage amplificateur linaire plus puissant. Cet étage, utilisant un transistor mosfet 2N6657, a été décrit dans l'old man 3 /2000 et convient parfaitement pour un équipement portable. Nous ne reviendrons donc pas ici à la théorie des transistors mosfet celle-ci ayant déjà été publiée dans l'old man 3 /2000.

Ainsi donc, on le voit, le principe général de fonctionnement est simple. Le développement et la mise au point du prototype a exigé pas mal de temps, puisque tout était à faire. L'amateur désirant réaliser ce montage pourra le faire relativement rapidement puisque toutes les indications sont données, et que le matériel nécessaire se trouve partout. De plus, nous nous efforcerons de signaler les pièges cachés afin d'éviter les pertes de temps.

6. Analyse détaillée des schémas électriques

Nous analyserons principalement les circuits suivants:
- Etages amplificateurs HF.
- Etages oscillateurs à quartz.
- Mélangeurs.
- Générateur SSB du type Phasing.
- Etage amplificateur final HF.
- Préamplificateur BF microphonique.

Remarque:
Nous examinerons en détail les spécificités des différents circuits câblés de façon à mettre l'amateur en confiance, afin qu'il hésite moins lorsqu'il passera à la réalisa-tion pratique.

6.1 Etages amplificateurs HF

Tous les amplificateurs HF sélectifs ou à large bande, ont par ailleurs une configuration identique, soit le montage émetteur commun, et diffèrent seulement par leurs fréquences de fonctionnement. Seul diffère l'amplificateur VHF situé directement après le récepteur numérique. Il est monté en base commune. Cette disposition lui permet de présenter directement 50 Ohms en entrée comme en sortie. Certains amplificateurs, sont de type sélectifs, lorsqu'il s'agit de sélectionner une gamme de fréquence après un mélange, d'autres sont du type à large bande et comportent un transformateur HF dans le collecteur permettant l'adaptation des impédances. Dans tous les cas, le point de fonctionnement de l'étage est déterminé par les deux résistances de 33 kΩ et 12 kΩ du circuit de base. On retrouve ces deux résistances *dans tous les amplificateurs* car le point de fonctionnement correspond à la classe A linéaire. Un autre aspect important est l'impédance d'entrée et de sortie de l'étage. Suivant l'emplacement de celui-ci, il devra présenter une entrée à haute ou basse impédance, de même pour sa sortie qui devra être adaptée à l'organe faisant suite. Le circuit oscillant de sélection peut se trouver dans le circuit de base, ou dans celui de collecteur. On a réalisé des étages large bande uniquement lorsque l'on voulait adapter les impédances.

6.2 Etages oscillateurs à quartz

De même, tous les oscillateurs à quartz sont identiques. Seules diffèrent évidemment les valeurs nominales de fréquence des quartz et les capacités en série pour ajuster l'oscillateur sur la bonne fréquence selon les mélanges désirés.

L'étage oscillateur à quartz 42 MHz est particulier puisqu'il est entièrement contenu dans son boîtier rectangulaire.

On le trouve à profusion sur les cartes de vieux PC's destinés à la casse. Il faudra néanmoins le dessouder avec précaution car on risque de casser une patte en voulant l'extraire. Soyez attentif au côté arrondi du boîtier car il permet de situer les bornes dont nous donnerons le brochage à la fin. Cet oscillateur est normalement destiné à fournir un signal d'horloge donc carré à un PC. La forme de son signal n'a pas été un problème, et la forme carrée a très vite cédé la place à la forme sinusoïdale.

6.3 Mélangeurs

Les mélangeurs sont du type à diodes Schottky et comportent deux torroïdes chacun. Ils sont tous identiques et présentent 50 Ohms d'impédance en entrée comme en sor-

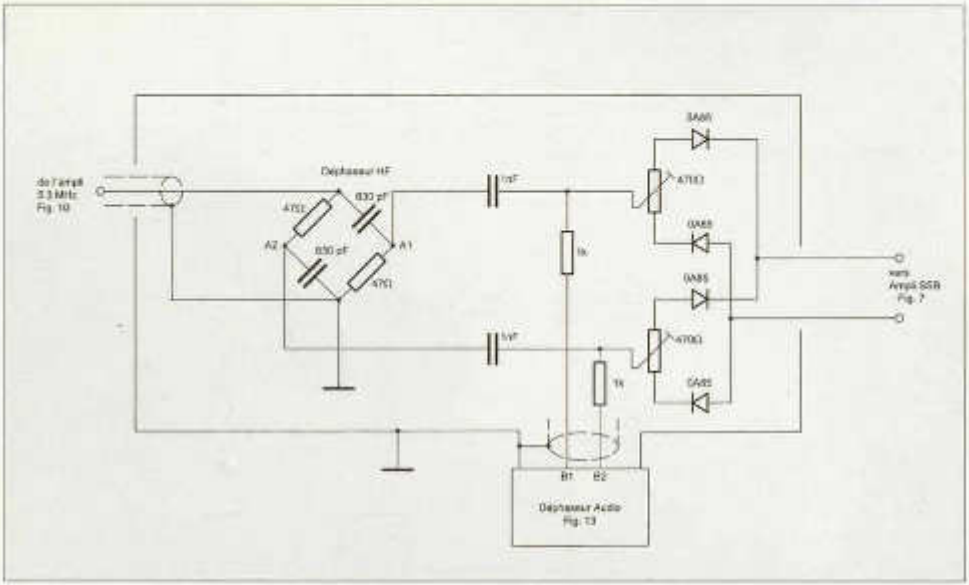

Figure 3: Système Phasing (double modulateur équilibré)

tie. Ils ne demandent aucune mise au point et sont à large bande. Il faudra utiliser des torres noirs pour le premier mélangeur travaillant à 57 MHz. Les autres mélangeurs seront munis de torres jaunes, voir figure 1.

6.4 Générateur SSB du type Phasing

Ce générateur SSB est de loin l'organe le plus compliqué. Il comprend dans la même petite boîte blindée le Phasing proprement dit constitué de quatre diodes OA 85 apairées, ainsi que le déphaseur HF, et les deux potentiomètres 10 tours d' équilibrage, voir figure 3.

Ce Phasing doit être alimenté en HF provenant de l'oscillateur à quartz 5,3 MHz, le déphasage HF s'effectuant dans la petite boîte elle-même et en BF par le signal microphonique provenant du déphaseur BF qui lui est à l'extérieur.

Nous ne referons pas ici l'explication vectorielle pour l'obtention d'un signal SSB. Pour cela, nous renvoyons le lecteur à l'old man 7-11/1996. Rappelons simplement ici que le double modulateur équilibré, pour fonctionner, doit être alimenté par deux signaux porteurs HF déphasés de 90 degrés, provenant du déphaseur HF, et de l'oscillateur à quartz, et par deux signaux basse fréquence (fréquences audio) déphasés aussi de 90 degrés provenant du déphaseur BF et du microphone.

Rappelons d'autre part, qu'avec cette méthode, la réjection de la porteuse et de la bande latérale indésirable peut atteindre 40 dB ce qui est suffisant.

Le déphaseur HF a une structure très simple en pont et est réglé une fois pour toute en fonction de la fréquence du quartz. Son impédance d'entrée est de 47 Ohms et les réactances des deux condensateurs doivent être aussi de 47 Ohms.

Le déphaseur BF a une structure plus compliquée puisqu'il est appelé à fonctionner dans une plage de fréquences téléphoniques allant de 50 Hz à 3 kHz et qu'il doit maintenir le déphasage de 90 degrés pour toute cette plage.

6.5 Etage amplificateur final HF

L'amplificateur final a fait l'objet d'un article dans l'old man 3 /2000, nous ne reviendrons donc pas sur sa description. Rappelons qu'il utilise un transistor mosfet et non un transistor bipolaire.

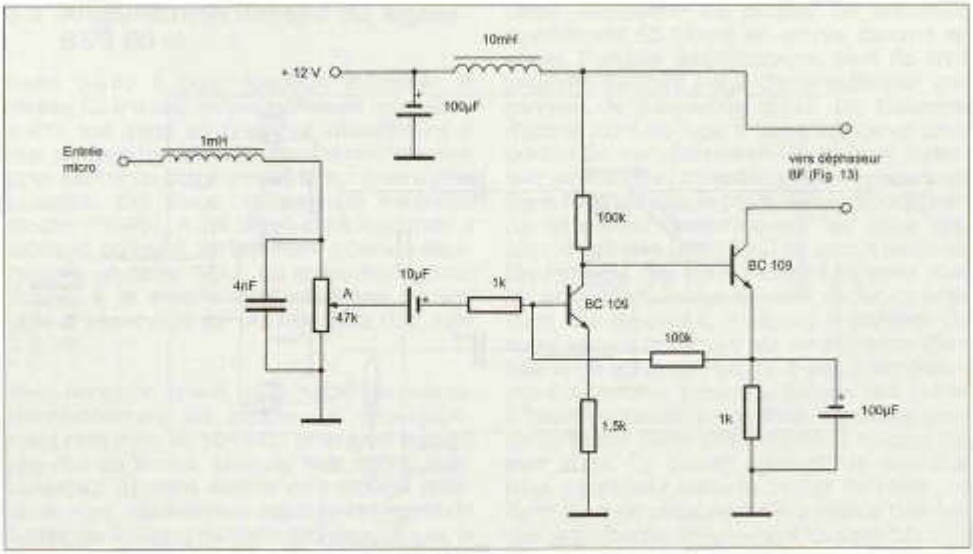

Figure 4: Préamplificateur microphonique, Remarque: Tension en A: 2 mV p-p

6.6 Préamplificateur BF microphonique

Ce préamplificateur microphonique de deux étages (voir figure 4) est destiné à adapter le microphone au déphaseur audio. En effet, un transformateur audio miniature de rapport 1/1 sert d'organe de liaison entre le déphaseur audio et le préamplificateur. Ce transformateur comporte une sortie symétrique avec point milieu au secondaire côté déphaseur, ce qui permet d'exciter celui-ci symétriquement. L'enroulement primaire est lui simplement inséré dans le circuit de collecteur du deuxième transistor du préampli. On a ainsi une séparation galvanique complète entre le déphaseur et le préamplificateur.

Un point très important est le type de microphone utilisé, ainsi que son impédance qui devra être adaptée à l'entrée du préamplificateur. D'autre part, compte tenu des potentiomètres ajustables ajoutés à l'entrée, le *niveau moyen* maximum à l'entrée doit être de 80 mV p-p. Des pointes lors d'éclats de voix de 240 mV p-p sont normales. Ainsi, on se trouve dans la zone d'utilisation du générateur SSB. Donnez donc la préférence à des microphones céramiques donnant la possibilité de régler le niveau de sortie à volonté, et surtout fournissant un niveau de sortie ne dépendant pas trop de la distance à laquelle on parle.

Avec de si petites puissances, de trop gros écarts de niveau micro peuvent vous faire disparaître.

Continuation à suivre

Multimedia-Sprechgarnitur für den Ham

Jakob C. Laib (HB9TL),Einfangstrasse 39, 8580 Amriswil
Erwin Fink (HB9QR), Tödistrasse 7, 8572 Berg

Zu den Multimedia-Computern kommen mehr und mehr Kopfhörer mit Mikrofon in Anwendung. Diese leichten und zudem sehr billigen Garnituren haben Keramikmikrofone mit einer ausgezeichneten Sprachleistung für eine gute DX-Modulation (Foto 1). Rasch kam der Gedanke sie für Amateurzwecke abzuändern. Solchermassen modifizierte Sprechgarnituren haben uns auf verschiedenen DX-Peditionen wegen ihrer Robustheit und ihrem kleinem Gewicht beste Dienste geleistet.
Keramische Mikrophone benötigen eine Speisespannung. Versuche mit Lithiumbatterien als Spannungsquellen brachten wohl die ein-

Foto 1: Sprechgarnitur mit der Anschlussbox

fachste Lösung der Beschaltung, doch jedes Mal im Contest versagte dann die Batterie. Die hier vorgestellte Schaltung nun funktioniert mit einer Speisespannung aus dem Mikrofonanschluss der verschiedensten Transceivers. Die gedruckte Schaltung auf 15 x 30 mm Epoxidharz-Leiterplattestück (aus Art. 4506 34) ist für SMD-Technik entwickelt

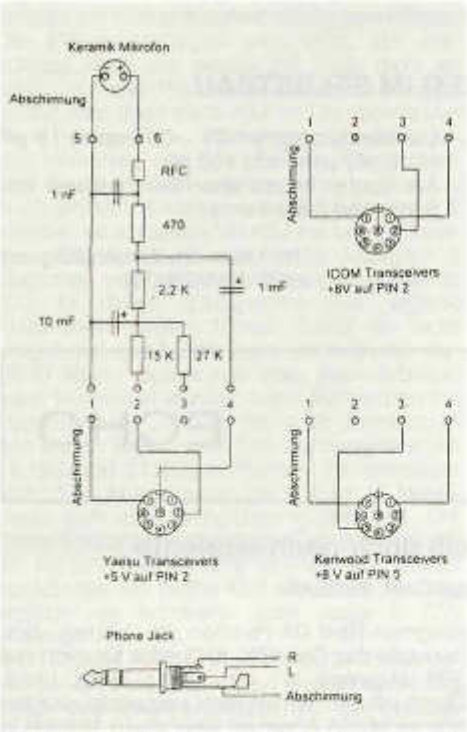

Bild 1: Schaltschema mit Pinbelegung für die Mikrofonstecker von verschiedenen Transceivern sowie Pinbelegung des Phone Jacks

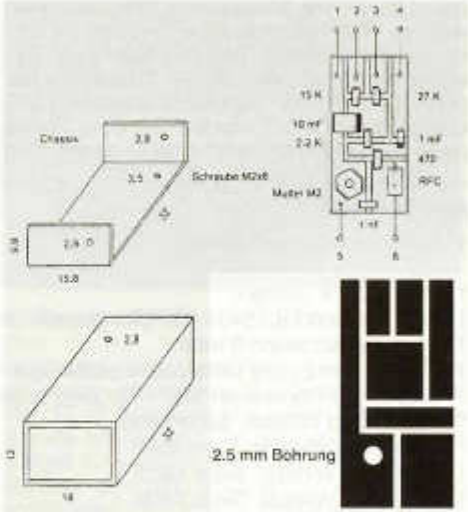

Bild 2: Platinen- und Gehäusedetails

(Foto 2), aber so ausgelegt, dass sie auch mit konventionellen Widerständen und Kondensatoren nachgebaut werden kann. Die mechanische Schwierigkeit war ein HF-dichtes Kleinstgehäuse zu finden. Erwin, HB9QR baute ein robustes Gehäuse aus einem 18 x 12 x 1 mm Rechteckrohr von einem alten TV-Antennenboom. Aus einem 1 mm dicken und 15.8 mm breiten Alu-Streifen bog er das U-Chassis und passte es satt in das Rechteckrohr ein. Auf der Chassis-Innenseite wurde dann der bestückte Print aufgeklebt. Über der 2.5 mm Bohrung auf dem Print wird eine M2 Mutter aufgelötet. Durch passende Löcher im Chassis und Gehäuse wird dann das fertige Gehäuse mit einer M2 x 8 Zylinderschraube verschraubt. Etwas knifflig ist auch das Löten der flexiblen Anschlussdrähte der Garnitur an Print und an Steckerstifte. Vorgängig müssen

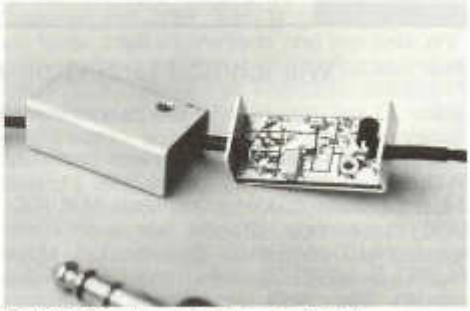

Foto 2: Die Anschlussbox im Detail

die «Litzen» mit Messer sorgfältig abisoliert werden. Die Anschlusskabel wurden an den Enden mit 25 mm Schrumpfschlauch verstärkt und satt durch die Chassislöcher gepresst und innen verklebt. Die Kabel R und L des Stereohörers werden mit dem Phone Jack (L = Spitze) verlötet und gegen Zug gesichert. Bitte bei neusten Transceivern die Anschlüsse von Mikrofon, Abschirmung/Erdung und Spannung anhand der Anschlussbelegung der Mikrofonbuchse kontrollieren um unangenehmen Überraschungen vorzubeugen.

Materialliste:	*Art. No. aus Distrelec Katalog*		
1 Multimedia Sprechgarnitur	67 07 87 oder bei Microspot, Interdiscount, Fust		
1 Phone Jack (Stereo)	15 04 12 jegliches Radiogeschäft		
1 RFC Amidon FB-75101 Dämpfungsperle durch HB9BYL			
1 Schrumpfschlauch 3 mm	50 04 30		
1 15 x 30 mm Epoxy Leiterplattenstück (aus 45 06 34)			
1 Stecker zu Transceiver MIC - Eingang passend			
1 470 Ω Chip Widerst. Serie 0805	71 00 26	konventionell	71 43 02
1 2.2 k Chip Widerst. Serie 0805	71 00 34	konventionell	71 43 18
1 15 k Chip Widerst. Serie 0805	71 00 43	konventionell	71 43 39
1 27 k Chip Widerst. Serie 0805	71 00 46	konventionell	71 43 45
1 1 nF Chip Keramik	83 14 48	konventionell	83 11 30
1 1 µF Chip Tantal	81 04 05	1 µF/35 V	81 01 06
1 10 µF Chip Tantal	81 00 47	10 µF/16 V	81 01 54

Korrektur zu DUPLEXER IM SELBSTBAU

Es gibt tatsächlich auch einen digitalen Druckfehler-Teufel, er hat den Bleidampf und die Chemie des Fotosatzes überlebt und nistet sich jetzt irgendwo zwischen Tastatur und Bildschirm ein.
Im old man 11/2001, Seite 34 erschien der Artikel mit 2 Druckfehlern:

- Die Kondensatoren C1 - C3 haben 15 pF (3-15 pF) und nicht 100 pF.
- Alle Spulen haben einen Durchmesser von 6 mm und nicht 5 mm.

Wir bitten um Entschuldigung
HB9ABX/HB9ATX

ECHO

Wie ich K3J (Johnston Atoll) doch noch erreichte

Ein Bericht von Niklaus Oser, HB9EAA

Ende August überraschte mich eine Nachricht in den DX-Berichten. Zwischen dem 11. und 18. Sept. sollte K3J vom Johnston Atoll (OC-023) durch eine Gruppe von vier Funkamateuren Dan/KH6UW (Teamleader), Mike/AL7KC, Bob/W7TSQ und Tom/K7ZZ aktiviert werden. Das etwas ungewohnte Rufzeichen überraschte mich nicht, denn schon die Kingman-Reef-DX-Pedition im letzten Jahr benutzte das Call K5K. KH3 wäre für mich seit 3B6 (Agalega Is.) ein neues DXCC-Land. Damit ich den Termin nicht verpasste, wurden alle wichtigen Angaben über diese Aktivität in mein elektronisches Notizbuch eingetragen. Zudem fügte ich gleich die Antennenrichtung für diese Station hinzu. Mit Schrecken stellte

ich fest, dass 357° für KH3 denkbar schlecht war, denn direkt nördlich von meinem QTH aus befindet sich eine felsige Erhebung, das «Chöpfli». Der Berg ist ca. 300 Meter entfernt und über 50 Meter höher als meine Antennenanlage. Mir wurde gleich klar, KH3 würde nicht so einfach zu erreichen sein. Bestimmt würde auch ein riesiger Pileup sein. Von der Kingman-Reef-DX-Pedition her wusste ich, dass morgens in der Zeit zwischen 06z und 10z eine Bandöffnung zu erwarten ist. In dieser Zeit müsste es eigentlich klappen, wenn überhaupt. ...

In Folge der schrecklichen Attentate in den USA konnte das Team nicht wie vorgesehen beginnen. Die Anreise wurde verzögert. Die Flugzeuge im US-Raum mussten für unbestimmte Zeit am Boden bleiben. Die Gruppe war auf Hawaii und konnte die Reise nicht fortsetzen. ...

Am 13. Sept. morgens fand ich im DX-Cluster HB9W-8 die ersten Einträge über K3J. QRG 14.190 in SSB. Unverzüglich drehte ich an meinem RX/TX auf diese Frequenz. Das Signal war sehr leise und kaum zu verstehen, obwohl ich meine Antenne richtig ausrichtete. Der Pileup hingegen war riesig. Ich entschloss mich die ersten 2-3 Tage nicht zu rufen, da die Wahrscheinlichkeit nur sehr gering war, dass mich K3J im Durcheinander auch hören würde. Statt dessen studierte ich das Verhalten von K3J. Welche Frequenzen und welchen Split sie bevorzugen usw. ... Auch wollte ich wissen wieviel Stationen in 5 Minuten es schafften bei K3J ins Log zu kommen. Die Ausbeute war gering. Lediglich 3 Stationen gelangte dies. Hingegen erwähnte K3J in dieser Zeitspanne das eigene Rufzeichen gegen 10mal. Sollte es nicht umgekehrt sein? Oder hatte ich mich nur verzählt? Nein – Spass aufs Velo. Beim Arbeiten nach Nummern würden mehr Rufzeichen ins Log kommen. ... Leider hörte ich Johnston in den ersten Tagen nie in CW. Sie benutzten nur 14.190 und 21.295 in Phonie. Es bestätigte sich, dass Morgens um ca. 07z im 15 Meter-Band sich eine Bandöffnung stattfand. Die Signale vom Johnston Atoll stiegen bis zu RS 57 an und gegen 09z wurden sie wieder schwächer. Ich hoffte K3J würde ab Montag endlich «by numbers» oder sogar in CW arbeiten. ...

Am 17. Sept. hoffte ich so richtig in Aktion treten zu können, denn das Wochenende lag hinter uns. Nun erwartete ich ein deutlich geringerer Pileup. Um ca. 06z war ich wieder auf der Suche nach K3J. Ich hörte sie auf 20 m und 15 m jeweils in SSB. Das Signal auf 21300 war lauter zu hören, aber lediglich mit

RS 53 und QSB. Der Pileup war schon gross. Dem Cluster entnahm ich, dass er mit Splitbetrieb up5-15 arbeitete. Auch sollte laut DX-Cluster jeweils eine Station auf 30 m CW und 17 m SSB sein. Es waren leider keine Signale an meiner FD-4 auszumachen. Trotz riesiger Konkurrenz fing ich auch an auf 15m mit Split zu rufen. Abermals, ... ohne Erfolg. Immer wieder hörte ich «QRX QRX!» ... und es wurde ruhig auf der QRG. Nach einigen Minuten meldete sich K3J wieder zurück und erklärte, dass er nun Europa nach Nummern arbeiten wolle. «Beginning by number one!», tönte es aus meinem Radio. Toll, wie immer Nummer 9 am Schluss. Hoffentlich halten die guten Ausbreitungsbedingungen noch lange an, dachte ich, denn zur Zeit konnte ich K3J mit RS 57 hören. Ich stellte fest, dass nur gerade 5 Stationen einer Nummer aufgenommen wurden. Auch hörte ich Stationen mit anderen Ziffern als der gewünschten gerufen und auch aufgenommen wurden. Trotzdem wartete ich voller Hoffnung, bis auch ich rufen durfte. K3J konnte ich für meine Verhältnisse noch immer sehr laut hören. Die Konkurrenz war ebenso stark vertreten. Nach langem Warten waren um ca. 07:45z die 9er schliesslich an der Reihe. Abermals rief ich auf 21.310. Keine Antwort. Hingegen kamen HB9DDZ/Nick und später auch HB9EBM/Charly als einzige HB9er ins Log von K3J. Viel zu schnell, nach rund 5 Stationen wollte er Stationen mit Ziffer 0 im Rufzeichen haben. Ich fühlte mich als Verlierer und war sehr enttäuscht von seinem Verhalten. Wird sich eine solch gute Gelegenheit nochmals anbieten? Langsam wurde die Zeit knapp. Am 18. sollte schon wieder Schluss sein. Zu meinem Vorteil hörte ich nach einem wiederholten Unterbruch, dass er nochmal eine Runde Europäer nach Nummern wollte. Wieder musste man lange Zeit warten, ehe man von neuem rufen durfte. Die Umstände verlangten viel Geduld und Ausdauer. Als auch ich wieder rufen durfte, machte ich regen Gebrauch davon. Wiederum ohne Erfolg. Nun hatte ich genug

von K3J. Ich freute mich am Highlight des Morgens mit ZL7/G3SXW auf 40m in CW einen Kontakt zu haben und wünschte mir so sehr Roger und Nigel auf Johnston. Manches währe wohl anders gelaufen. Enttäuscht verliess ich die Station. ... Am Abend erfuhr ich, dass K3J zwei Tage länger als vorgesehen auf Johnston bleiben. Diese Nachricht freute mich sehr.

Am 18. Sept. Wie gewohnt fand ich K3J auf 15m SSB. Der Cluster meldete K3J auch auf 12m und 17m, aber an der FD-4 konnte ich wieder nichts von Johnston aufnehmen. Zurück auf 21 Mhz. K3J wollte Japan und Amerika. Es gab zur Zeit kein K3J für mich zu machen. Immer wieder gab es lange Funkpausen. Erst am späteren Morgen wollte er Europäische Stationen. Gleich fing das grosse Rennen nach K3J wieder an. Alles rief wie wild. Man hörte wie so oft «Idioten!» und «no comment!». Es wurde abgestimmt und der Träger gestellt. Wieder ein Unterbruch von K3J. Einer rief «Spaghetti!» der Andere «Russia!» usw. ... Nach langem hin und her wurde es schliesslich doch etwas ruhiger und einige Minuten später meldete sich K3J wieder. Nun wollte er 1er und 2er aus Europa zugleich. Eine neue Art um einen hohen Pileup zu garantieren. Als Ziffer 9 endlich dran kam, rief ich auch wieder. Zwischen IT9, DL9 und SM0 usw. gab es für mich kein Durchkommen. Bald schon verlor ich die Lust am schreien. Wann endlich machen die mal CW auf 15 oder 20 Meter, fragte ich mich. Ich schaltete kurz auf 14.190 um die Frequenz abzuhören. Wen hörte ich da alleine rufen? Es war FW5ZL/p Guy von Futuna Island. Ich liess mir die Gelegenheit nicht nehmen und antwortete auf den CQ ruf. Gleich antwortete er mir. In Französisch bedankte ich mich für den Kontakt und wünschte ihm einen guten Aufenthalt. Zurück zu K3J. Die Signale wurden ziemlich leise. So verliess ich den Shack..

Am 19. Sept. morgens um ca. 06z war ich wieder an der Station und fand K3J auf 15m und 20m in CW. Viel zu schwach hörte ich die Signale. Es hatte keinen Sinn zu rufen, da der Pileup gross war. Zudem störten einmal mehr sogenannte «Idioten» und deren Polizisten. Ich würde ihn nicht hören auch wenn er mir antworten würde. Ich hoffte auf eine Bandöffnung. Wieder «QRX QRX!» tönte es aus dem Lautsprecher und von K3J konnte man nichts mehr hören. Ich wechselte das Band und auch da hörte ich von K3J nichts. Auf Johnston war es nun Abend geworden. Ich suchte die SSB Frequenzen 14190 und 21295 ab. 14190 wurde durch andere Stationen belegt. Von K3J war nichts zu hören. Auf 21295 war es totenstill. Kurz entschlossen fing ich an zu rufen 'CQ CQ DX Pazific CQ CQ DX Pazific beaming over the North Pole specialy to K3J!'. Ich musste nun selber aktiv werden, denn nur noch morgen ist K3J auf Johnston, aber es kam keine Antwort. Ich rief erneut «CQ CQ DX Pazific ....!», keine Antwort. Ich rief abermals. Da plötzlich meldete sich eine EA8-Station in deutscher Sprache und frage mich, ob die DX-Pedition denn überhaupt noch auf Johnston sei. Ich erklärte, dass laut neusten Meldungen K3J noch bis zum 20. auf Johnston bleiben und dass ich sie kürzlich noch in CW hörte. Er war überrascht und erzählte mir, dass er K3J auch noch nicht erreichen konnte. Zum Schluss wünschte er mir beim Rufen nach K3J viel Erfolg. Das Selbe wünschte ich ihm und fing wieder an mit «CQ CQ DX Pazific ...!», aber alles blieb ruhig. Ich sah auf den Monitor, denn der DX-Cluster von HB9W-8 war eingeschaltet, da fand ich einen Eintrag über K3J. Er sollte nun auf 14190 sein. «Sch... !», rief ich vor mich hin. Ich wollte bei den Ersten sein um die Gelegenheit mit noch geringer Konkurrenz zu nutzen. Das Signal von K3J war klar mit RS 55-57 zu hören, aber die halbe Welt rief schon wieder nach ihm. Auch ich fing wie ein Wilder zu rufen, aber keine Antwort. Bei diesem starken Signal würde ich CW bevorzugen. Lieber würde ich aus dem Handgelenk rufen, statt wie blöde in das Mikrofon zu schreien. Ich hatte aber keine Wahl. So rief ich und rief ich, denn viele Gelegenheiten ihn zu erreichen, gab es nicht mehr. Eine Britische Station, die gerade das Glück hatte, fragte ich kurz nach der Sendeleistung. Er berichtete kurz, «800 watts!». Mir war alles klar. ... Wieder meldete K3J, wie so oft in den letzten Tagen, «QRX QRX QRX!» Es wurde still um K3J. ... Nach einigen Minuten meldete er sich wieder und erklärte, dass er nun nach Nummer arbeiten und mit der Zahl 1 beginnen wolle. Endlich nach Nummern, da sollte es doch schliesslich klappen, aber wieder lange warten bis die Zahl 9 für HB9 wieder an der Reihe war. Endlich war es dann soweit. Die Zahl 9 kam an die Reihe. K3J konnte ich noch gut hören RS 54. Ich rief im Splitbetrieb und rief wie ein Gestörter. Aber keine Antwort. Statt mich, hörte er Stationen mit Ziffern 4 und 6 im Rufzeichen. Viel zu schnell wünschte er Nummer 0. Das war's dann und wieder ohne Kontakt mit K3J verliess ich die Station.

Am letzen Tag dem 20. Sept. erschien K3J erst gegen 11z auf 14.190 zuvor waren sie auf 12m und 17m SSB. An meiner FD-4 inv. Vee war nichts zu verstehen. Trotz schwachem

Signal rief ich auf 20 m. Ohne Erfolg verliess ich den Shack gegen 13z. Zu diesem Zeitpunkt glaubte ich nicht mehr an einen Kontakt mit K3J. Ich stürzte mich in die Laufschuhe und machte einen ca. 2-stündigen Waldlauf, denn meine zweite Lieblingsbeschäftigung ist das Laufen. Auch in diesem Jahr möchte ich wieder gut Vorbereitet am traditionellen Murten-Lauf teilnehmen. ... Gegen 15:15z kam ich vom wohltuenden Lauf zurück. Nach dem Bad konnte ich es nicht lassen und suchte den Shack nochmals auf. Mich interessierte zu sehr ob nun K3J endgültig QRT machte? Es wurde von K3J berichtet, dass bei Tageslicht am 20. die Stationen für den Rückflug abgebaut werden. Noch immer war er mit Split up8 auf 14.190 zu hören. Er rief gerade einer englischen Station. Danach rief ich ca. 3mal «HB9EAA!». Ich hörte «Hotel Bravo nine again!». Nochmals rief ich 2mal «HB9EAA!». – «Echo Alpha Alpha correct?» tönte es auf dem Radio. Ich antwortete «Roger Roger Roger HB9EAA 55 55 Roger!». Ich hörte «HB9EAA 59 59!». Zum Schluss bedankte ich mich und konnte es kaum glauben. Ich war erst kurze Zeit an der Station und schon hatte ich einen Kontakt. Ehrlich zugeben mit dem Rapport RS 55 hatte ich etwas übertrieben. Das Signal von K3J war lediglich RS 41. Aber was soll's. Ich hatte eine kurze Verbindung nach Johnston Atoll (OC-023). Um 15:37z schrieb ich K3J als mein DXCC-Land #312 in das Logbuch. Leider

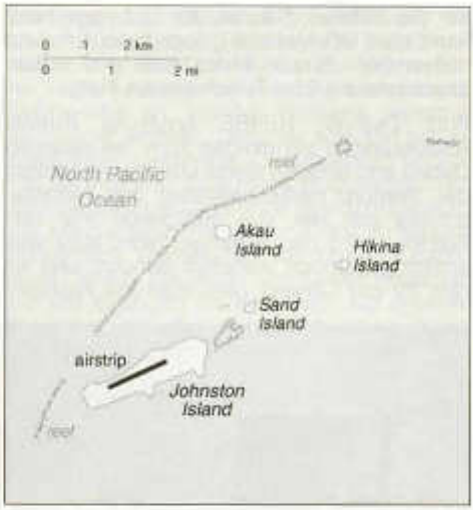

nur in Phonie wie zuvor 3Y0C von Bouvet, aber mit mehr Geduld und Ausdauer. Später stellte ich fest, dass K3J mehrmals «CQ CQ» rief ohne eine Antwort zu erhalten. Es war über lange Zeit keine andere Station zu hören. Hi ...

Zufrieden und mit grosser, innerer Freude verliess ich meine Station. Ich erreichte K3J (Johnston Atoll) mit einem IC-746 und ca. 100 Watt über einen Fritzelbeam FB-33 ca. 12 Meter über Grund.

SDXF Treffen bei HB9Z

Am Samstag 10. November konnte der Präsident der Swiss DX Foundation Kurt Bindschedler, HB9MX im Restaurant Neue Forch 27 DXer begrüssen. Nach einer Kaffeepause spazierte man in zwei Gruppen zum etwa 10 Minuten entfernten neuen Shack von HB9Z zum Apero. Der Präsident der Sektion Zürich Ruedi Treichler, HB9RAH skizzierte die Entstehungsgeschichte der Anlage, die mit dem Kauf eines nicht mehr benützten Gebäudes der Swisscom begann, wo früher ein Linienverstärker der Kabelstrecke Paris - Wien betrieben wurde. Dieses massive, einbruchsichere Gebäude dient somit heute wieder dem ursprünglichen Zweck, der Verstärkung von Signalen, jetzt eben von Amateurfunksignalen!

Mit viel Elan und Fachkenntnis ist alles von den Clubmitgliedern selbst sorgfältig renoviert und gemütlich eingerichtet worden. Die elektrischen Installationen sind grosszügig bemessen und der Shack ist sehr gut aus-

gerüstet. An den dicken Betonmauern konnte ohne Bedenken ein Mast für die von Hans Dill, HB9AWW sorgfältig revidierte TH5 befestigt werden. Ein Langdraht in luftiger Höhe dient

für die tieferen Bänder. Im Untergeschoss kann alles OG-Material gelagert werden, und neben dem Shack findet auch der mobile pneumatische 22m Teleskopmast Platz.

Fritz Zwingli, HB9RE ergänzte Ruedis Ausführungen mit einigen zum Teil pikanten Details und erzählte etwas über die Aktivitäten der Sektion. HB9Z bestreitet den Helvetiacontest von hier aus erfolgreich. Für den Fieldday wird der bisherige, nicht allzu weit entfernte Standort weiterhin benützt, und für den 70 cm Contest reist man ins Alpsteingebiet auf den Hohen Kasten. Nach dem Mittagessen im Restaurant Neue Forch berichteten Uli Lenherr, HB9CGA und Hugo Huber, HB9AFH über ihre Zweimann DXpedition nach Dominica mit einer Anzahl Farbbilder der Karibikinsel. Dabei kamen auch die unerwarteten logistischen Probleme, die ein solches Unterfangen mit sich bringen kann, deutlich zum Ausdruck. Alles in allem ein interessanter Samstag, und wir freuen uns bereits auf den nächsten Anlass der Swiss DX Foundation.

HB9BGN

v.l.n.r. HB9JW Fredi, HB9BOU Herbert, HB9ACA Manfred, HB9RE Fritz (stehend), vorne HB9BGN Albert

DX-Pedition nach Dominica als J79CGA

Die Idee

Wir sind in der Region Zürich eine Gruppe von HAMs, die sich einmal im Monat treffen, um DX-Erfahrungen und Informationen auszutauschen. Da ist es nur naheliegend, dass auch des öfteren darüber diskutiert wird, einmal am anderen Ende des Pileup's zu sitzen. Letzten Sommer ergab es sich dann, dass drei OMs aus unserer Gruppe beschlossen nach HK0, San Andres zu reisen. Ein QTH hatten sie schon gefunden. Der Reisetermin war auch schon vorgegeben. Februar 2001. Die Reisemöglichkeiten und die Lizenzfrage mussten noch geklärt werden. Dies war für HB9AFH und HB9CGA der Anstoss, sich den Dreien anzuschliessen. Da nun zu fünft, wurde vorgesehen, mit zwei Stationen zu reisen. Die Aufgaben für die Organisation wur-

den aufgeteilt und die Feinplanung konnte in Angriff genommen werden.
So weit, so gut. Doch es sollte anders kommen.

Irrwege
Via e-mail und per Telefon wurden freundschaftliche Verbindungen zum Radioclub in Bogata aufgebaut. Deren Sekretärin stand für uns in Kontakt mit den örtlichen Behörden zur Lizenzvermittlung. Die Beschaffung einer Lizenz innerhalb von drei Monaten, bis zum Februar, zeichnete sich als unrealistisch ab. Es lagen ja auch noch die Weihnachtsfestage dazwischen. Um trotzdem ein Lösung zu finden, mussten wir ein anderes Ziel avisieren. Aus verschiedenen Vorschlägen wurde dann J7, Dominica ausgewählt. Die Planung konnte von Vorne beginnen. Ein QTH wurde relativ einfach via Internet gefunden. Die Lizenzfrage schien auch lösbar zu sein, da ein direkter Ansprechpartner bei den Behörden in Dominica gefunden wurde. Doch die Anreise bot ein paar Probleme. Es gibt keinen direkten Flug nach Dominica. Dies und verschiedene persönliche Gründe und Abwägungen hatten dann zur Folge, dass einer nach dem andern aus dem ursprünglichen «Kernteam» absprang. Auch ein Verschieben des Reisedatums um zwei bis drei Monate, konnte nicht dazu beitragen, die Situation zu verbessern. Plötzlich waren es, wie bei den zehn kleinen Negerlein, nur noch Zwei. HB9AFH und HB9CGA, die am Schluss dazugestossenen. Weil wir schon so viele Arbeitsstunden in die technischen und administrativen Vorbereitungen gesteckt hatten, beschlossen Hugo und ich, auch zu zweit zu reisen.

Definitive Vorbereitungen
Wir versuchten die unterschiedlichsten Wege, um mit mehr als 20 kg Gepäck auf den Flieger zu kommen. Verschiedene Transportunternehmen für Schiffsfracht und Air-Cargo wurden angeschrieben und Offerten eingeholt. Dies auch, um etwas mehr über die logistischen Abläufe und die günstigsten Transportmöglichkeiten zu erfahren. Die Preisangebote waren recht unterschiedlich. Je nachdem, ob sie nach der Gewichts- oder der Volumenformel taxierten. Die Einschätzung von uns, dass wir am Freitagabend in Guadeloupe keine Fracht mehr auslösen können, lies ein unsicheres Gefühl für diese Variante aufkommen. Der obligatorische Sicherheitstest der Fracht über einen Zeitraum von 24 Stunden und die daraus entstehenden Bunkergebühren, machten einen Frachtversand etwas umständlich.

Deswegen betrachten wir parallel dazu, wie wir mit zusätzlichem Reisegewicht per Flieger reisen könnten. Die Fluggesellschaften bieten reglementierte Versandmöglichkeiten für Sportgeräte an, welche meistens pauschal verrechnet werden. Darunter konnten wir jedoch keine passende Klassifizierung finden. Die BALAIR war die einzige Fluggesellschaft, die Guadeloupe von Zürich aus direkt anflog. Wir beschlossen, mit dieser Airline zu fliegen. Vorsorglich deklarierten wir unser zusätzliches Gepäck mit Mass- und Gewichtangaben bei der Buchung für den Flug. Auf unseren Tickets wurde dies dann auch so vermerkt. Die Kosten für das Übergepäck betrugen happige Fr.10.– pro Kilo. Die Reise bis nach Guadeloupe war somit fürs erste einmal organisiert.

Inzwischen führten wir laufend zwei Excel Tabellen mit Gewichtsangaben nach. Eine Minimal-Ausrüstungsliste die mit total 40 kg plus Handgepäck auskam und parallel dazu eine Zusammenstellung mit unserer Wunschausrüstung. 4-Element Beam, Aluschiebemast und 500 W Endstufe und was es sonst noch alles braucht.

Ein Mosley Beam, ein vom Dach heruntergefallenes, zerstörtes Opfer des Lotharsturmes, wurde uns gratis zur Verfügung gestellt. Mit grossem Aufwand wurde dieser wieder in eine neuwertige Antenne verwandelt. Dazu mussten der Boom und die Elementaufhängung neu konstruiert und ein Trap erneuert werden. Wir erhielten auch eine angeschlagene LK500Z PA. Hugo modifizierte die Schaltung und setzte ein Vakuumrelais für die Antennenumschaltung ein. Gleichzeitig pflegten wir auch unsere Leichtgewicht-Variante. Dipoldrähte und Mittelstücke für alle Bänder wurden in einer Styroporpackung bereitgestellt.

Weil von Guadeloupe nach Dominica wirklich kein verbindlicher Flug mit unseren Gepäckvorstellungen gebucht werden kann, beschlossen wir schlussendlich, die Fähre von Point à Pitre nach Roseau zu nehmen. Dies, obwohl infolge eines ungünstigen Fahrplanes die Rückreise zwei Tage früher stattfinden musste. Wir erfuhren von anderen OMs, dass die Fähre jeweils sehr gut ausgebucht ist. Deshalb bemühten wir uns um eine Reservation für die Überfahrt. Per e-mail erhielten wir nach einiger Verzögerung eine Buchungsbestätigung der scheinbar zuständigen Vertretung in Dominica. Die Reiseprobleme schienen damit gelöst zu sein.

Unter diesen Voraussetzungen entschlossen wir uns, unsere mini DX-Pedition endgültig

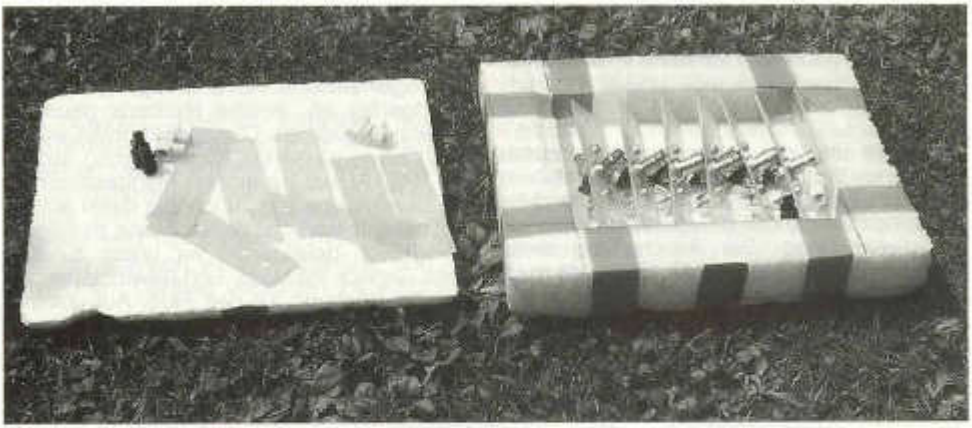

Styroporverpackung mit Inhalt

mit voller Ausrüstung und Konsequenz durchzuziehen.
Aus Sicherheitsgründen wurden die wichtigen Geräte im Pilotenkoffer auf Mann gepackt. IC-756 mit Schaltnetzteil und ein Laptop bei Hugo. In meinem der Reservetransceiver (K2) mit Netzteil, eine Dipolantenne für 20 m mit Abspannungen, Koaxkabel, Netzanschlusskabel mit UK-Stecker und das wichtigste an Werkzeug. Die Beam-Antenne und die Masten wurden in zwei Skisäcke verstaut. Für die PA hatte Hugo extra eine Schutzkonstruktion aus Holz gebaut, die genau in eine Transportschachtel passte. Damit konnten wir annehmen, dass diese kostbare Fracht unbeschädigt das Ziel erreichen würde. Hugo vertraute seiner Verpackung so sehr, dass er nicht einmal die Endstufenröhre ausbaute.
Alles zusammen kamen wir auf ca. 105 kg deklarierbaren Gepäckes. Dies ergab nach Abzug von je 20 kg pro Person ein Extragewicht von 65 kg.

Gepäck beim Verladen

Die Reise
Mit unserer Bagage, hielten wir es für ratsam, schon am Abend vor unserer Abreise einzuchecken. Dies ging auch reibungslos vonstatten, nachdem Die Dame am Schalter nach einigem Hin und Her herausgefunden hatte, dass es zwei Personen mit dem Namen Huber auf diesem Flug gab. Der andere Huber war als «Stand By» vorgemerkt und hätte nicht mit Gepäck zum Voraus einchecken können. Weil Reisedokumente nicht immer von allen gleich interpretiert werden, mussten wir zu unserer Überraschung nur 45 kg Zusatzgepäck bezahlen.
Am Samstag Morgen ging es dann wirklich los. Unsere unscheinbaren Pilotenkoffer erweckten keinen Verdacht und wir kamen problemlos durch die Abfertigungskontrolle. Vermutlich weil Hugo so tat, als sei sein Pilotenkoffer leer.
Planmässig landeten wir am Abend in Point à Pitre. Als das Förderband alle unsere Gepäckstücke ausspuckte, waren wir erst einmal etwas erleichtert. Es fand sich auch ein Taxi, das gross genug war, um alles auf einmal zu transportieren. Damit liessen wir uns zum einzigen Hotel in der Nähe des Hafens bringen. Wir waren trotz unserer umfangreichen Bagage willkommen und buchten für eine Nacht.
Am anderen Morgen schleppten wir unsere ganze Ausrüstung zum Hafen. Dort waren schon zwei Stunden vor der Abfahrt der Fähre eine riesige Schlange Menschen vor dem Eingang zur Abfertigung. Also stellen wir uns brav hinten an und schafften es auch, bis zum Schalter vorzudringen. Endlich an der Reihe, präsentierte ich unser e-mail mit der Reservationsbestätigung. Doch dies inte-

ressierte diesen Menschen überhaupt nicht. Wir mussten zur Kenntnis nehmen, dass nur Passagiere, die bereits ein Ticket hatten, mitfahren konnten und wurden ermuntert, bis zur Abfahrt der Fähre zu warten. Dann gäbe es eventuell noch eine Möglichkeit. Doch daraus wurde nichts. Uns fehlten dazu vermutlich die entsprechenden Vitamine B. So standen wir dann mit unserer ganzen Habe am Hafen und sahen zu, wie die Fähre davonschwamm.
Nachdem wir uns wieder etwas von unserem Schock erholt hatten, versuchten wir am Schalter ein Billet für den Sonntag zu kaufen. Dies war hier nicht möglich. Billete gibt es nur im Büro in der Stadt zu kaufen. Natürlich wollten wir in dieser Hitze nicht mit unserer kompletten Bagage die Stadt durchstreifen. Nach einigen Überredungskünsten erhielten wir von einem Zollbeamten die Erlaubnis, die schweren Sachen in einem Raum bei der Abfertigung einzuschliessen. Erst einmal um etwas Gepäck erleichtert, begaben wir uns erneut zum Hotel, um nochmals für eine Nacht zu buchen. Wir bezogen wieder das gleiche Zimmer, in dem noch nicht einmal die Betten gemacht waren. Ohne Gepäck, konnten wir uns nun wieder etwas freier bewegen. Wir machten uns auf den Weg zum Büro der Fährgesellschaft. Mit etwas Mühe fanden wir dieses dann auch. Die Fähre war jedoch schon ausgebucht. Wir erfuhren, das hier die Osterferien später stattfinden und die meisten Einheimischen ihre Familien auf den benachbarten Inseln besuchten. Wir konnten nur noch 2 provisorische Tickets für die Überfahrt am Sonntag kaufen. In der Not greift man halt eben nach jedem Strohhalm. Immerhin war es in der Zwischenzeit Samstagnachmittag geworden. Wir wollten unter allen Umständen am Sonntag weiterreisen. In einem Reisebüro der Air Guadeloupe erkundigten wir uns nach der Möglichkeit, mit dem Flieger nach Roseau zu kommen. Zu unserem Erstaunen war dies, weil nur wenige Buchungen vorlagen, samt Übergepäck problemlos möglich. Ohne Zögern buchten wir nun Flüge für beide Wege. Die Kleinflugzeuge in dieser Gegend, muss man sich wie einen Taxiverbund vorstellen. Man bucht einen Flug kurzfristig und sitzt dann in einem Flieger der Caribbean Air, Air Guadeloupe oder Air Martinique. Was eben gerade zur Verfügung steht. Selbst erlebt, versteht man nun die Buchungsschwierigkeiten, die sich von Europa aus ergaben.
Nach diesem Aufsteller begaben wir uns zurück zum Office der Fährgesellschaft. Zur Abwechslung einmal etwas Positives. Wir konnten unsere provisorischen Tickets annullieren. Das Stimmungsbarometer stieg bei uns wieder merklich an. Nun mussten wir noch die Autoreservation in Dominica davon in Kenntnis setzen, dass wir erst am anderen Tag eintreffen würden und zwar nicht am Schiffs-, sondern am Flughafen. Leider hatten wir nur eine e-mail Adresse dieser Gesellschaft bei uns. Die Telefonnummer war auf keinem unserer umfangreichen Dokumente, die wir natürlich dabei hatten, zu finden. Das Internetkaffee, welches wir per Zufall beim Hafen entdeckt hatten, war geschlossen. Im Tourist Office konnte oder wollte man uns auch nicht weiterhelfen. Unser Rettungsanker war dann HB9ABO in der Schweiz. Wir konnten ihn am Telefon erreichen und er war auch sofort bereit, eine e-mail an die Autovermietung zu senden. Diese Hürde hatten wir also auch genommen.
Doch den nächsten Schock erhielten wir kurze Zeit später. Am Hafen war alles menschenleer. Wochenendstimmung und weit und breit niemand zu finden, der unser eingelagertes Gepäck wieder aushändigen konnte. Wir erfuhren, dass am Abend noch ein Schiff einlaufen würde und der zuständige Beamte dann anwesend sein solle.
Den Nachmittag verbrachten wir unter anderem damit, nochmals zum Flughafen zu fahren, um uns zu erkundigen, ob schon am Vortag eingecheckt werden könnte. Dies war nicht möglich. Das hiess für uns, dass wir am Morgen um ca. 05:45 vom Hotel mit allem unseren Gepäck Richtung Flughafen abreisen mussten. Morgenessen somit gestrichen.

Mehr Glück als Verstand

Rechtzeitig fanden wir uns am Abend wieder am Hafen ein. Das Schiff kam auch wirklich. Doch ein Beamter, mit einem Schlüssel zu diesem Raum, tauchte nicht auf. Inzwischen war es 22 Uhr geworden. Alle Passagiere waren weg und der Hafen schien fast ausgestorben. Hugo versuchte es nun noch bei der Putzfrau. Sie reagierte anfangs etwas vorsichtig und erschrocken, antwortete nur in purem Kreolisch. Trotz einer Menge von Schlüsseln die sie besass, passte keiner für besagten Raum. Schliesslich erfuhr Hugo, dass sie einen Mann kenne der einen Schlüssel für den Lagerraum haben könnte. Nach mehrmaligen Überredungsversuchen konnte sie Hugo schlussendlich dazu bringen, mit ihm zusammen, per Taxi den Schlüssel beim diesem Herrn zu holen. Ich hielt indessen die Stellung beim Hafen, um ein Eintreffen eventueller zuständiger Beamten nicht zu verpassen. Nach ca. einer

halben Stunde kam Hugo wieder samt Putzfrau zurück. Sie hatten sich offensichtlich im Taxi besser kennengelernt, auch der Taxichauffeur lachte übers ganze Gesicht. Der Schlüssel, den sie nun dabei hatten, passte tatsächlich zum ominösen Raum und wir konnten erleichtert unsere Ausrüstung ausfassen. Wir fragten den wartenden Taxifahrer, ob er uns am Morgen zum Flughafen fahren würde. Er versprach, rechtzeitig da zu sein, wenn wir ihn um ca. 05:15 anrufen würden. Die Putzfrau durfte nun endlich auch nach Hause fahren. Natürlich mit dem Taxi.
Beinahe hätten wir viel Material- und Vorbereitungsaufwand durch unsere Bequemlichkeit und Leichtsinnigkeit in den Sand gesetzt. Zum Glück ist alles noch einmal gut abgelaufen. Die letzte schwierige Phase um unser Transportwesen war aus dem Wege geräumt!

Am Sonntag Morgen ist dann wieder alles planmässig abgelaufen. Das versprochene Taxi kam rechtzeitig. Alle Formalitäten am Flughafen gingen fast problemlos über die Bühne. Der Flieger startete auf die Minute genau mit nur 4 Passagieren an Bord. Die Zollformalitäten bei der Ankunft in Dominica wurden überstanden. Die Schachtel mit der PA mussten wir allerdings öffnen. Natürlich kein Problem mit dem «Schweizer Sackmesser» von Hugo. Der Angestellte von der Autovermietung war auch da und wir konnten schlussendlich die letzte Strecke vom Flughafen zu unserem QTH per Mietauto, einem Jeep mit Vierradantrieb, in Angriff nehmen.

Funkbetrieb

Nach einer anstrengenden Fahrt auf meist sehr schlechten Strassen erreichten wir unser Domizil am Mittag. Die Lage war, wie wir es anhand der Prospekte erwartet hatten. Auf einer Anhöhe mit etwas Sicht aufs Meer. Wir nahmen zur Kenntnis, dass es sich um ein dreistöckiges Anliegen handelte. Eigentlich waren wir der Meinung, dass wir die obere Etage gebucht hätten. Nur passte der Schlüssel nicht zu diesem Eingang. Ein Versuch an der Türe der mittleren Etage verlief erfolgreich. Nun, wir konnten uns auch mit dieser Wohnung anfreunden.

Natürlich begannen wir sogleich mit dem Aufbau der Antennen. Am Betonpfeiler des Zaunes konnten wir mühelos den Schiebemast befestigen. Den Beam bauten wir auf dem Vorplatz zusammen und setzten ihn dann auf den Mast. Oberhalb des Schiebemastes befestigten wir den 5 m langen Fibermast. Dieser diente als Aufhängepunkt für einen Doppeldipol für 40 und 30 m. Somit waren wir für alle Bänder ausser 80 m und

QSL-Karte

Antenne

Operating by HB9AFH

160 m QRV. Nach einem Test der Antennen mit der Endstufe konnte es nun losgehen.
Den ersten Eintrag ins Log bescherte uns W3MNE auf 20 m um 00:21 UTC am 23.04. 2001. Wir machten noch ein paar QSO's und dann war es Zeit für eine Pause. Darnach mussten wir feststellen, dass ein fürchterliches QRM auf allen Bändern herrschte. Nach einem QSO machten wir dann für den ersten Tag QRT. Müde genug waren wir ja.
Am zweiten Tag hängten wir auch noch unseren gestockten Loop für 10 m auf. Doch dieses Gebilde konnte uns nicht überzeugen. Da wir ja auch den K2 dabei hatten, versuchte Hugo diese Antenne für 30 m zu nutzen. Das Resultat war erstaunlich gut. Er war nun zusätzlich mit QRP auf 30 m QRV. Da wir nur einen El-Bug mitgenommen hatten, musste die PTT-Taste des Mikrofons als Morsetaste dienen.
Schon vor der Reise hatten wir uns vorgenommen, am H26-Kontest mitzumachen. Aus diesem Grund verlängerten wir unseren 30 m-Dipol auf 80 m. Um nicht dauernd die Antennen umbauen zu müssen, beschlossen wir, einen Loop für 30 m an Stelle der gestockten 10 m-Loop aufzuhängen. Diese Antenne brachte trotz der erwarteten Fehlanpassung sehr gute Resultate. Von nun an waren wir also auch auf 80 m QRV. Doch viele QSO konnten wir infolge der sehr starken Störungen auf diesem Band nicht machen. Als die besten Bänder erwiesen sich 10 und 12 m.
Leider mussten wir auch gegen ein neue Art von EKF (Elektronische Kriegsführung) kämpfen. Hauptsächlich auf 17 m wurden wir von 4 bis 5 Stationen systematisch genarrt. Sie riefen zur gleichen Zeit, über den ganzen Splitbereich, mit uns zum Teil bekannten Rufzeichen. Gab man einer dieser Stationen einen Rapport, kam sie nicht mehr zurück. Sie wiederholten ihr Spiel und verwendeten andere Rufzeichen. Da diese Störenfriede sehr stark ankamen, versuchten wir nur noch schwache Stationen, welche wir zwischen den superstarken Signalen ausmachen konnten zu arbeiten. Unsere Rate wurde dadurch merklich heruntergesetzt. Doch aus Trotz blieben wir auf dem Band. Wir versuchten sie einfach zu ignorieren. Manchmal machten wir innerhalb des Bandes 15 KHz QSY nach oben. Dies half dann für eine Weile, bis sie uns wieder ausgemacht hatten. Was solche Machenschaften mit «HAM Spirit» zu tun haben ist uns allerdings schleierhaft.
Unsere Vermutung und Interpretation: Stationen aus USA versuchen «Ihre Frequenz» zu verteidigen. Durch die Pile Up's und die resultierenden Split Frequenzen können laufende qso's auf ungewollte Art gestört werden. Die Bandbreite des Pile Up's kann auch provozierend wirken. Diesen Faktor kann man nur gering steuern. Es gibt ja noch keinen geeigneten Q-Code der die Split-Bandbreite eingrenzt! Die Art des «Mobbing» war psychologisch intelligent, keine einzige hässliche Geste oder auffälliges Verhalten auf der Frequenz die dem Ansehen des Amateurfunk hätte schaden können. Die verfolgte Strategie, von mehreren synchronisierten OP's über mehrere Tage lässt jedoch eher eine Aktion von grundlegender Haltung vermuten, als auf irgend eine Reaktion im Affekt schliessen. Dieses kultivierte ruhige Verhalten, in einer vorwiegend lateinamerikanischen Umgebung, aber auch die Signalstärken, liessen uns vermuten, dass es sich um eine Gruppierung in den USA handeln müsste.
Wie geplant, machten wir am H26-Kontest mit. Es war für uns sehr hart, an die HB9-Stationen heranzukommen. Vielen mussten wir auch unser Rufzeichen einige Male durchgeben, um klarzustellen, dass sie hier nicht von HB9CGA gerufen wurden. J79 scheint zu exotisch für den H26 zu sein. Besonders erschwerend war das lokale QRN. Dieses war zeitweise so stark, dass wir aufgeben mussten. Wir schafften ganze 101 Verbindungen. Auf 80m nur deren drei. Dies wohl auch deshalb, weil wir das Ganze nicht so ernst nahmen und die beste Zeit für dieses Band etwas verschlafen hatten. (HB9CGA ist zu spät aufgewacht.) Nun, wir können davon ausgehen, dass wir für J7 den ersten Platz erreichen. Konkurrenz hatten wir keine. Hi.
Rückblickend können wir sagen, dass wir aus allen Richtungen gute Signale registrierten. Einzig mit Japan haperte es. Nur an einem einzigen Tag konnten wir ca. 1 Stunde lang ausschliesslich JA arbeiten. Den Rest der Zeit hörten wir sie nur sehr schwach und vereinzelt.
Schlussendlich sind wir jedoch mit der Ausbeute unserer Bemühungen zufrieden. War es doch auch unser Ziel, etwas von der Insel kennen zu lernen und nicht nur QSO abzuwickeln. Insgesamt sind nun in unserem Log ca. 8000 QSO und 4700 verschiedene Rufzeichen aus genau 100 Ländern verbucht worden.

Der Aufenthalt

Wie schon erwähnt, wollten wir auch Land und Leute etwas kennen lernen.
Im nächstgelegenen Ort, in Calibishi, gibt es zwei Einkaufsläden mit den wichtigsten Lebensmitteln und ein Restaurant. Die Auswahl und vor allem die Qualität der Speisen

Strasse in Roseau

in diesem Lokal enttäuschten uns. Nichts Frisches, obwohl der biologischen Garten in vollem Reichtum direkt vor der Tür steht. Einzig die Sandwichs und der Grapefruitsaft sind empfehlenswert. Was mir als Beef aufgetischt wurde, würde man zu Hause vermutlich nicht einmal einem Hund oder einer Katze zumuten. Na, was soll's. Andere Länder, andere Sitten. Wir beschlossen, uns selber zu verpflegen

Als Ausgleich haben wir dann in der Hauptstadt Roseau zwei sehr gute Restaurants gefunden. Allerdings liegt Roseau ca. 1½ Autostunden von unserem QTH entfernt. In Roseau konnten wir dann auch von einem recht vielfältigen Lebensmittelangebot profitieren. Absolut für Selbstverpflegung geeignet.

Für dortige Verhältnisse wohnten wir in einer Villa. Gemäss Angebot mit Air Condition. Diese bestand allerdings nur aus Ventilatoren an der Decke der Zimmer. Dank des Umstandes, dass dauernd ein Wind wehte, war das Klima aber absolut angenehm. Auch für mich, der eher die Kühle liebt. Die Insel hat dank recht hoher Berge genügend Süsswasser. In unserem Haus gab es auch einen Gaskochherd. Wir hatten Teebeutel mit dabei und kochten jeden Tag ca. 3l Tee.

Am zweiten Tag stellten wir fest, dass unser Gebäck und das Brot, welches wir auf dem Tisch über Nacht liegen gelassen hatten, angeknabbert war. Ein Aufhängen unserer Brotvorräte an einer dünnen Schnur konnte das Tierchen auch nicht vom Naschen abhalten. Wir suchten nach Lösungen und fanden den Geschirrkasten an der Wand als geeignet, unsere Vorräte zu schützen. Grosszügig wie wir sind, überliessen wir dem kleinen Besucher eine Scheibe Brot. An Hand der Tatsache, dass dieses jede Nacht etwas weniger wurde, konnten wir feststellen das der Gast immer noch unter uns weilte. Wie es scheint war aber Brot zu wenig delikat. Das «Vieh» hat dann doch noch die Beutel mit Nesquick angeknabbert. Hi.

Trotz des Umstandes, dass Autofahren auf dieser Insel nicht nur ein Abenteuer, sondern auch sehr riskant ist, machten wir einige Ausflüge. Die Vegetation ist fantastisch. Hugo konnte fast nicht genug davon sehen. Angepflanzt werden vor allem Bananen. Wir fanden aber auch Grapefruits und Ananas. Strände, die zum Baden einladen sind aber rar. Der grösste Teil des Strandes ist felsig.

Um etwas Gewicht zu sparen, dachten wir, könnten wir die Koaxkabel und ev. noch andere Gegenstände den einheimischen

Amateuren überlassen. Dies auch deshalb, weil wir im Vorfeld unserer Expedition gehört hatten, dass HF-Material auf Dominica nur schwer zu beschaffen sei. Bei der Information am Flughafen erhielten wir die Telefonnummer des Präsidenten vom Dominikanischen Amateur Club. Diesen trafen wir dann im Polizei-HQ in Roseau. Er erzählte uns, dass KW von einheimischen OMs eigentlich nicht benutzt würde. Alle seien aber auf VHF/UHFQRV. Mit seinem 2 m Handy rief er dann auch noch zwei weitere OMs herbei. Einer davon entpuppte sich als der Polizeichef von Dominica. Wir staunten nicht schlecht, als sie uns demonstrierten, was in Dominica mit Amateurfunk möglich ist. Mit einem kleinen 2 m-Handy von ICOM via einen lokalen Repeater und Internet machten sie spontan ein Phone QSO mit Amerika.
Von unserem breiten Angebot an Material, welches wir ihnen überlassen wollten, waren sie jedoch einzig am Koax Kabel interessiert. Wir vereinbarten, dass wir dieses vor unserem Abflug am Flughafen übergeben würden.

Rückreise

Nur all zu bald mussten wir an unsere Rückreise denken. Natürlich waren die Antennen und die Station schneller ab- als aufgebaut.
Es war unbedingt erforderlich, das wir um 08:00 am Flughafen eintreffen würden. Also hiess es früh aufstehen. Tagwache um ca. 05:15 um spätestens um 06:00 abzufahren. Die Fahrt zum Airport schätzten wir mit vollgepacktem Auto auf ca. 2 Stunden. Vollgepackt heisst: Die zwei ca. 2 m langen Säcke mit dem Beam und den Masten ragten oben beim Schiebedach des Autos heraus.
Nun merkten wir, was auf der Materialliste vergessen wurde. Was wohl? Ein Reisewecker. Also musste unser Laptop dazu umfunktioniert werden. Zum Glück war Outlook installiert. Wir programmierten in der Kalenderfunktion ein paar Termine mit entsprechenden Weckzeiten. Dass die Soundkarte auf volle Lautstärke eingestellt wurde, versteht sich von selbst. Problem gelöst. Natürlich war ich dann infolge Reisefiebers schon wach, als der Laptop sich am Morgen zum ersten Mal bemerkbar machte.
Nun verlief alles nach Plan. Der Flughafen wurde ohne Pannen erreicht. (Bei diesen Strassen keine Selbstverständlichkeit). Der Boy von der Autovermietung ist wie abgemacht erschienen und wir konnten uns von unserem Fortbewegungsmittel trennen. Wie abgemacht wurden wir auch unsere Koaxkabel los. Das Einchecken verlief ohne Probleme. Diesmal waren es ca. 12 Passagiere und unser Übergepäck wurde gegen Aufpreis ebenfalls eingeladen.
Planmässig um ca. 10:00 erreichten wir Point à Pitre. Nun ging das grosse Warten los. Der Abflug unserer Balair Maschine war um 18:40. Der Schalter zum Einchecken wurde aber erst ca. 2 Stunden vor dem Abflug geöffnet. Nun, wir haben auch dies überlebt. Bei der Zollabfertigung mussten wir, oh Schreck, unser Handgepäck auf die Waage legen. Hugo zuerst. Stirnrunzeln beim Beamten. 18.5 kg bei erlaubten 10.0 kg. Er schien einen guten Tag zu haben, und sah wohl ein, dass man einen Lap Top nicht mit dem Gepäck aufgeben kann. Hugo durfte trotzdem passieren. Danach ich. Mit nur 12.5 Kg eine Lappalie. Auch ich durfte durch die Abfertigung. Wieder einmal grosses Aufatmen. Nun waren wir ja schon fast wie zu Hause.
Gegen Mittag landeten wir dann pünktlich in Kloten und wurden von meiner XYL und Tochter empfangen. Letzte Hürde: Alles Gepäck in meinen Kombi und hoffend, dass wir in keine Kontrolle kämen, fuhren wir zu Hugo. Der Rest zu mir nach Hause war dann nur noch eine Bagatelle.
Zu Hause erwarteten mich zu meinem Erstaunen schon 56 direkte QSL Karten. Nun die OMs werden sich schon gedulden müssen, bis die Fotos entwickelt und die Karten gedruckt sind!

73 es mni dx
HB9CGA, Ul

Rudolf Mangold, HB9DU

7. März 1914 – 29. Oktober 2001

In seiner zweiten Heimat Kalifornien ist am 29. Oktober unser langjähriges Ehrenmitglied Rudolf «Ruedi» Mangold, HB9DU in seinem 88. Lebensjahr verstorben.

Geboren am 7. März 1914 in Basel als Sohn eines Metallbauunternehmers hat Ruedi während Jahrzehnten die Entwicklung des Amateurfunks in der Region wesentlich mitgeprägt. Nach Wunsch seines Vaters hätte Ruedi nach bestandener Maturität und einem Maschineningenieurstudium an der ETH später das elterliche Geschäft an der Hammerstrasse in Basel übernommen. Obwohl handwerklich sehr geschickt konnte sich Ruedi damit nicht anfreunden. Er wechselte deshalb nach einigen Semestern die Studienrichtung und schloss seine Berufsausbildung mit dem Diplom als Chemiker am damaligen Technikum in Burgdorf ab.

Bereits im Alter von 10 Jahren entdeckte Ruedi seine Liebe zu Radios anlässlich eines Besuches in der Funkbude von Otto Hess (später HB9AE). Nach entsprechender Bearbeitung willigte sein Vater schliesslich ein mit seinem Sohn einen Empfänger zu bauen. Da dieser einwandfrei funktionierte, wurde dem Konzessionsantrag schliesslich mit der Nummer 4642 stattgegeben. Sein erstes Rufzeichen als Höramateur erhielt Ruedi am 13. Dezember 1930: HBR108, welches vier Jahre später in HB9RBR abgeändert wurde.

1932 war Ruedi massgeblich an der Gründung der Ortsgruppe Basel der USKA beteiligt. Carl Keel (später HB9P) begeisterte Ruedi in diesen Jahren für die Sendeprüfung und unterstützt seine Vorbereitung dazu. 1939 erhielt Ruedi Mangold schliesslich als Sendeamateur das Rufzeichen HB9DU. Während der Kriegsjahre ruhte die Amateurfunktätigkeit vollständig, Ruedi wurde in der Armee zum Funkmechaniker ausgebildet. Obwohl diese fachliche Weiterbildung Ruedi ohne Zweifel zusagte, machten die tausend Tage Aktivdienst doch manche seiner Pläne zunichte.

Ein ganz entscheidender Schritt im Leben von Ruedi Mangold war seine 1942 erfolgte Berufung an die Allgemeine Gewerbeschule Basel mit dem Auftrag, die Ausbildung der Laboranten zu organisieren. Dies verschlang in den nächsten Jahren derart viel Zeit, dass für die Arbeit in der Sektion Basel kaum mehr Zeit blieb. In seiner 30-jährigen Tätigkeit an der Gewerbeschule hat Ruedi sein ausserordentliches didaktisches Talent bewiesen. Neben den Lehrlingen profitierten auch Erwachsene von seinem grossen Fachwissen. Bereits 1975 gab er öffentliche Elektronikkurse und wenige Jahre später erste Kurse für Amateurfunk. Sein Unterricht war stets dem Publikum angepasst, und die unzähligen praktischen Demonstrationen machten seine Lektionen zu einmaligen, sehr spannenden Ereignissen.

1976 wurde auf Anregung von Ruedi die neue USKA Sektion Funk-Amateur Club Basel (FACB) gegründet. Sein Anliegen, Jugendlichen eine sinnvolle Freizeitgestaltung zu ermöglichen, setzte er konsequent um: 1978 gründete er das Jugendelektronikzentrums in Basel und wenige Jahre später ein weiteres Zentrum in Gelterkinden. Ein leerstehender Kindergarten wurde mit tatkräftiger Unterstützung von FACB-Mitgliedern für die Unterbringung des ersten Zentrums an der Biasca-

strasse hergerichtet. Die Schaffung dieser Zentren war nicht zuletzt das Ergebnis von Ruedis Hartnäckigkeit bei der Beschaffung notwendiger Mittel sowie seiner vielfältigen Beziehungen zu Gewerbe und Industrie.
1962 zog er mit seiner Familie aus der lärmigen Stadt weg und liess sich in Bettingen nach seinen Wünschen ein Haus bauen. Hier wohnte er während 30 glücklichen Jahren und beteiligte sich aktiv am öffentlichen Leben. Besonders den örtlichen Verkehrsverein unterstützte er tatkräftig. Aus gesundheitlichen Gründen musste er leider 1992 seine erfolgreiche Arbeit in den Jugendelektronikzentren aufgeben. Im August desselben Jahres zog Ruedi mit seiner Frau zu einer seiner Töchter nach Kalifornien. Mit 78 Jahren unternahm er seinen ersten Langstreckenflug um in Penn Valley eine neue Heimat zu finden. Aber er wäre sich untreu geworden, hätte er nun plötzlich die Hände in den Schoss gelegt. Vielmehr beteiligte er sich sehr rege am Clubgeschehen des Nevada County Amateur Radio Clubs (NCARC), wo er in Kursen und Vorträgen sein immenses Wissen weitergab und unzähligen OM's bei heiklen Reparaturen half. Im Zuge der intensiven Auseinandersetzung mit seiner neuen Heimat, wurde er bald profunder Kenner der geschichtlichen Hintergründe des Gold Country. Unzählige Berichte und Briefe aus seiner Feder fanden den Weg in die regionalen Sektionsorgane und schafften damit bis zuletzt die grosse Nähe zu seinen Sektionen und Freunden in der Schweiz.

Mit Ruedi Mangold hat uns eine grosse Persönlichkeit aus der Welt des Schweizer Amateurfunks verlassen. Nicht nur wir Amateurfunker, auch unzählige Schülerinnen und Schüler werden sich mit grosser Dankbarkeit an ihn erinnern.

Lukas Jauslin HB9EBT

DIPLOME

Das Jahr 2001 geht seinem Ende entgegen und damit auch die Möglichkeit das IOTA-Millennium-Award des Chiltern DX Club zu beantragen.
Anträge können noch bis zum 31. 12. 2001 gestellt werden. Informationen gibt es beim Manager des CDXC G3NUG und über http://www.rsgbiota.org. Das Diplom sieht sehr gut aus und ist kostenfrei!

Fritz Zwingli HB9CSA / DL4FDM

USKA

Mutationen vom 01. bis 31. Oktober 2001

Neue Rufzeichen

HB9DQY	Christen Peter, Dottikerstr. 9, 5611 Anglikon (ex HB9SOC)
HB9DSP	De Martin Ferdy, rue du Chaillet 3B, 2013 Columbier (ex HB9ULO)
HB9DSX	Streuli Jürg, Albisriederstrasse 160, 8003 Zürich (ex HB9ZDW)
HB9DSY	Kluser Franz-André, Geerenwiesstr. 9, 8105 Watt (ex HB9ZIB)
HB9DSZ	Brem Christoph, Im Langacher 21, 8805 Richterswil (ex HE9ZKY)
HB9DTA	Meregalli Alex, Via Ravredo, 6946 Ponte Capriasca (ex HB9OBZ)
HB9TKR	Marti Thomas P., Kornhausstrasse 46, 8840 Einsiedeln (ex HB3YCQ)
HB9TKS	Amrein Josef, Moos, 6247 Schötz (old man Bezüger)

Neue Mitglieder

HB3YDL	Roth Martin, Oberdorfstr. 63, 8600 Dübendorf
HB3YDO	Oppliger Fritz, Aussergasse 10, 7015 Tamins
HB3YDQ	Heeb Erwin, Chesa Somvih 116 A, 7524 Zuoz
HB9DPI	Linn Thomas, Althausstr. 18, 8957 Spreitenbach
HB9DPT	Mauch Toni, Elswil 46, 3184 Wuennewil

HB9DSV	Zahnd Doris, Böschstr. 3, 8606 Nänikon
HB9TKB	Trachsel Reto, Hofstatt 5, 3400 Burgdorf
HE9ZLI	Bisschops Vreni, Poststr. 6, 8868 Oberurnen
HE9ZLJ	Heinzer Karl, Schulstr. 12, 6438 Ibach
HE9ZLK	Kühne Daniela, Gärteli 6, 3210 Kerzers

Todesfälle

HB9BRT	Gros Jean, 1020 Renens VD
HB9DU	Mangold Rudolf, Penn Valley, USA
HB9VB	Senn Ernst, 3065 Bolligen

USKA Mitglieder aus dem Fürstentum Liechtenstein

HB0YAA	Rothenberger Egon, Bogengasse 102, FL-9491 Rugell
HB0CC	Buechel Ivo, Buehl 45, FL-9487 Gamprin-Bendern
HB0LL	Hilti Hugo, Fuerst-Johannesstrasse 37, FL-9494 Schaan
HB0AWQ	Sauter Rolf, Alvierweg 16, FL-9490 Vaduz
HE0LAF	Kindle Adalbert, Im Sand 48, Postfach 334, FL-9495 Triesen
HE0LJT	Eichmann Max, Im Zagalzel 15, FL-9494 Schaan
HE0MSU	Nipp Hans-Jörg, Morgengab 578, FL-9493 Mauren
HE9ZLH	Huegenin-Rheinberger Remo René, In der Specki, FL-9494 Schaan

Wir bitten um Meldung ans Sekretariat, wenn die Rufzeichen ändern, vielen Dank.

Tolle Leistung eines Schweizer Funkamateurs

Kurt Grütter, HB9BYD, hat die höchste Klasse des Europa Faksimilie Diploms EU-FAX-D1 erreicht.

Er ist seit Jahren sehr aktiv in dieser Betriebsart. Diese höchste Klasse des Diploms wurde erst zum dritten Mal ausgegeben. Das teilt der Manager dieses Diploms Werner Ludwig, DF5BX, mit. Das DARC-Spezialdiplom für die Betriebsart FAX gibt es seit 17 Jahren.

Der USKA Vorstand gratuliert OM Kurt auf's Allerbeste und wünscht ihm für die Zukunft weiterhin viel Erfolg und Vergnügen mit dem Amateurfunk.

Willy Rüsch, HB9AHL

* * * * *

Ein Blick auf unsere neue USKA Homepage...

Das QSL Büro hat eine Anleitung zum sortieren der QSL Karten und eine Sortierungsliste erstellt.

Diese Dokumente sind abrufbar auf unserer USKA Homepage unter www.uska.ch, diejenigen welche keinen Internetzugang haben, können gegen ein frankiertes Retourcouvert beim QSL Büro diese Dokumente anfordern.

VORSCHAU

old man Ausgabe Januar

Jahresberichte in Französisch
Jamboree On-The-Air
Reisebericht 8Q7 und CE0
Sonnenfluss auf dem WAP-handy
PMR 446
Schweiz. Korps für humanitäre Hilfe
QRP SSB Transceiver III. Teil
Desktop Mike zur Bedienung von 2 Transceiver

HAMBÖRSE

Tarif für Mitglieder der USKA: Bis zu 4 Zeilen Fr. 10.–, jede weitere Zeile Fr. 2.–. Nichtmitglieder: Bis zu 4 Zeilen Fr. 18.–, jede weitere Zeile Fr. 4.–. Angebrochene Zeilen werden voll berechnet.

Suche Militär Funkmaterial der CH-Armee: Sender, Empfänger und Zubehör für meine Sammlung. Zustand unwichtig, wird restauriert. Auch Einzelteile sind für mich interessant (Röhren, Umformer, Ersatzteile, Verbindungskabel, Reglemente, Techn. Unterlagen etc). Daniel Jenni 3232 Ins. Tel. P 032/313 24 27.

Für den Aufbau meiner Sammlung historischer Telekommunikation **suche** ich zu kaufen: Kurzwellen-Empfänger der 20er- bis 50er-Jahre (Markengeräte und Eigenbauten), Radioapparate, Röhren, Literatur, Prospekte, Werbematerial, usw. Defektes Material wird sorgfältig restauriert. Roland Anderau (HB9AZV) Eigerweg 43, 3122 Kehrsatz, Tel. 031/961 72 27.

Achtung: Die aktuellsten Occasionen finden Sie immer unter: www.asole.ch

«**LISTE** fertiger deutscher Übersetzungen von Handbüchern u.a., abrufbar Telefon 0049-89-854203-1; Fax -2; mailto: DL9PR@surfEU.de»

Zu verkaufen: UHF Linear Amplifier, ELH-740D, 13.8V 430MHz-440MHz, SSB, CW Tx: 30W; Rx: Gain ca. 15 dB, GaAsFET Fr. 100.–; 70cm Transverter für Kontest-MMT432/28S Rx: Rauschzahl 2.8dB Tx: 10W Fr. 160.–; Antenna Coupler, LAC-895 3.5 MHz bis 30 MHz Range: 20W and 250W at full Range Fr. 70.–; Wobel-Funktionsgenerator, FG 607 Inkl. deutscher Anleitung Frequenzbereich: 0.2 Hz bis 2 MHz (7 Bereiche) Signalform: Dreieck, TTL, CMOS, Rechteck mit variabler Impulsbreite Ablenkart: Linear/ Logarithmisch (schaltbar) Abm. (BxHxT, 277x85x236 mm Fr. 80.–; HW7 15m/20m/40m muss überholt werden Fr. 60. ; DRAKE- 4C-Line R4C und TX4C mit neuen Endröhren (original Silvania) Preisvorstellung: Fr. 450.–; 2m-Kontest Gerät, YAESU FT225RD Mode: LSB, USB CW AM, FM Frequency Range: 144 MHz-148 Mhz Receiver Sensitivity: SSB/CW 0.25 mV RF Power output: SSB/CW/FM 25W (AM 8 W) Fr. 380.–; Email: hb9bxe@uska.ch; Tel. 041/370 21 68.

A vendre: JRC 545 Frs. 1'500.–; IC R 75 Frs.1'000.–; Tel.091/683 01 08 e-mail: radio-monitor@bluewin.ch

Zu verkaufen: 2 Stk. Schmetterlings-Drehkondensatoren 250 pf, 3 mm Plattenabstand, Drehknopf mit Übersetzung, Grösse LxBxH ca. 160x110x110 mm, Preis je Fr. 35.–; unvollendetes Antennenanpassgerät mittels motorbetriebenem (24V) Variometer für 40/80m Langdrahtantenne, alles eingebaut in Kunststoffgehäuse (nach Bauanleitung HB9PL), Preis Fr. 100.–; 4 Stk. Variometer Keramik-Ausführung ca. 5 mH, Preis je Fr. 20.–; Morse-Übungsgerät mit Paddle-Elektronik, Grösse LxBxH ca. 200x150x60 mm, Preis Fr. 50.–; Oldie-Tischmikrophon Turner +2, Farbe blau metallic, Preis Fr. 60.–; HB9BXS Tel. P 061/481 64 40, G 061/487 97 96; e-mail: sborghi@datacomm.ch

A vendre ligne ICOM: récepteur IC R 7000 (RX) 28 MHz à 2 GHz AM/FM/SSB, 220 et 13,8 volts. Avec haut-parleur externe Fr. 750.–; Tel. 078/849 57 28.

Verkauf UFB Drake TR7A/PS7 Fr. 1'300.–; AMA-Loop 10-30m Fr. 600.–; Morsetaste Fr. 50.–; etc Liste, 062 /822 21 16.

Zu verkaufen: 70 cm FM-Transceiver TR 8400,10 Watt Fr. 150.–; HP-Wattmeter 431C mit Kopf 478A bis 10GHz Fr.120.–; HB9MIO Tel. 031/767 81 14.

ICOM IC-211E 2 m All Mode Transceiver mit Mike und 12V Speisekabel, Fr. 500.–, ICOM IC-R1 Handy Scanner, 100 kHz-1300 MHz, FM, AM, Wide FM, mit Lederetui, Akku, Tischladestation, Wandladegerät, Autosteckadapter, Fr. 200.–; YAESU SK-205R 2m Handy Transceiver mit Lederetui, Akku, Wandladegerät, Autoadapter/Charger, Batteriegehäuse, Fr. 120.–; Linear Power Amp Microwave Modules MML 144/25, 25 Watt, 144-148MHz at -1dB, Fr. 50.–; Fritzel FB 23 2-Elemente-Beam, 20/15/10m, Fr. 80.–; Hustler G6-144-A Colinear 2m Fixed Station Antenna, Fr. 50.–; Powersupply 8-20V, 800mA, mit Amp und V-Meter, Fr. 30.–; Morselerngerät Kägi Electronic CK 4000 Multi Mors, Software: 10 Lektionen, 16 Geschwindigkeiten, Q-Code, etc. Fr. 45.–; 3 Morsekurse: ARRL, DARC, GGTE, mit Kassetten/Disketten, zus. Fr. 25.–; Kirchhofer, 041/750 51 61, Fax 041/750 00 41, kirk.kirchhofer@netsurfer.ch

An- und Verkauf von Neu- und Occ.-Masten und Antennen. Auf- und Abbau oder Beihilfe. Transport mit Kleinkran. Anfertigung von Supports für Rotor und Oberlager. Verkauf: Antennen: 3WS Cushcraft-Beam, 12, 17 m

C3S, Force 12 6 El., 20, 15, 10 m, ohne Trap WARC 2/2/1, 5 El., 30, 17, 12 m, ohne Trap Force FB33 Fritzel 10, 15, 20 m XP8 Sommer 8 El. ohne Trap M2 7-10-30KP8 Log Periodic, 10 - 30 MHz, tunable 6.6 - 8.6 MHz HyGain Monoband-Beam 5 El. 20,15,10 m 105CA 205CA 155CA Masten: Big Lift 13.9 m, mit Rotorkorb, Big Lift 22 m, mit Rotorkorb, Letrona-Schiebemasten, von 6 - 12 m, div. Durchmesser, Steckmasten 50 Durchmesser,, 1.14 bis 8.5 m, Steckmast Basis 73 - Kopf 50 Durchmesser, 10 m Gittermast 4 x 3 m, 3-eckig, Seitenlänge 25 cm mit Boden und Mittel-Kippstück Rotoren: mit Steuergeräten hy-gain Telex T2X, hy-gain Telex Ham M, OR 2800 US HQ. Ich wünsche allen OM frohe Festtage. Peter Braun, HB9AAZ, Geissburgweg 10, 6130 Willisau Tel/Fax 041/970 18 50 079/323 85 44 e-mail HB9AAZ@lula.ch

Zu verkaufen: 1 TRX Soka FT-102 mit FV-102 (Digit.VFO)120W Out, PA 3x6146,optional 2CW+1SSB-Filter, 2 Instr.+1Techn.Manual: Fr. 990.–; HB9QR,Tel. 071/636 15 22.

Vendo: RTX HF Kenwood TS440SAT con filtro 500Hz, Alimentatore PS 50, in ottimo stato e poco usato a Fr. 850.–; HB9ALO, 091/646 54 79.

Zu Verkaufen: Yaesu VX5R super klein, Originalverpackt, komplett. Wegen Nichtgebrauchs Fr. 500.–; Tel. Nr. 079/307 55 04.

Zu verkaufen: YAESU FT-212RH 2m FM mobile Transceiver 5/45 Watt. Fr. 230.–; M.Pasini HB9HAT abends Tel.081/834 82 25 e-mail:badile@bluewin.ch

Zu Verkaufen: Yeasu FT-736R, ohne 6 m und 23 cm, mit CTSS in gutem Zustand, VB 1'111.– Sam, hb9xd@uska.ch, Tel. 061/421 36 50.

Zu verkaufen: Magnetische Kurzwellenantenne Typ AMA-8 (Käferlein) mit vollautomatischem Abstimmgerät. 3,4 - 15 MHz, 100 W, Loopdurchmesser 1,7 m. Das Antennensystem ist in einwandfreiem Zustand. Verkaufe nur an Selbstabholer. Fr. 1'200.–; Tel. 061/411 02 10.

Zu verkaufen: 2 Wandbefestigungen WB 34-66, 2 Konsolen WK 34-200 für grössere Distanz zur Wand, (neu, WIPIC) für die Befestigung von Masten an Wänden, Mauern oder Balkon. Neu Fr. 156.- jetzt für Fr. 70.–; HB9CGP Tel. 01/302 30 71.

Zu verkaufen: Drake R4B, MS4, FS4, Sommerkamp FR 101 + Speaker. Monitor Scope YD 100. Siemens E 149/UK1, Wettersatelliten RX, Panorama Sichtgerät PAG 148 Zf. 10,7 MMi Multi Mode Interface. Fax 1. Wraase Fax Memory FX 665 Scanner AOA 100, Preise VS, T. Rechsteiner HE9ODT Fax/Tel. 01/431 20 08 ab 17.00-20.00 Uhr.

Zu verkaufen: FT 920 (2jg.) Fr. 1'280.–; CW-Filt. Fr. 50.–; Netzg. 25/10/6A Fr. 120.–; Junk. Taste Fr. 50.–; Keyer ETM-5C Fr. 40.–; Handy C5585 2m/70cm Fr. 220.-; Twinbander Stand. C 5608 D 144/430 MHz, 50/40W + 2 Bd. Ant. + Freq. Weiche Fr. 320.–; Alles Bestzust, wenig gebraucht. H. Stauffer, HB9FMY 032/675 10 01.

Verkaufe: 10 GHz-Transverter 1 Watt (ZF 144 MHz, Outp 10.368) Fr. 1'050.–; Tel. 032 618 10 89.

Zu verkaufen: Stations-Sichtgerät «Spectro Multimodi» Semco. Neu ungebraucht Fr. 1'800.–; Angelo HB9EBX 061/741 14 18 a.gianola@bluewin.ch.

Abzugeben: TX DRAKE T-4XC mit Netzgerät. Alle Bänder bequarzt. PWR bis 100 W. Ersatzröhren, Unterlagen. Nur Fr. 30.–! Tel. 01/784 36 40.

Ab sofort erhältlich: ARRL Fachbücher, USKA Warenverkauf, Tel. 062 752 82 20

HAM HELP

Suche: Drake TX/RX, Zubehör, WH7, CW75, RV7. Suche Hallicrafters TX/RX alle Modelle, Zubehör auch defekt. Tel. 079/411 47 48.

Suche: Serviceunterlagen und/oder Schema zu Weltempfänger Sony «Worldzone CRF-330K» zum kopieren oder kaufen. A. Kaufmann, HB9BSS, Tel. 056/245 40 49.

Suche für mein Archiv OLD MAN vor 1962. DF2CQ, Achim Maneval, Pulverturmstraße 56 A, D-80935 München. df2cq@web.de

Suche: funktionsfähiger 80 Meter Peilempfänger für Fuchsjagd. Tel. 061/411 02 10.

Suche: FT-790R Tel. 032/618 10 89.

Suche: SP100 Stations-Lautsprecher zu Kenwood Trio/R-1000. Yeasu Netzteil mit Lautsprecher FP-800. Techn. und optisch einwandfrei. Tel. 079/419 86 86.

Adressen und Treffpunkte der Sektionen / Adresses et réunions des sections

Aargau; HB9AG
Siegbert Semling (HB9LES), Oberzelglistr. 7, P.O. Box 2, 5413 Birmenstorf. 1. Freitag d. M. im Restaurant Wydehof, Birr. Sektions-Sked: Jeden Montag 20.00 HBT 21200 und 145325 kHz.

Associazione Radioamatori Ticinesi (ART), HB9H RV61 145,6725 MHz
Casella postale 2501, 6500 Bellinzona. – Claudio Croci (HB9MFS) – Ritrovi: il sabato alle 14.00, presso la sede sociale al Ristorante delle Alpi, Monte Ceneri. Mendrisio venerdi ore 21.00 Ex Scuole Comunali di Rancate.

Basel, HB9BS RV48 145,600, RU694 438,675 MHz.
David Furrer (HB9KT), Dillackerstrasse 39, 4142 Münchenstein. Stamm Freitag 20.00, Parkrestaurant Lange Erlen, Basel. Monatsversammlungen gemäss Terminkalender im Monatsbulletin.

Bern, HB9F RV52 145,650, RV56 145,700, RU714 438,925, RU724 439,050 MHz
Postfach 8541, 3001 Bern, Dr. Gerhard Badertscher (HB9ADF), Hühnerbühlrain 8, 3065 Bolligen. Internet: www.hb9f.ch. Saal- und Freizeitanlage, Radiostr. 21+23, 3053 Münchenbuchsee, letzter Mittwoch des Monats 20.00 Uhr.

Biel-Bienne, HB9HB
Peter Demme (HB9AAL), Längackerstr. 9, 2560 Nidau. Hotel-Restaurant Chrueg, Ipsach, 2. Dienstag des Monats 20.00 Uhr/2ème mardi du mois à 20h.

Fribourg, HB9FG V34 145,425, RU720 439,000 MHz
Case postale 914, 1701 Fribourg. Daniel Aeby (HB9HFM), Ch. des Grands Esserts 3, 1782 Belfaux. Dernier mercredi du mois à l'Hôtel de la Chaumière à Neyruz (sortie N12 Matran).

Funk-Amateur-Club Basel (FACB), HB9BSL V28 145,350 MHz
Postfach, 4024 Basel. Präsident: Lukas Jauslin, HB9EBT, Unterer Eichweg 7, 4414 Füllinsdorf. Hock Freitag ab 20.00 Wirtshaus zum Schlüssel, Muttenz. Monatsversammlung laut Einladung im «short skip».

Genève, HB9G RU728 439,100 MHz
Case postale 112, 1213 Petit-Lancy 2. Stamm les jeudis dès 20h: école Cérésole, Ch. de la Vendée 31, Tél.: 022 / 793 85 85. Président: Georges Strub (HB9VAX), Tél. GSM: 079 / 213 29 55, privé 0033 4 50 49 17 73, e-mail: gstrub@bluewin.ch

Glarnerland, HB9GL RU718 438,975 MHz
José Fischli (HB9IRJ), Speerstrasse 8, CH-8752 Näfels GL, Telefon: 055 / 612 26 17; e-mail: j.fischli sen@netstal.com

Jura HB9DJ 145.425 MHz
Rémy Rubin (HB9CMR), rue Neuve 72, 2740 Moutier. Réunions chaque 2e et 4e vendredi du mois dès 20 heures, au local du club, deuxième étage de la rue de Chêtre no 36, à Delémont.

Luzern, HB9LU RV48 145,600 MHz, So 10.30 HBT
Digieinstieg User-QRG: TX 438,400, RX 430,800 MHz.
Sekretariat: Rütistr. 21, 6032 Emmen – Präsident: Walter Fleischmann (HB9JBO). Stamm 3. Freitag des Monats im Rest. Falken Ebikon, 20.00. Internet: http://hb9lu.home.pages.de/ Webmaster: HB9DIZ.

Montagnes neuchâteloises, HB9LC V18 145,225 (Echo), U282 433,525 MHz
Degoumois Pierre André (HB9HLV), Res. Helvétie 87, 2300 La Chaux-de-Fonds. Rencontres 3ème vendredi du mois à 20 heures au Cercle de l'Union, rue de la Serre 64, 2300 La Chaux-de-Fonds.

Monte Ceneri, HB9EI RV48 145,600 MHz, RU694 438,675 MHz
Casella postale 216, 6802 Rivera. Tino Righini (HB9BZM). Ritrovi: martedi ore 20.00, sabato ore 14.00 presso Ristorante delle Alpi, Monte Ceneri.

Neuchâtel, HB9WW
Activité journalière sur 145.3375, QSO de section le dimanche matin à 11h00 sur 144.550, activité BLU le mercredi soir de 20h00 à 22h00 sur 144 MHz, 432 MHz et 1296 MHz. Case postale 1311, 2001 Neuchâtel. Stamm 2ème vendredi du mois au Buffet de la Gare, Rue de la Gare 32, 2014 Bôle, (sauf juillet-août). Président: André Breguet (HB9HLM).

Oberaargau, HB9ND
Werner Wieland (HB9APF), Bleichihof-Weg 20, 4932 Lotzwil. 2. Freitag des Monats 20.15 Rest. Neuhüsli in Langenthal, ausser Juli, Aug. und Dez.

Pierre-Pertuis, HB9XC RU698 438,725 MHz, RU750 439,375 MHz
Patrick Eggli (HB9OMZ), 26, chemin des Vignes, 2503 Bienne. Dernier vendredi réunion mens., Hôtel de La Truite, Péry à 20.00. QSO de section 3e dimanche du mois sur RU698 438,725 MHz à 20.15.

Radio-Amateurs Vaudois (RAV), HB9MM RV48 145,600, RU708 438,850 MHz
Case postale 3705, 1002 Lausanne. Rencontres vendredi dès 20h00, au local des RAV, ferme Eugène Pittet, 1041 Villars le Terroir (JN36HP). QSO de section: le samedi à 11h00 HBT sur HB9MM, 145,600 MHz.

Regio Farnsburg, HB9FS RU702 438,775, PR 438,100 MHz
c/o Nikolaus Jehle HB9MIE, Haldenweg 25, 4133 Pratteln, Tel. 061/821 47 54. Hock am letzten Sonntag des Monats ab 10 Uhr HBT, April–September Rest. Sissacherfluh, Oktober–März Rest. Ochsen in Itingen BL.

Rheintal, HB9GR RV48 145,600 MHz
Hugo Wetter (HB9AEP), Scalettastr. 17, 7270 Davos Platz. Treffpunkte: Sonntag 10.00, Restaurant Krone Masans, Chur und 2. Freitag des Monats ab 20.00 Hotel Buchserhof, Buchs SG.

Rigi, HB9CW V16 145,525 MHz, RU706 438,825 MHz
Dominique Fässler (HB9BBD), Bahnhofstr. 32, 5642 Mühlau; Tel. P 056 / 668 19 44, G 01 / 333 49 53. Stamm 2. Donnerstag des Rest. Bahnhof, Cham.

St. Gallen, HB9CC V30 145,375 MHz
Robert Sutter (HB9KOG), Hinterberg 15, 9014 St. Gallen, Tel. P: 071 277 00 01, Tel. G. 071 224 56 02. 1. und 3. Dienstag des Monats, Restaurant Hirschen, Rorschacherstrasse 109, 9000 St. Gallen.

Schaffhausen, HB9AU 29.200 MHz So 10.00 HBT, 144,725 MHz.
Josef Rohner (HB9CIC), Tellstrasse 28, 8200 Schaffhausen. Jeden 2. Freitag des Monats Rest. Alter Emmersberg, Bürgerstrasse 49, 8200 Schaffhausen oder nach speziellem Programm.

Solothurn, HB9BA RU696 438,700 MHz
Urs Schmid (HB9RGP), Röthlenweg 447, 4716 Welschenrohr. Mittwochabend in der USKA-Hütte Solothurn, Segetzstasse; Parkplätze beim Westbahnhof.

Thun, HB9N V46 145,575 MHz
Bruno Röthlisberger (HB9CNY), Buchholzstrasse 7 A, 3604 Thun. Gasthof Riedhof, 3626 Hünibach, 3. Donnerstag d. M. 20.00 (ausgenommen Juli).

Uri/Schwyz, HB9CF RV53 145,6625, RU706 438,825 MHz
Matthias Schumacher (HB9JCI), Oberstockstrasse 15, 6416 Steinerberg. Stamm jeden 2. Freitag im Monat, ab 20.00 Uhr, im Restaurant Wendelstubli, 6440 Brunnen.

Wallis/Valais, HB9Y Stamm und Infos: www.hb9y.ch
Bas-Valais: RV60: 145,750 MHz, RU692: 438,650 MHz; Oberwallis: RV50: 145,625, RU694: 438,675 MHz
Adresse de la section: USKA-Valais, Pont Crittin 2c, 1955 Chamoson; e-mail: secretariat@hb9y.ch.
Président: HB9UQA, Marc Torti, e-mail: president@hb9y.ch

Winterthur, HB9W 51.490 FM (So 10.30), V28 145.350, RU732 439.150MHz
Christoph Isler (HB9LBC), Hubstrasse 8, 8303 Bassersdorf. Hotel Zentrum Töss, Zürcherstrasse 106, 8406 Winterthur. 1. Mittwoch des Monats, 20.15 Stamm; jeden Mittwoch ab 20.15 Hock.

Zug, HB9RF RU694 438,675 MHz
Josef Meier (HB9AJW), Sonnhaldenstrasse 52 A, 6331 Hünenberg, Treffpunkt: 1. und 3. Donnerstag des Monats, 19.30 im Klublokal am Zählerweg 11, 6301 Zug. (ehem. L&G Areal Bau 16, 7. Stock, Raum «Bern».

Zürcher Oberland, HB9ZO RU738 439,225 MHz
Hansrudolf Vogelsanger HB9SFC, e-mail: hb9sfc@uska.ch oder hb9zo@uska.ch
Stamm letzter Mittwoch d. M. ab 19.30 im Restaurant Neuwies, Neuwiesenstrasse 1, 8610 Uster.

Zürich, HB9Z V42 145,525, RU692 438,650 MHz
Rudolf Treichler (HB9RAH), Sagi 1, 8833 Samstagern. Klublokal Limbergstrasse 617, 8700 Küsnacht ZH; Öffnungszeit: Dienstag ab 20.00. Monatsversammlung 1. Dienstag des Monats 20.00.

Zürichsee, HB9D
Ernst Brennwald (HB9IRI), Bergstrasse 195, 8707 Uetikon am See. Stamm gemäss Jahresprogramm unter: www.hb9d.org.

ICOM KENWOOD YAESU JRC

GMW-ELECTRONIC, CH-WETTINGEN
LANDSTRASSE 16, (Hauptstrasse/6 Schaufenster)
ÖFFNUNGSZEITEN: Di.-Fr. 9-12 / 12-18 Uhr
Samstag bis 16 Uhr / MONTAG GESCHLOSSEN
Telefon 056 425 23 24

JRC NRD-545

DIE NEUE EMPFÄNGERGENERATION!

DSP-Digital-Signal-Processing!
1000 Speicherplätze
Alle Modulationsarten
Frequenzbereich: 90 kHz-30 MHz
Ausbaubar für VHF/UHF/SHF

Auszug aus unserem Lieferprogramm

AOR KW/VHF/UHF-Empfänger
AR-3000A
AR-3030
AR-5000PLUS
AR-7030PLUS
AR-8200MKII
AR-8600

ICOM KW/VHF/UHF-Empfänger
IC R-2
IC R-3
IC R-10
IC R-75
IC R-8500
IC R-9000L
IC PCR-100
IC PCR-1000

JRC KW-Empfänger
NRD-345
NRD-545 DSP

LOWE KW-Empfänger
HF-150E
HF-250E
HF-350E
PR-150 Preselector
SP-150 Netzteil/Lautsprecher

YUPITERU AIR/VHF/UHF-Empfänger
AR-108 AIR-Band
MVT-7300
MVT-9000MKII

WINRADIO KW/VHF/UHF-Empfänger
WIN-1550

FAIRHAVEN KW-Empfänger
RD-500

SONY KW-Empfänger
ICF SW-07
ICF SW-55
ICF SW-77
ICF SW-100
ICF SW-1000
ICF SW-7600

STANDARD VHF/UHF-Empfänger
VR-120 Micro-Empfänger
AX-2000 Micro-Empfänger

ALINCO AIR/VHF/UHF-Empfänger
DJ-X2
DJ-X3
DJ-X2000E

YAESU KW-Empfänger
FRG-100
VR-500
VR-5000

AKTIV-ANTENNEN
Dressler ARA-40
Dressler ARA-60
Dressler ARA-100
Dressler ARA-2000
RF-Systems DX-7
RF-Systems DX-ONE Professional
RF-System MLB Magnetbalun
AOR LA-320 Magnetaktivantenne

Unsere Hausmarken:
ALINCO, AOR, DAIWA, DIAMOND, DRESSLER, GARMIN-GPS, ICOM, JRC, KENWOOD, KENPRO, MAYCOM, MALDOL, PANASONIC, PROCOM, RF-SYSTEM, SIRTEL, SOMMERKAMP, SONY, STANDARD, TAGRA, TELEREADER, YAESU, YUPITERU, usw.

Vorbehalt: Modell-, Preis- und Datenänderungen

GMW-ELECTRONIC, 5430 WETTINGEN

USKA Warenverkauf

Marianne Schütz HB9XAM, Alpenblickweg 3, 4800 Zofingen AG
Telefon 062 / 752 82 80, Fax 062 / 752 82 88, E-Mail: inserate@uska.ch
Postkonto: 60-31370-8, USKA-Warenverkauf, 4800 Zofingen AG

Best.Nr.	Preis	Sprache	Autor	Artikel
Fachbücher/CD-ROM				
11	36.-	D	Hille K.	Einstieg in die Amateurfunktechnik
12	29.-	D	Moltrecht	Amateurfunklehrgang Teil 1
12 A	29.-	D	Moltrecht	Amateurfunklehrgang Teil 2
12 B	29.-	D	Moltrecht	Amateurfunklehrgang Klasse 3 HB3
14	19.-	D	Autorenteam	CW-Manual
15	37.-	E	ARRL	ARRL Operating Manual
16	25.-	E	ARRL	QRP-Power
17B	79.-	E	ARRL	Handbook 2001 CD-ROM
17C	69.-	E	ARRL	Handbook 2001
18	52.-	E	ARRL	Antenna Book 18th. Edition
18A	79.-	E	ARRL	Antenna Book CD-ROM 2.0
18D	36.-	E	ARRL	Antenna Compendium Vol. 5
18E	44	E	ARRL	Antenna Compendium Vol. 6
19	18.-	D	Wiesner	CW-Handbuch
20	37.-	D	DARC	Antennenbuch 3. Auflage
20A **NEU**	95.-	D	DARC	Rothammels Antennenbuch 12. Auflage
22	38.-	D	K. Weiner	Die Cubical-Quad
23	49.-	E	ARRL	The Radio Amateur's Satellite
23A	44.-	E	ARRL	Weather Satellite 5th ed.
23B	35.-	E	ARRL	Satellite Anthology 5th
24	25.-	D	Stuber	Faszination der kurzen Wellen
29	80.-	F	Pilloud	L'examen technique de radio amateur, Manuel de référence
29B	80.-	F	Pilloud	Guide d'étude pour le livre Telecom (francaise)
46	36.-	D	Devoldere	Low Band DXing
47	38.-	D	Grünfeld	Digitale Betriebstechnik Packet Radio 4. Aufl.
48	36.-	D	Rachow	QRP-Baubuch
49	29.-	D	DARC	Ant. Für die unteren Bänder 160-30m
50	25.-	D	Sichla	Funkwellen erfolgreich nutzen
Callbook, Listen, Sammelmappen				
1	8.-	D	USKA	Stations-Logbuch A4
2	6.-	D	USKA	Stations-Logbuch A5
9	15.-	D	USKA	Verzeichnis der HB9, HB3 und HE9 USKA Mitglieder 2001
10A **NEU**	35.-	D	DARC	Eurocall 2002 CD-ROM
38	11.-		USKA	Sammelmappen OLD MAN rot
39 **NEU**	99.-	E	DARC	Radio Amateur Callbook CD-ROM weltweit 2002
42	24.-	D	Schwarz	Call Sign Direct. Mit DXCC-Liste 4.96
Karten				
30A	20.-		DARC	Radio Amateur World Atlas, A4 20 Seiten
31	20.-		Traxel	Radio Amateur Weltkarte 68x98 ungefaltet
31A	12.-		Traxel	Radio Amateur Weltkarte gefaltet
33	15.-		DARC	Beamkarte, fünffarbig 54x50 ungefaltet
34	25.-		USKA	Locatorkarte Schweiz 127x87 ungefaltet
35	20.-		Traxel	Locatorkarte Europa 98x98 ungefaltet
35A	14.-		Traxel	Locatorkarte Europa gefaltet

Abzeichen, Signete, Diverses
siehe old man 11/2001 oder www.uska.ch

Ab sofort erhältlich:
ARRL Handbook und CD-Rom 2002 sowie diverse weitere Fachbücher von ARRL. Bitte verlangen Sie die Liste beim USKA Warenverkauf oder abrufen bei www.uska.ch

Preise plus Porto und Verpackung Fr. 5.–, ab Fr. 150.– Spesenfrei. Bestellungen schriftlich oder telefonisch. Preisänderungen vorbehalten. Port et emballage fr. 5.– en sus, dès fr. 150.–. sans frais. Commandes par écrit ou par téléphone. Changement de prix réservés.

TEN-TEC RX-340

HF DSP EMPFAENGER DER SPITZENKLASSE

The TEN-TEC RX-340 is a multi-mode, general coverage synthesized receiver utilizing extensive Digital Signal Processing. DSP brings the performance and repeatability of expensive military grade communications receivers into the price range of top end commercial receivers for shortwave listeners. Tunable from 5 kHz to 30 MHz, it provides tuning steps and display resolution of 1 Hz. All three displays are blue/green vacuum fluorescent and provide unparalleled contrast and readability.
FREQUENCY COVERAGE: 50kHz - 30 MHz at typical sensitivity. Tunable down to 0 MHz with degraded performance (see Sensitivity tables) MODE: USB, LSB, ISB, CW, AM, Synchronous AM, FM; all standard.
SELECTIVITY : 57 bandwidths selectable from .1 kHz - 16.0 kHz. Shape factor 1.5:1 or better. (6 to 60 dB) Bandwidth is fixed at 3.2 kHz in ISB mode, and at 4 kHz - 16 kHz in SAM mode. Minimum bandwidth is 600 Hz in FM mode.
PHASE NOISE: -120 dBc/Hz @ 20 kHz offset typical, -110 dBc/Hz maximum. IF REJECTION: 90 dB typical, 80 dB minimum.
MEMORIES: 100 memory store and recall.

Preis SFR.7'560.–

Weitere Infos finden Sie unter www.tentec.com

TEN-TEC

VECTRONICS

MIRAGE

AMERITRON

YAESU

MFJ

hy-gain

RÜTIMANN-BARCHI, HB9AIB

www.asole.ch
E-Mail: asolesagl@hotmail.com
Postfach 167
6908 LUGANO-MASSAGNO / SWITZERLAND
Telefon ++41 91 609 22 73
Natel 079 / 230 39 66 Fax ++41 91 609 14 80

USA ☆ 15 JAHRE HAMVENTION DAYTON - TOUR ☆ USA

AMERIKA: Erfüllen Sie sich einen langersehnten Wunsch! Profitieren Sie, wie bereits über 2000 zufriedene Teilnehmer von diesem einmaligen Superangebot! Des grossen Erfolges und der erneuten Nachfrage wegen organisiere ich im Jahr 2002 wieder eine eindrucksvolle und unvergessliche Flug- und Mietwagen-Rundreise zur

"HAMVENTION" 2002

Dayton OHIO, USA

Funkamateurtreffen mit weltgrösster Amateurradio – Ausstellung

***

seit 1928

ZIMMERMANN

Uhrenfachgeschäft

Hermann Zimmermann
(HB9XO)
Eidg. dipl. Uhrmachermeister

Schützengasse 1
beim Hauptbahnhof
8001 Zürich
Telefon 01 211 03 44

Gratiskatalog

JUNGHANS

Fr. 595.–
Titan

FUNK GESTEUERT WELTNEUHEIT

Muss es immer NEU (und damit TEUER) sein?

Wir handeln für Sie: Verkauf, Ankauf (in Kommission), Planungen usw.
Sie finden bei uns preiswerte KW-Geräte, VHF/UHF Geräte, auch die neusten DSP-Transceivers, sowie schöne OLD TIMERS,Speisegeräte, Antennenkoppler. Antennenmaterial von W. SPIETH: Fiberglasmasten und portabel Antennen, wie z.B. W3DZZ und Draht-Multiband-Vertikals. Fragen sie uns an!

Leisten Sie sich doch selber ein kleines Weihnachtsgeschenk,
indem Sie nachschauen, von welchen nicht mehr benützten Gerätschaften
Sie sich trennen können. Das gibt Geld und damit die Möglichkeit
sich ein kleines Weihnachtsgeschenk zu leisten
Rufen Sie an oder senden Sie einen Fax oder ein E-Mail.

SECOND HAND HAM SHOP, 6286 Altwis LU, A. Wyrsch HB9TU
Telefon 041-9172510, Telefax 041-9173550, e-mail: HB9TU@logon.ch

DL7GAG **funktechnik radau** DF7GJ

Unsere Weihnachtsangebote

Wegen starkem SFr-Kurs können Sie bei uns noch günstiger einkaufen!

KENWOOD TH-22E	2m Handfunkgerät mit Akku und Lader, 5 Wmax	SFr. 282.–
KENWOOD TH-F7E	NEU! 2m/70cm Handfunkgerät mit Wide-SSB-Rx	SFr. 634.–
KENWOOD TM-G707E	2m/70cm Duoband-Mobilfunkgerät, 50/35 Watt	SFr. 559.–
KENWOOD TM-V7E	2m/70cm Twinband-Mobilfunkgerät, 50/35 Watt	SFr. 747.–
KENWOOD TM-D700E	2m/70cm Twinband-Mobilfunk mit 9k6 TNC	SFr. 972.–
KENWOOD TS-50S	KW Allmode-Transceiver, 100 Speicher, 100 W	SFr. 1013.–
KENWOOD TS-570DG	KW DSP-Transceiver m. AT, 100 Speicher, 100W	SFr. 1762.–
KENWOOD TS-2000	KW/6m/2m/70cm (23cm) DSP-Transceiver m. AT	SFr. 3728.–

Wir wünschen Ihnen ein frohes Weihnachtsfest

http://www.radaufunk.com

Immer die neusten Infos und die besten Preise!

Wir führen ICOM-Geräte und Zubehör – eigene Service-Werkstatt!

ICOM IC-R2E	Wide-RX, 0,5-1300 MHz, AM/FM-N+W, 400 Speicher	Anfragen!
ICOM IC-R3E	**NEU!** Wideband-RX + Color-TFT-Displ., 0,5 - 2450 MHz	Anfragen!
ICOM IC-R10E	Allmode-RX, 0,5-1300 MHz, SSB/CW/AM/FM, 1000 Sp.	Anfragen!
ICOM PCR-1000	Allmode Wideband-RX, 0,01-1300 MHz für Computer	Anfragen!
ICOM IC-Q7E	2m/70cm Handfunky, RX:30-1310 MHz, 200 Speicher	Anfragen!
ICOM IC-T81E	**NEU!** 6m/2m/70cm+23cm Handfunkgerät, Akku+Lader	Anfragen!
ICOM IC-2800H	2m/70cm Twin-Mobilfunkgerät, TFT-Display, 50/35W	Anfragen!
ICOM IC-706MK2G	KW/6m/2m/70cm Allmode Mobil-TRX, 100/100/50/20W	Anfragen!
ICOM IC-746	KW/6m/2m Allmode DSP-TRX m. AT, Spectrum-Scope	Anfragen!
ICOM IC-756PRO	KW + 6m Allmode DSP-Trx mit AT, Spectrum-Analyzer	Anfragen!
ICOM IC-910H	**NEU!**2m/70cm (23cm) Allmode (DSP)-Trx, 50/35(10)Watt	Anfragen!
ICOM UX-910	23cm Allmode-Einbaumodul für IC-910H, 10 W	Anfragen!
DIA GZV-2500	Schaltnetzteil, 5 - 15 VDC regelbar, 25 A dauer, V/U	SFr. 246.–
DIA GZV-4000	Schaltnetzteil, 5 - 15 VDC regelbar, 40 A dauer, V/U	SFr. 298.–

Deutsche Handbücher sowie Garantie auf Material und Arbeit selbstverständlich!
Alle Preise inkl. Zoll und CH-Mehrwertsteuer. Änderungen wegen Kursschwankungen möglich.

Und so können Sie bestellen:

Auf Anfrage erhalten Sie eine Proforma-Rechnung und einen Einzahlungsschein für die UBS. Wir bringen, nach Einzahlung, die Ware in die Schweiz und senden Ihnen den gewünschten Artikel mit der PTT zu. Gerne begrüssen wir Sie auch in unserem Ladengeschäft in der Stadtmitte von Lörrach. Als Orientierungshilfe: Von Basel–Riehen ca. 1,5 km geradeaus zum ausgeschilderten Kreiskrankenhaus. Ebenerdige Parkplätze nördlich davon benutzen, dann vom Haupteingang noch etwa 100 m schräg links über die Spitalstrasse in die Riesstrasse.

Der heisse Draht: 0049-76213072

Fa. Michael Radau Funktechnik Riesstrasse 3 D-79539 Lörrach

Tel. 0049 7621-3072 Fax 0049 7621-89646 eMail: radau@radaufunk.com

Geschäftszeiten: Mo-Di-Do-Fr: 10-12.30 und 14-17.30 Uhr. Samstag 10-13 Uhr. Mittwoch geschlossen.

YAESU FT-817 NEU

Kleinster All Mode QRP Transceiver

FUNK-Alarmanlage Fr. 240.-
(Zentrale, 2xIR Sensor + Türsensor)
Drahtloses Telefon Fr. 170.-
(Beantworter, Frei-sprechen-mithören)

www.die-anderen.ch

FT100D	Fr.	2150.-
FT1000MKV	Fr.	5150.-
FT847 inkl. FC20	Fr.	3250.-
FT920 inkl. FM1	Fr.	2250.-
FT710D	Fr.	695.-
FT817	Fr.	1350.-
VR-5000	Fr.	1250.-
VR246 PMR Radio	Fr.	350.-
AR8600	Fr.	1250.-

FUNK-BOX, HB9LGA
Postfach, 8051 Zürich
Tel./Fax 01 / 321 43 82, e-mail: hb9lga@qsl.net

Ihr Reparatur-Partner

für Amateurfunk-, CB- und Elektronik-Geräte aller Art und Marken

Feldbergstrasse 2, 6319 Allenwinden
(ehemals HB9MY)

Duschletta elektronik

HB9APR

Grosser Messgerätepark bis 1.8 GHz

Mo. bis Fr. 9-12, 14-18 Uhr
Samstag nur nach Vereinbarung
041 - 711 23 09 oder 041 - 711 99 40

für kranke Geräte

Ein INSERAT im old man bringt auch Ihnen den gewünschten

E R F O L G !

V-TEAM

Empfänger..Sender..Endstufen..Radio..Netzgeräte
* Wir reparieren / revidieren Röhrengeräte und Transistorgeräte aller Marken und Epochen. Grosses Ersatzteillager.
* Bei uns sind laufend revidierte Geräte an Lager!
Fragen Sie uns an.
V-TEAM GmbH, Hans Wüest HB9AZY
Schönfeldstr. 9, 6275 Ballwil
Tel. 041 / 448 22 40, Fax 041 / 448 31 40

V-TEAM

Eisenbahn-Center Marktgasse
Marktgasse 10 · CH-8001 Zürich
Telefon 01 252 33 78

EISENBAHN CENTER

HB9IQY@USKA.ch
www.eisenbahncenter.ch

EXPERIMENTIEREN
Der Aktive Beitrag zur
Nachwuchsförderung
Exklusiv bei uns, die ausgereiften Busch Experimentierkästen: Radiotechnik, NF-,Analog,-Digitaltechnik Opto-Elektronik, Comptertechnik, mit sehr leicht Verständlichen Anleitungsbüchern, ideal zum Einsteigen, oder als Geschenk für zukünftige OMs...

2160 System 4000	Fr.69.70
2162 System 5000	Fr.116.-
2166 System 6000	Fr.194.-
2170 System 7000	Fr.261.-
2188 Computertechnik	Fr.166.-

MAIL-ORDERboger-funk

AOR TOP-Empfänger inklusive: deutsches Handbuch

ALINCO Amaterfunk+PMR
PMRFamilyFunkistkonzessionsfrei

SCANNER-EMPFÄNGER

AR-8200MKII Hand100kHz-2,0GHz	SFR	990.--
AR-8600Mobil 100kHz-2.4GHz	SFR	1.450.--
AR-5000 5kHz-2.6GHz fürProfis	SFR	3.570.--

NEU!RadioControlSteuer-SWf. AOR-Empfänger
Profi-SoftwarenunauchfürHobby-Hörerwww .boger.de

KURZWELLEN-EMPFÄNGER

AR-7030 0-32MHz	SFR	2.103.--
AR-7030DX 0-32MHz0-32MHz	SFR	2.530.--

inkl.FPU(400Speicherverb.IP2+3
.....weitere Ausführungenauf Anfrage
Infoswww.boger.de

DX-7TE AngebotdesMonats
KW-Funkgerät
100WOUTinkl.6m-Band
SFR1.299.--

ALINCO-KURZWELLE

DX-70 100Winkl.6m-Band	SFR	1.520.--
ALINCO2m/70cmMobil		
DR-605 5-50/5-35W	SFR	660.--
70cmMobil		
DR-435 5/10/5W	SFR	570.--
2mMobil		
DR-135 5/10/50W	SFR	440.--
Handsprechfunkgeräte		
NEUIDJ-596 2m/70cm	Anfrage	
dasersteHandymitDigitalzusatz		
NEUIDJ-446	SFR	249.--
PMRkonzessionsfrei		

AngebotdesMonats

Sonderpreise solangeV orrzÄnderungenvorbehalten

Das ideale Weihnachtsgeschenk !
DJ-446 Family-Funk
Infosanfordern
konzessionsfrei !!!!
240.-- SFR

EMOTATOR Rotor105TSXSFR699.--
300kgTragkr.inkl.Steuerg.

boger-funk AOR/ALINCO-Werksver tretungDeutschland-Schweiz
Bahnhofstrasse4,CH-8590 Romanshor nTel/Fax.071/4611057
Katalog:10.--SFRinkl.Gutsch.
einlösb.ab500.--SFREinkauf

HB 9 CRU

Communications

Gregor Koletzko

www.hb9cru.ch

Grienbachstrasse 26
Postfach 4528
6304 Zug
Fax: 041 – 763 20 54
E-Mail: hb9cru@bluemail.ch

VHF – UHF - SHF:

- ECO Nova Yagi
- FLEXA – YAGI
- Kombiantennen für 50/144/432
- Kreuzyagis
- 6 m/2 m/70 cm Kombiantenne
- HB 9 CV
- Dual-/Triband-Vertical

Neu:

Yagi für 144 und 432
8 oder 14 Elemente

nur ein Antennenkabel!

Kurzwelle:

- ECO-Nova Beams, Dipole, Vertikal- und Balkonantennen
- Optibeam
- G 5 RV
- Quads & Log-Periodic
- KELEMEN-Dipole
- ISOTRON-L/C-Strahler
- I 3 VHF Magnetic Loop

Gesamtkatalog im Internet downloadbar,
besuchen Sie unseren neuen HAM-Online-Shop unter www.hb9cru.ch

Betriebsferien: FG / HB 9 CRU auf KW vom 15. bis 28. Dezember 2001

Kombiantennen für 144 und 432 MHz

	8 El., 1.14 m, 9.5/11.5 db, 100 W	259.–
	14 El., 2.03 m, 10.5/12.5 db, 100 W	339.–

ECO Nova Yagis für 50, 144 und 432 MHz

50 MHz	5 El., 11 db, 3.70 m, 1000 W	210.–
144 MHz	4 El., 9 db, 0.70 m, 500 W	63.–
	9 El., 13 db, 3.18 m, 500 W	87.–
	16 El., 16 db, 5.18 m, 500 W	248.–
432 MHz	10 El., 14 db, 1.35 m, 400 W	118.–
	20 El., 17.5 db, 2.89 m, 400 W	167.–

Vertikal-Antennen

144/432	HL-B41, 3/5.5 db, 1.30 m, 150 W	63.–
	HL-B61, 4.5/7.2 db, 1.7 m, 200 W	76.–
	X-50, 4.5/7.2 db, 1.70 m, 200 W	94.–
	X-300, 7/9.5 db, 3.10 m, 200 W	172.–
	HB 9 CV, 2*2 Teleskop-Elemente	99.–
144/432/1200	HL-B6111N, 4.5/8.3/11.7 db, 1.80 m, 100 W	106.–
	X-5000N, 4.5/8.3/11.7 db, 1.80 m	244.–
50/144/432	HL-B3111M, 2.15/6.2/8.4 db, 2.50 m, 200 W	125.–
	V-2000, 2.15/6.2/8.4 db, 2.50 m, 200 W	184.–
50-1000	Discone, 6 db, 1.70 m	68.–

Mobilantennen

144/432	zum Festeinbau, 0.50 m, m. Kabel	69.–
	HL-M3111, 3/5.5 db, 0.98 m, PL	39.90
	HL-M3112, 3/5.5 db, 1.02 m, PL	41.90
	HL-M3117, 2.15/3.8 db, 0.47 m, PL	44.90

OptiBeam

OB7-3	20-15-10, 7 El.
OB9-5	20-17-15-12-10, 9 El.
OB11-3	20-15-10, 11 El.
OB4-2	17-12, 2 El.

Wir bieten Ihnen einen kompletten Aufbauservice für Ihren neuen OptiBeam. Verlangen Sie jetzt Ihre persönliche Offerte.

Kelemen Drahtdipole

DP 1608040	400 W	52 m	349.–
DP 8040	400 W	32 m	209.–
DP 8040	2000 W	32 m	349.–
DP 8040 S	2000 W	27 m	299.–
DP 804020	400 W	26 m	299.–
DP 804020	2000 W	28 m	379.–
DP 40201510	400 W	12 m	349.–
DP 804030	2000 W	28 m	349.–
DP WARC	400 W	10 m	249.–
DP WARC + 40	400 W	13 m	349.–
W 3 DZZ	200 W	34 m	199.–
W 3 DZZ	1000 W	34 m	269.–
DPD 8040	1000 W	39 m	149.–
DPKA 8040	400 W	22 m	249.–
DPKA 8040	2000 W	22 m	369.–
DP 6	1000 W	3 m	129.–
DPK 40	1000 W	12 m	199.–
FD 4 80402010	750 W	41 m	159.–
FD 4 80402010	2000 W	41 m	209.–
CB 001	20 W	5.4 m	79.–

YAESU FT-7100

Der neue VHF/UHF-Mobiltransceiver, 50/35 Watt, für nur CHF 699.–

Stabilisiertes Netzteil

kurzschlussfest, 220 V / 50 Hz - 13.8 V, Dauerlaststrom 20 A, Spitzenstrom: 22 A, CHF 199.–

Senden Sie uns einen Brief, ein Fax oder ein Email mit Ihren Wünschen.
Auskünfte unter 076 - 379 20 50 (ab 17.00 Uhr oder Combox)

Amateurfunk-Ausbildung

Deitron Ham-Shop (Fachbücher)

ILT Schule ///

HB3-Novice-Lizenz haben unsere bisherigen Schüler praktisch ausnahmslos erworben. Bei soeben angelaufenem Abendkurs ist zurzeit noch die Ausbildung im Fernkurs möglich. Beginn: jederzeit.

Morsen ist anforderungsmässig stark vereinfacht worden, indem die Prüfungsgeschwindigkeit auf Tempo 25 ZpM zurückgefahren wurde. Dieses Tempo kann mit unseren Schulmorsix praktiziert werden. **Morsix mt-9i-** Kundengeräte können wir werkseitig entsprechend nachrüsten. Morse-Abend und Fernkurse beginnen **jederzeit** nach einer gründlichen Einführung in unseren Schulräumen.

CW die Chance mit Kurzwellen, geringer Leistung und einfachen Antennen weltweite Verbindungen herzustellen, dank neuer Prüfungsnorm

Verlangen Sie unsere Gesamtbroschüre über **Fern- oder Abendkurse,** unsere Flugblätter für die übrigen Kurse und bestellen Sie Ihre Fachbücher, indem Sie uns anrufen, faxen oder besuchen Sie unsere

➢ **Homepage**

Fachbücher (prompter Versand aus unserem ***DEITRON Ham-Shop***)

Titel	Autor	CHF
Antennenbuch (Neuauflage: 1'000 Seiten)	Rothammel	95.–
CD-ROM Internat. & North-American Listings	Radio Amateur CB, neueste Version	99.–
Packet Radio	Wolf-D. Roth	48.–
QRP-Baubuch	Peter Rachow	36.–
Amateurfunk-Lehrgang - Teile 1, 2 und 3	Eckart K.W. Moltrecht - pro Teil je	29.–
Antennen für die unteren Bänder 160-30 m	Pierre Villemagne	29.–
PSK 31 & Co; modernes Funkfernschreiben	CR-ROM inkl.	25.–
Kurzwellen-Drahtantennen für Funkamateure	Alfred Klüss	24.–
UKW-Amateurfunk-Profi	Michael Grill	24.–
Antennenbau für den Praktiker	Norbert Bürgers	19.50
QRP	Dipl.-Ing. M. Rauhut	19.50
Tips und Tricks rund um das Funkgerät	Harald Zisler	19.–
CW-Manual, Handbuch der Morse-Telegrafie	Autoren-Team	19.–
CW-Handbuch für Funkamateure	Otto Wiesner	18.–
Dezibel & Co. in der Funkpraxis	Frank Sichla	14.–

morsix-Morsetrainer mit.Betriebs- und Textbuch
- mt-9i plus (PC-tauglich) 675.–

Die CW-Lehrer für die Westentasche:
- mt-6 (Mini; 61 g leicht) 255.–

Neuheit (für MD, / p / mm)
(Flugblatt verlangen)
➢ **nur bei uns erhältlich**

- **Mini-paddle,** 49 g leicht, 25/25/79 mm B/H/T, einschiebbare Paddles, extrem präzis, **das Ding** für QRP- und Feldeinsatz

ILT-Schule
und
Deitron Ham-Shop

Hohlstr. 612
Postfach 1753
CH-8048 Zürich

Tel./ Fax:01 431 77 30/40
Internet www.ilt.ch
Homepage info@ilt.ch

Neue Frequenz-Handbücher und CDs!
KW-E-Mail-Funknetze und Dekodierung

CD-ROM SUPER-FREQUENZLISTE 2002
alle Rundfunk- und Funkdienst-Stationen weltweit!

10100 Einträge mit den neuesten Sendeplänen sämtlicher Kurzwellen-Rundfunk-Stationen weltweit. 9900 topaktuelle Funkdienst-Frequenzen. 18800 vormals aktive Frequenzen - alles auf einer CD-ROM für Windows™-PCs mit Oberfläche auch in Deutsch! Suchen Sie (beliebig kombiniert!) nach bestimmten Frequenzen, Ländern, Stationen, Sprachen, Rufzeichen und Sendezeiten, und blättern Sie durch diese Daten in Millisekunden. Schneller und bequemer geht's wirklich nicht! · EUR 25.- / Fr. 37.- (mit weltweitem Versand)

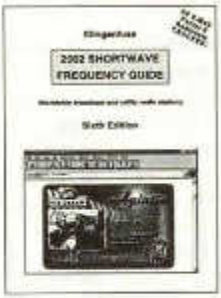

KURZWELLEN-FREQUENZ-HANDBUCH 2002

Das aktuellste internationale Radio-Handbuch. Anwenderfreundlich und übersichtlich! Enthält über 20000 Frequenzen mit sämtlichen Rundfunk- und Funkdienst-Stationen weltweit aus unserer *Super-Frequenzliste 2002 auf CD-ROM*, sowie eine einzigartige alphabetische Rundfunk-Sendertabelle. Zwei Handbücher in einem - zu einem sensationell günstigen Preis! 532 Seiten · EUR 35.- / Fr. 52.- (mit weltweitem Versand)

HANDBUCH FUNKDIENST-RADIOSTATIONEN 2002

Jetzt mit zahlreichen von uns geknackten Kurzwellen-E-Mail Pactor-2 und GW-Pactor Profi-Funknetzen! Hier sind die wirklich interessanten Funkdienste auf KW: Diplo, Flugfunk, Militär, Polizei, Presse, Rotkreuz, Seefunk, Telekom und Wetter. 9900 *aktuelle* Frequenzen von 0 bis 30 Mhz sind aufgeführt sowie Hunderte von neuen Dekoder-Screenshots, plus Abkürzungen, Codes, Modulationsarten, NAVTEX-/ Presse-/ Wetter-Sendepläne, und vieles mehr! 584 Seiten · EUR 40 / Fr. 59 (mit V.)

Günstiger Paketpreis: CD-ROM + Kurzwellen-Frequenz-Handbuch = EUR 50.- / Fr. 73, weitere Paketpreise und unser gesamtes Programm finden Sie auf unserer Webseite und im Katalog: Bücher, CDs, Frequenz-Datenbanken. WAVECOM Digital-Daten-Analysatoren und -Dekoder = die # 1 weltweit: Einzelheiten auf Anfrage. Knackt Pactor-2 mit Varianten und 100+ weitere Systeme! Alle Handbücher sind in leichtverständlichem Englisch verfaßt und nur über uns erhältlich - seit 33 Jahren. Beispiel-Seiten und farbige Bildschirmfotos finden Sie auf www.klingenfuss.org. Gerne schicken wir Ihnen unseren ausführlichen Katalog mit Referenzen aus aller Welt. Händlerrabatte auf Anfrage. Bestellen Sie einfach per Fax oder E-Mail mit Kreditkarten-Info (Eurocard / Mastercard und Visa)! ☺

Klingenfuss Verlag · Hagenloher Str. 14 · D-72070 Tübingen
Fax 0049 7071 600849 · Telefon 62830 · klingenfuss@compuserve.com · www.klingenfuss.org

Auszug aus unserem reichhaltigen Lieferprogramm

KW(6m) Amateurfunkgeräte
Icom IC-781
Icom IC-775DSP
Icom IC-756PRO
Icom IC-746
Icom IC-718*
Icom IC-706MkII-G

Kenwood TS-50S
Kenwood TS-570D
Kenwood TS-870S
Kenwood TS-2000*
Kenwood TS-B2000*

Yaesu FT-1000MP MkV*
Yaesu FT-1000MP
Yaesu FT-920+
Yaesu FT-847
Yaesu FT-100D
Yaesu FT-817*

Occasionen m. 3mon. Garantie

Amp Supply LK500Z	1200.–
Drake L-75/WARC	1200.–
Drake MN-2700 Matchbox	450.–
Drake L4B/PS4	1200.–
Kenwood TS-430/PS430	690.–
Kenwood TS-440S/PS-50	950.–
Kenwood TS-940S/AT	1400.–
Kenwood MC-60A	140.–
Kenwood SP-31	90.–
Icom IC-821H, VHF/UHF	1650.–
Icom R7000 Receiver	750.–
Icom IC-718 Transceiver	1290.–
Yaesu FT-ONE	1200.–
Telex Rotor T2X	550.–

Wir verkaufen Ihre Occasionen
sowie Ihren Amateurfunknachlass
Korrekte Abrechnung

Das Seicom Team wünscht Ihnen
frohe Weihnachten und ein
gutes Neue Jahr!

Herzlichen Dank für langjährige
Treue und gute Zusammenarbeit

VHF/UHF-Amateurfunkgeräte

Icom IC-910H*	2/70 Base
Icom IC-746	HF/2m/6m Base
Icom IC-706MKII-G	4-Band Mobile
Icom IC-2100H	2m FM Mobil
Icom IC-T3H	2m Handy
Icom IC-207H	2/70 FM Mobile
Icom IC-T81E	4.Band Handy
Icom IC-Q7E	2/70 Handy
Icom IC-446S	PMR Handfunk

Kenwood TS-2000*
Kenwood TS-B2000*
Kenwood TM-D700E
Kenwood TM-G707
Kenwood TH-D7E
Kenwood TH-22
Kenwood TH-F7E*
Kenwood TH-G71E

Yaesu FT-847 HF/6m/2m/70cm
Yaesu FT-817 HF/6m/2m/70cm*
Yaesu FT-7100 2/70 Mobil*
Yaesu FT-1500 2mFM Mobil*

Yaesu VX-1R 2/70 Mini Handy
Yaesu VX-5R 6/2/70 Handy
Yaesu VX-110 2m Handy 5W
Yaesu VX-150 2m Handy 5W
Yaesu VX-246 PMR Handy
Yaesu Antennen-Rotoren
Yaesu Commercial Line VHF/UHF

Linear Verstärker

Alpha-Power 87A
Alpha-Power 99
Ameritron AL-80BX
Ameritron AL-800X
Ten-Tec Centaur, 3x811A
Yaesu VL-1000
Icom PW-1E
50 Ohm Dummy
MFJ / Ameritron
Ten-Tec/Vectronics
*** neue Modelle**

Antennen / Tuner
Cush-Craft
Hy-Gain
Hustler (Mobil 80-10m)
Fritzel Antennen, Balun
Kenwood (Mobil 80-10)
MFJ Magnetloop
MFJ-16010
MFJ-931
MFJ-934
MFJ-941E
MFJ-945E
MFJ-949E
MFJ-962C
MFJ-969
MFJ-971
MFJ-986
MFJ-989C
Vectronics HFT-1500
El. Keyer
MFJ-490CX
MFJ-422D
Samson ETM-1C
Samson ETM-9CX3
Samson ETM-90G
Paddles
Bencher BY-1
Bencher BY-2
Vibroplex Handkey
Vibroplex Bug
Vibroplex Iambic
Morsetasten
koax. Schalter
Alpha-Delta USA
Daiwa
Ameritron
Hofi
Baluns
Fritzel
Hy-Gain
Drahtantennen
ADP-250/700/1400
Hy-Gain 2BDQ
Hy-Gain 5BDQ
Fritzel FD-3/FD4
Antennenlitzen

****

internet: www.seicom-ag.ch

****

Seicom AG, Erik Seidl, HB9ADP
Aarauerstrasse 7, Postfach, 5600 Lenzburg 1
Oeffnungszeiten: Mo-Fr 13.30-18.00, Sa geschlossen
Tel. 062 891 5566
Fax 062 891 5567
e-mail: seicom@swissonline.ch

AZB
7220 Schiers

7819
Uska Archiv
c/o O. Gisler
Auf Weinbergli 14
6005 Luzern

LOGOTRON
25 JAHRE
Ihr Schweizer Partner für Messtechnik

Alle
old man Mitglieder
erhalten exklusiv
Sonderkonditionen.
Fragen Sie an!

HAMEG Oszilloskope

HM303 2x35MHz Analog mit Komp. Tester, trigger bis 100 MHz — **CHF 980,00**
bis . . .
HM1507 2x150MHz/200MS/s Analog Digital und Komp. Tester — **CHF 3130,00**

HAMEG Spektrumanalysatoren
Messbereich-100 – + 13dBm, Mitten- und Marker-Frequenzanzeige (Auf. 100kHz).
HM5005 500MHz — **CHF 2080,00**
bis . . .
HM5014 1050MHz mit Readout und Traking Generator — **CHF 5440,00**

CHF 3906,00

Fluke 43
Drei Messgeräte in einem: Digitalmultimeter, 2 Kanal 20 MHz Oszilloskop und Leistungsmessgerät mit Oberschwingungsanalyse

CHF 5019,00

Fluke 199
2 Kanal 200 MHz Oszilloskop mit 2.5 GS/s, netzunabhängig

CHF 448,00

Fluke 26-3
Digital-Multimeter, True rms, 0.3% DC-Grundgenauigkeit

CHF 1951,00

Fluke 123
2 Kanal 20 MHz-Oszilloskop, netzunabhängig

Weitere Marken: TEKTRONIX, AGILENT, TOELLNER

Logotron AG • Leutschenstrasse 1 • CH-8807 Freienbach
Tel. 055/410 83 21 • Fax 055/410 12 75 • www.logotron.ch

Alle Preise zzgl. MwSt.
Preisänderungen vorbehalten.