old man

Organe de l'Union des Amateurs Suisses
d'Ondes courtes
Organ der Union Schweizerischer
Kurzwellen-Amateure
Organo dell'Unione Radioamatori
di Onde Corte Svizzeri

05
2005

THE NEW GENERATION DUAL BAND HANDHELD

FT-60R

144/430 MHz FM DUAL BAND HANDHELD

The FT-60R is a new dual-band FM transceiver with extensive receive frequency coverage, providing versatile two-way amateur communications along with unmatched monitoring. A new-generation Emergency Automatic ID (EAI) feature, for Search-and-Rescue operations, is introduced in the FT-60R!

144/430 MHz FM

- WIDE BAND RECEPTION 108-520 MHz/700-999.990 MHz (Cellular Blocked)
- NEW EMERGENCY AUTOMATIC ID SYSTEM
- HUGE LCD
- HIGH POWER OUTPUT 5W
- Ni-MH LONG-LIFE BATTERY FNB-83 (7.2 V, 1400 mAh) (overnight charger included)
- PROGRAMMABLE KEYS FOR USER CONVENIENCE
- SPLIT CTCSS/DCS AND DCS ENCODE-ONLY CAPABILITY

Actual Size

YAESU

HOTLINE SA

HOTLINE S.A. Via Magazzini Generali, 8 - 6828 Balerna / CH
Tel. + 41 91 683 20 91 Fax + 41 91 683 34 44/683 14 48
http://www.hotline-int.ch info@hotline-int.ch

ORGAN DER UNION SCHWEIZERISCHER KURZWELLEN-AMATEURE
ORGANE DE L'UNION DES AMATEURS SUISSES D'ONDES COURTES
ORGANO DELL'UNIONE RADIOAMATORI DI ONDE CORTE SVIZZERI

Redaktion: René Hueter (HB9ATX), Neuwillerstrasse 5, 4153 Reinach
Redaktion Technik-Teil: Dr. Peter Erni (HB9BWN), Römerstrasse 32, 5400 Baden
Rédaction Francophone: Werner Tobler (HB9AKN), Chemin de Palud 4, 1800 Vevey
Inserate und Ham-Börse: Marianne Schütz (HB9XAM), Alpenblickweg 3, 4800 Zofingen, Telefon 062 752 82 80, Fax 062 752 82 88
Annahmeschluss für Ham-Börse 5., Inserate 10. des Vormonats.
Herausgeber: USKA, 9469 Haag
Auflage: am 1.5.2005: 4100 Exemplare
Druckerei: AG Buchdruckerei Schiers, 7220 Schiers

Union Schweizerischer Kurzwellen-Amateure / Union des Amateurs Suisses d'Ondes courtes

Clubrufzeichen: HB9A, www.uska.ch, E-Mail: hq@uska.ch
Briefadresse: USKA-Sekretariat,Postfach 166, 9469 Haag
Präsident: Friedrich Tinner (HB9AAQ), Giessen, 9469 Haag
Vizepräsident: Georges Strub (HB9DUH),Postfach 455, 1213 Petit-Lancy 1
Sekretärin: Ad Interim: Hedi Tinner, Postfach 166, 9469 Haag
Kassier + Adressverwaltung Andreas Thiemann (HB9JOE), Lägernstrasse 7A, 8304 Wallisellen
KW-Verkehrsleiter: Vakant
UKW-Verkehrsleiter: Pirmin Kühne (HB9DTE), Gärteli 6, 3210 Kerzers
Digital Verkehrsleiter: Toni Schelker (HB9EBV), Allmendstrasse 134, 4058 Basel
Verbindungsmann zur IARU: Dr. Willy Rüsch (HB9AHL), Bahnhofstrasse 26, 5000 Aarau
Verbindungsmann zu Behörden Schweiz: Peter Demme (HB9AAL), Längackerstrasse 9, 2560 Nidau

Sekretariat: Ad Interim: Hedi Tinner, Postfach 166, 9469 Haag
Tel. 081 740 36 61, Fax 081 740 36 66
Kasse: Andreas Thiemann (HB9JOE), Lägernstrasse 7A, 8304 Wallisellen
Postkonto 30-10397-0, USKA Schweiz, Bern
QSL-Vermittlung: USKA QSL Service, Postfach 217, 5080 Laufenburg
Warenverkauf: Daniela Kühne (HE9ZLK), Gärteli 6, 3210 Kerzers FR
Bibliothek: Franz Stutz (HB9BVV), Langwiesstrasse 6, 5330 Zurzach
Antennenkommission: Friedrich Tinner (HB9AAQ), Giessen, 9469 Haag (Koordination)
Dr. Peter Erni (HB9BWN), Römerstrasse 32, 5400 Baden (NISV)
Störschutzkommission: Entstörmaterial bei Walter Abplanalp (HB9ZS), Reithallenweg 5, 8200 Schaffhausen, Tel. 052 624 05 95
Experte für Fragen der elektromagnetischen Verträglichkeit: Dr. Diethard Hansen (HB9CVQ) Postfach 64, 8965 Berikon
Koordinator der unbedienten Amateurfunkanlagen: Renato Schlittler (HB9BXQ), Florastrasse 32, 8008 Zürich
Bandwacht: Vakant
Helvetia-Diplom und WAC-,WAS,- WAZ-Diplom: *Kurzwellenbänder:* Kurt Bindschedler (HB9MX), Strahleggweg 28, 8400 Winterthur
VHF/UHF/Mikrowellen: Pirmin Kühne (HB9DTE), Gärteli 6, 3210 Kerzers

Jahresbeitrag: *(einschliesslich old man)* Aktivmitglieder Fr. 75.–; Passivmitglieder Fr. 65.–; Jungmitglieder Fr. 40.–; Auslandmitglieder Fr. 75.–; old man-Abonnement: Fr. 55.–; CEPT Fr. 70.–;Übersee Fr. 80.–.

Redaktionsschluss (für Inserate 5 Tage später)	**Juni Nummer**	**5. Mai 2005**	10 Ausgaben pro Jahr
	Juli/August Nummer	**5. Juni 2005**	

old man Inhalt

USKA 4-16

Adressen und Treffpunkte der Sektionen 4
Editorial 6
Breitbandkommunikation 7
Offener Brief an das Bakom/Lettre ouverte à l'OFCOM 7
Le coin des Romands 11

HF-ACTIVITY 17-20

Kontest Kalender 17
Ausschreibung Field Day 2005 18
Morseübungsssendungen des HTC 19
SDXF Treffen 19
IT9RYH und kein Ende.. 20
Erfolge von Schweizer Amateuren 20

VHF-UHF Microwaves 21-23

Kontestresultate 5./6. März 21
Relais Cimetta HB9RL-R 23

DX 25-27

Die DX-Welt im März 25
DX-Calendar 26
QSL-Informationen 26

Diplome 28

Diplome aus Italien 28

Continuous Waves 30

SATELLITE 31

Satellite-News 24
Schweizerschule hat Kontakt mit der ISS 33
Neues von Columbus, es kostet auch Geld.. 35

TECHNIK/Technique/Tecnica 38-40

Souvenirs, souvenirs 30

ECHO 41-44

HTC Jubiläums- GV 41
S79MH 42
IG Uem News 44

VERSCHIEDENES/Divers/Diversi

Baureglement Laufen 40
HB9FS Flohmarkt 45
Amateurfunkpeilen 45
SK HB9BFF 45
Mutationen/ *Mutations* 46
Ham Börse/*Petites annonces* 32
Inserenten/*Annonceurs* 33

old man Inhalt

Einlage: Korrigenda Urabstimmung 2005
Erratum à la consultation 2005

Titelbild: ARISS auch in der Schweiz...
Am 19. April fand im Rahmen des ARISS-Programms der erste Kontakt einer Schweizer-Schule mit der Internationalem Raum Station ISS statt. Der von den OM's HB9IRM, Mario Malacarne inszenierte und organisierte und von den Operateuren HB9DSZ, Christoph Brem und HB3YEO, Gebhard Schmid betreute Kontakt für die Klasse von Frau Sieber, die 20 durch Schulkinder gestellte Fragen von Astronauten beantworten liessen war für die Beteiligten wie auch die Zuschauer ein hervorragendes Erlebnis.
Der Vorstandes der USKA gratuliert Allen zu diesem ausgezeichnet organisierten, sicherlich sehr wirksamen Event und dankt allen Beteiligten für Ihren Einsatz.

Adressänderungen bitte nur dem Kassier Andreas Thiemann melden. E-Mail: kassa@uska.ch

Haftungsausschluss
Für die Funktion oder Sicherheit von im old man veröffentlichten Schaltungen, Bauanleitungen und dergleichen kann keine vertragliche oder ausservertragliche Haftung übernommen werden. Die Beiträge wurden vor der Veröffentlichung geprüft, Fehler können nicht ausgeschlossen werden, und der Nachbau oder die sonstige Verwendung der Beiträge geschieht ausschliesslich auf eigene Gefahr.

Bitte benützen Sie im E-Mail-Verkehr mit dem USKA-Vorstand und seinen Mitarbeitern die folgenden E-Mail-Adressen:

Präsident	presi@uska.ch	Fred Tinner
Vize-Präsident	vize@uska.ch	Georges Strub
Sekretariat	sekr@uska.ch	*Ad Interim:* Hedi Tinner
Sekretariat	hq@uska.ch	Allgemein
Kassier	kassa@uska.ch	Andreas Thiemann
KW Verkehrsleiter	hf@uska.ch	*vakant*
NMD-Kommission USKA/HTC	nmd@uska.ch	Hugo Huber
UKW Verkehrsleiter	vhf@uska.ch	Pirmin Kühne
Verbindungsmann IARU	iaru@uska.ch	Dr. Willy Rüsch
Verbindungsmann Behörden	behoerden@uska.ch	Peter Demme
Digital Verkehrsleiter	digi@uska.ch	Toni Schelker
An alle Vorstandsmitglieder	vorstand@uska.ch	
Redaktion old man	redaktion@uska.ch	René Hueter
Inserate und Hambörse	inserate@uska.ch	Marianne Schütz
Technische Kommission	g_tec@uska.ch	
PR Manager	public@uska.ch	Dr. Willy Rüsch
Bibliothek	biblio@uska.ch	Franz Stutz
Archiv	archiv@uska.ch	Dr. Othmar Gisler
QSL-Vermittlung	hb9dig@hotmail.com	USKA QSL Service
Warenverkauf	shop@uska.ch	Daniela Kühne
DXCC Kartenchecker	DXCCcard@uska.ch	Kenton A. Dean
Antennenkommission	g_ant@uska.ch	Friedrich Tinner,
Störschutzkommission	emv@uska.ch	Walter Abplanalp
Bandwacht	guard@uska.ch	*vakant*
Frequenzkoordinator	qrg@uska.ch	Renato Schlittler
Homepage USKA	webmaster@uska.ch	Pirmin Kühne
Verkehrshaus HB9O	hb9o@uska.ch	Beat Unternährer

Adressen und Treffpunkte der Sektionen / Adresses et réunions des sections

Aargau; HB9AG
Siegbert Semling (HB9LES), Oberzelglistr. 7, P.O. Box 2, 5413 Birmenstorf. 1. Freitag d. M. im Restaurant Wydehof, Birr. Sektions-Sked: Jeden Montag 20.00 HBT 21200 und 145325 kHz. Internet: www.hb9ag.ch

Associazione Radioamatori Ticinesi (ART), HB9H RV61 145.6725 MHz
Casella postale 2501, 6500 Bellinzona. – Claudio Croci (HB9MFS) – Ritrovi: il sabato alle 14.00, presso la sede sociale al Ristorante delle Alpi, Monte Ceneri. Mendrisio venerdi ore 21.00 Ex Scuole Comunali di Rancate.

Basel, HB9BS Relais 145.600, 439.325, 438.675 MHz.
Hans Wermuth (HB9DRJ), Steinbühlallee 33, 4054 Basel. Stamm Donnerstag 20 Uhr, Parkrestaurant Lange Erlen, Basel. Mitgliederversammlungen gemäss Jahresprogramm im QUB oder www.hb9bs.ch

Bern, HB9F RV52 145.650, RV56 145.700, RU714 438.925, RU724 439.050 MHz
Postfach 8541, 3001 Bern, Roland Elmiger, HB9GAA, Brunnenhaldenstrasse 8, 3510 Konolfingen. Internet: www.hb9f.ch. Saal- und Freizeitanlage, Radiostr. 21+23, 3053 Münchenbuchsee, letzter Mittwoch des Monats 20.00 Uhr.

Biel-Bienne, HB9HB
Willy Wirz (HB9BYB), Mettstrasse 90, 2504 Biel/Bienne. Restaurant Mettfeld, Mettstrasse 75A, 2504 Biel-Bienne. Dienstag des Monats 20.00 Uhr/2ème mardi du mois à 20h.

Fribourg, HB9FG V34 145.425, RU720 439.000 MHz
Case postale, 1701 Fribourg. Président Daniel Aeby (HB9HFM), Ch. des Grands Esserts 3, 1782 Belfaux. Internet: www.uskafr.ch. Dernier mercredi du mois au restaurant du Sarrazin à Lossy près de Belfaux. QSO section le dimanche à 10.30 sur HB9FG.

Funk-Amateur-Club Basel (FACB), HB9BSL V28 145,350 MHz
Postfach, 4024 Basel. Präsident: Samuel Plüss, HB9BNQ, In den Habermatten 37, 4125 Riehen. Stamm Freitag ab 20 Uhr Restaurant Hübeli, Münchenstein. Mitgliederversammlung gemäss Programm:www.qsl.net/hb9bsl.

Genève, HB9G RU728 439.100 MHz
Case postale 112, 1213 Petit-Lancy 2. Stamm les jeudis dès 20h: école Cérésole, Ch. de la Vendée 31, Tél.: 022 / 793 85 85. Président: Eric Margot (HB9IAB), hb9iab@uska.ch

Glarnerland, HB9GL RU718 438.975 MHz
Renato Schlittler (HB9BXQ), Florastrasse 32, CH-8008 Zürich

Jura HB9DJ 145.425 MHz
Rémy Rubin (HB9CMR), rue Neuve 72, 2740 Moutier. Réunions le 2e et 4e vendredis du mois dès 20 heures, au local du club, rue de la Ribe 8, 2823 Courcelon.

Luzern, HB9LU RV48 145.600 MHz, Montag 20.00 HBT
Digieinstieg User-QRG: TX 438.400, RX 430.800 MHz.
Sekretariat: Rütistr. 21, 6032 Emmen – Präsident: Walter Fleischmann (HB9JBO). Stamm 3. Freitag des Monats im Rest. Falken Ebikon, 20.00. Internet: http://hb9lu.home.pages.de/ Webmaster: HB9DIZ.

Montagnes neuchâteloises, HB9LC V18 145.225 (Echo), U282 433.525 MHz
Degoumois Pierre André (HB9HLV), Case postale 1489, 2301 La Chaux-de-Fonds. Rencontres chaque 3ème vendredi du mois à 20 heures au Café Le Jurassien, Numa-Droz 1, 2300 La Chaux-de-Fonds. QSO de section: Le jeudi précédent la réunion à 20 h. fréquence 145,550 MHz.

Monte Ceneri, HB9EI RV48 145.600 MHz, RU694 438.675 MHz
Casella postale 216, 6802 Rivera. Tino Righini (HB9BZM). Ritrovi: martedi ore 20.00, sabato ore 14.00 presso Ristorante delle Alpi, Monte Ceneri.

Neuchâtel, HB9WW
Activité journalière sur 145.3375, QSO de section le dimanche matin à 11h00 sur 145.3375, activité BLU le mercredi soir de 20h00 à 22h00 sur 144 MHz, 432 MHz et 1296 MHz. Case postale 3063, 2001 Neuchâtel. Stamm 2ème vendredi du mois au Buffet de la Gare de Bôle, Rue de la Gare 32, 2014 Bôle, (sauf juillet-août). Président: Florian Buchs (HB9HLH).

Oberaargau, HB9ND
Werner Wieland (HB9APF), Bleichihof-Weg 20, 4932 Lotzwil. 2. Freitag des Monats 20.15 Rest. Neuhüsli in Langenthal, ausser Juli, Aug. und Dez.

Pierre-Pertuis, HB9XC RU698 438,725 MHz, RU750 439,375 MHz
Patrick Eggli (HB9OMZ), 26, chemin des Vignes, 2503 Bienne. Dernier vendredi réunion mens., Hôtel de La Truite, Péry à 20 h, QSO de section 3e dimanche du mois sur RU698 438,725 MHz à 20.15.

Radio-Amateurs Vaudois (RAV), HB9MM RV48 145,600, RU706 438,850 MHz
Emanuel Corthay (HB9IJI) Case postale 3705, 1002 Lausanne. Rencontres vendredi dès 20h, au local des RAV, ferme E. Pittet, 1041 Villars le Terroir (JN36HP). QSO de section: le samedi à 11h30 sur HB9MM, 145,600 MHz.

Regio Farnsburg, HB9FS RU702 438,775, PR 438,100 MHz
Ueli Martin (HB9EAX), Weingartenstrasse 10, 4402 Frenkendorf, Tel. 061/901 39 26. Hock jeden letzten Sonntag im Monat im Birch ab 10 Uhr.

Rheintal, HB9GR RV48 145,600 MHz
Hugo Wetter (HB9AEP), Promenade 121C, 7270 Davos Platz. Treffpunkte: Sonntag 10 Uhr, Restaurant Krone Masans, Chur und 2. Freitag des Monats ab 20 h Hotel Buchserhof, Buchs SG.

Rigi, HB9CW V16 145.525 MHz, RU706 438,825 MHz
Hans Müri (HB9CW), Chräbelstrasse 3, 6410 Goldau; Tel. 041 / 855 2502, Mob:079 340 2669, Stamm 2. Donnerstag des Monats des Restaurant Bahnhof, Cham.

St. Gallen, HB9CC V30 145,375 MHz
Robert Sutter (HB9KOG), Hinterberg 15, 9014 St. Gallen, Tel. P: 071 277 00 01, Tel. G. 071 224 56 02.
1. Dienstag des Monats, Restaurant Hirschen, Rorschacherstrasse 109, 9000 St. Gallen.

Schaffhausen, HB9AU RU722 439.025 MHz, (So 10.00 HBT)
Daniel Kägi (HB9IQY), Büelenweg 1, 8820 Wädenswil. Jeden 2. Freitag des Monats ab 19.30 Uhr Rest. Alter Emmersberg, Bürgerstrasse 49, 8200 Schaffhausen oder gemäss Programm: www.qslnet.de/hb9au/

Solothurn, HB9BA RU696 438,700 MHz
Robert Ganter (HB9DNN), Postfach 523, 4503 Solothurn. Mittwochabend in der USKA-Hütte Solothurn, Segetzstasse; Parkplätze beim Westbahnhof.

Thun, HB9N V46 145,575 MHz
Daniel Schuler (HB9UVW), Chalet Tuerli, 3636 Längenbühl. e-mail:hb9uvw@uska.ch, Internet: www.hb9n.ch, Restaurant Holiday, Gwattstrasse 1, 3604 Thun; 3. Donnerstag d. M. 20 h (ausgenommen Juli und Dezember).

Uri/Schwyz, HB9CF RV53 145,6625, RU706 438,825 MHz
Matthias Schumacher (HB9JCI), Kreuzmatte 32e, 6430 Schwyz. Stamm jeden 2. Freitag im Monat, ab 20 Uhr, abwechslungsweise im Kanton Uri oder Schwyz. Die genauen Stamm-Daten können unter www.hb9cf.ch entnommen werden. Sonntags-Runde ab 11 Uhr Relais Amsteg-Arni 145,6625 MHz oder via Echolink Nr. 43416.

Wallis/Valais, HB9Y Stamm und Infos: www.hb9y.ch
Bas-Valais: RV60: 145.750 MHz, RU692: 438.650 MHz (EchoLink); Oberwallis: RV50: 145.625, RU694: 438.675 MHz (EchoLink); Adresse de la section: USKA-Valais, Pont Crittin 2c, 1955 Chamoson; e-mail: secretariat@hb9y.ch. Président: HB9DVD, Marc Torti, e-mail: president@hb9y.ch

Winterthur, HB9W 51.490 FM (So 10.30), V28 145.350, RU732 439.150MHz
Peter Urweider (HB9SQU), Postfach 2490, 8401 Winterthur. Jeden 1. Mittwoch des Monats, 20.15 Stamm; jeden Mittwoch ab 20.15 Hock, Restaurant Tössrain, Wieshofstrasse 109, 8408 Winterthur

Zug, HB9RF RU694 438,675 MHz
Peter Sidler (HB9PJT), Rebhaldenstrasse 11, 8910 Affoltern a Albis. Treffpunkt: 1. und 3. Donnerstag des Monats, 19.30 im Klublokal am Zählerweg 11, 6301 Zug. (ehem. L&G Areal Bau 16, 7. Stock, Raum «Bern». e-mail: hb9pjt@uska.ch; Internet: www.qsl.net/hb9rf

Zürcher Oberland, HB9ZO RU738 439,225 MHz
Hansrudolf Vogelsanger HB9SFC, e-mail: hb9sfc@uska.ch oder hb9zo@uska.ch
Stamm letzter Mittwoch des Monats ab 19.30 im Restaurant Seestern, Seefeldstrasse 7, 8610 Uster.

Zürich, HB9Z V42 145.525, RU692 438.650 MHz
Rudolf Treichler (HB9RAH), Sagi 1, 8833 Samstagern. Klublokal Limbergstrasse 617, 8700 Küsnacht ZH; Öffnungszeit: Dienstag ab 20.00. Monatsversammlung 1. Dienstag des Monats 20.00.

Zürichsee, HB9D
Ernst Brennwald (HB9IRI), Bergstrasse 195, 8707 Uetikon am See. Stamm gemäss Jahresprogramm unter: www.hb9d.org.

Geschäftsstelle:
USKA Sekretariat, Postfach 166, 9469 Haag, E-Mail: sekr@uska.ch

Editorial

Amateurfunk-relais im Katastrophen Einsatz

Am 26. Dezember 2004 musste die Welt von einer grossen Katastrophe im Indischen Ozean Kentnis nehmen. Ein Seebeben im Ozean löste eine riesige Flutwelle aus, welche in vielen Ländern im Fernen Osten über 250000 Menschen in den Tod riss. Diese Tragödie hat auch in unseren Breitengraden wieder die Diskussion angefacht, wie sich Amateurfunker in solchen Situationen verhalten und nützlich machen könnten. Die Vergangenheit hat ja bekanntlich gezeigt, dass das Potential des Amateurfunks nicht verkannt werden darf. Erinnert sei dabei an das gewaltige Erdbeben in Nicaragua in den 70er Jahren, bei dem die Hauptstadt Managua fast vollständig zerstört wurde. Die ersten Verbindungen die damals in die Welt gingen, wurden von Amateurfunkern hergestellt. Diese waren es die in den ersten Stunden als die ganze Infrastruktur zerstört war, die Verbindung zur Aussenwelt aufrecht erhielten.
Erinnert sei auch an den Krieg in den 90er Jahren im ehemaligen Jugoslawien. Auch dort waren es die Amateurfunker, welche wichtige Verbindungen mit der Aussenwelt herstellten und über die Geschehnisse in dem Krieggebeutelten Land berichteten.

In unseren Breitengraden wäre es jedoch wünschenswert, wenn sich Behörden, Sicherheitsdienste und Amateurfunk verbinden könnten. Von Seiten der USKA wurde schon ein solcher Vorstoss gemacht. Es wurde versucht die Sicherheits- Behörden in der Ostschweiz zur Zusammenarbeit mit den Amateurfunkern zu bewegen. Dabei mussten wir leider feststellen, dass wir nicht gerade ausgelacht wurden, aber wir bekamen das Gefühl nicht ernst genommen zu werden. Dieses Verhalten hat den USKA Vorstand zu Überzeugung gebracht, dass wir uns selber für einen möglichen Katastrophen Fall organisieren müssen. Ein erster Schritt in diese Richtung hat bereits im Jahre 1995 die Vereinigung für Katastrophen Funk, HB9KF gemacht. Es geht jedoch nicht darum diese Organisation zu konkurrenzieren, sondern darum, in der Schweiz verbindliche Notfallfrequenzen zu bezeichnen. In einem weiteren Schritt wollen wir einen Katalog mit Relais zusammenstellen, welche mit einer Notstrom Einrichtung bestückt sind. Dies erfordert die tatkräftige Mithilfe der Sysops von Sprechfunkrelais. In den nächsten Wochen wird an alle Relaisbetreiber ein Fragebogen verschickt, mit dem geklärt werden soll, welche Relais noch funktionieren trotz Stromausfall. Es ist der Wunsch des USKA Vorstandes, dass sich da alle Betreiber von Relaisstationen beteiligen, so dass wir ein möglichst lückenloses Bild der Stationen in der Schweiz bekommen, welche mit einer Notstromausrüstung funktionieren. Im gleichen Zug werden auch an alle die Stammblätter ihrer Stationen zugestellt, so dass allfällige Änderungen eingetragen werden können. Es sei deshalb noch mal die Bitte an alle die hier angesprochen sind, helft mit einen möglichst umfangreichen und lückenlosen Katalog von im Ernstfall einsetzbaren Stationen zu erstellen. Mit den kontrollierten und ergänzten Stammblättern helft ihr auch dem Frequenzkoordinator seine Datenbank auf dem neusten Stand zu halten. Dies kommt im Endeffekt jedem Relaisbetreiber zu gute.

Digital-Verkehrsleiter
Toni, HB9EBV

Empfehlung zur Breitbandkommunikation über Stromleitungen (PLC)

Mit Datum 6. 4. 2005 hat die Kommission der Europäischen Gemeinschaften einen Entwurf zur elektrischen Breitband-Kommunikation über Stromleitungen erlassen, siehe Webseite: *http://europa.eu.int/information_society/topics/ecomm/useful_information/library/recomm_guidelines/index_en.htm).*

Da vermehrt EU-Massnahmen und EU-Regelungen in der Schweiz zur Anwendung gelangen, ist dieser Entwurf auch für uns nicht unbedeutend, enthält er doch einige ganz interessante Punkte.

So sagt zum Beispiel Art. 5 der Empfehlung, dass Systeme zur Kommunikation über Stromleitungen unter die EMV - Richtlinie fallen. Diese Richtlinie besagt aber in Art. 4, dass solche Systeme und deren Geräte so hergestellt werden müssen, dass die Erzeugung elektromagnetischer Störungen so weit begrenzt wird, dass ein bestimmungsgemässer Betrieb von Funk- und Telekommunikationsgeräten sowie sonstigen Geräten möglich ist; die Geräte eine angemessene Festigkeit gegen elektromagnetische Störungen aufweisen, so dass ein bestimmungsgemässer Betrieb möglich ist.

Wenn man die Empfehlung und die EMV - Richtlinie vergleicht, so sind weitere Probleme festzustellen und es wird auch für uns Schweizer ausserhalb der EU von Bedeutung sein, dass wir uns mit diesen beiden Papieren beschäftigen und bei unseren Behörden unsere Interessen kund tun.

Ein Hinweis auf das Radioreglement, das von allen EU-Ländern ratifiziert wurde, ist nicht zu finden:
Art. RR15-2
Section II – Interference from electrical apparatus and installations of any kind except equipment used for industrial, scientific and medical applications
15.12 § 8 Administrations shall take all practicable and necessary steps to ensure that the operation of electrical apparatus or installations of any kind, including power and telecommunication distribution networks, but excluding equipment used for industrial, scientific and medical applications, does not cause harmful interference to a radio communication service and, in particular, to a radio navigation or any other safety service operating in accordance with the provisions of these Regulations

Ich hoffe, es beschäftigen sich möglichst viele Funkamateure mit der Lektüre der beiden Papiere, so dass der Vorstand eine Vielzahl von Anregungen aus der Mitte der Mitglieder entgegen nehmen darf.

Siehe auch:
EMV-Richtlinie über die elektromagnetische Verträglichkeit 89/336/EWG, Richtlinie 1999/5/EG des Europäischen Parlamentes und des Rates vom 9. März 1999 L91/10.

Fred, HB9AAQ

Offener Brief an das BAKOM

Sehr geehrte Damen und Herren

Wie Sie zweifellos wissen werden, handelt es sich beim Kurzwellenfunk um das einzige Medium, welches den Nachrichtenverkehr zwischen zwei beliebigen Punkten der Erde ohne Zuhilfenahme der Dienste Dritter erlaubt. Dies ist dank den auf unserem Planeten geltenden physikalischen Gesetzen, dem elektromagnetischen Spektrum und der unsere Erde umgebenden Ionosphäre möglich. Beides sind unbezahlbare natürliche Ressourcen.

Die Ionosphäre lässt sich, zumindest von der Schweiz aus, nicht beeinflussen. Dagegen kann das elektromagnetische Spektrum durch unerlaubte oder unbeabsichtigte Emissionen verseucht werden, was den Nachrichtenverkehr über Kurzwelle stören oder gar verunmöglichen kann.

Das Pflichtenheft des BAKOM enthält entweder schwarz auf weiss oder dann zumindest implizit den Auftrag, dafür zu sorgen, dass das elektromagnetische Spektrum innerhalb des

Hoheitsgebietes der Schweiz nicht durch unbeabsichtigte oder unerlaubte Emissionen verseucht wird.

Power Line Communication (PLC), d.h. Nachrichtenübertragung im kurzwelligen Bereich über das Stromnetz verursacht ungewollte Emissionen, wie Sie selbst durch Ihre Messungen an verschiedenen Orten und Ihre eigene Studie feststellen konnten. In Ihrem Handbuch für PLC vertreten Sie ebenfalls die Meinung vieler unabhängiger Fachleute, dass das Stromnetz sich nicht eignet zur Übertragung von Nachrichten im kurzwelligen Bereich des Spektrums.

Wegen den geltenden physikalischen Gesetzen ist es nicht möglich, diese unbeabsichtigten Emissionen von PLC zu verhindern, was Ihnen jeder unabhängige Hochfrequenzfachmann bestimmt erklären und bestätigen kann.

Es wird angeführt, dass die Amateurfunkbänder von diesen Emissionen ausgespart, resp. „ausgenotcht" werden, d.h. die PLC-Emissionen in diesen Bereichen sollen stark unterdrückt oder abgeschwächt werden. Kein Mass der praktischen Unterdrückung wird aber ausreichen, um den Funkbetrieb in den betroffenen Bereichen nicht zu stören oder zu verunmöglichen. Unbeabsichtigt entsteht eine Zweiklassengesellschaft: Die „Ausgenotchten" und die „Nichtausgenotchten"! Das darf nicht sein. Wo wollen Sie die Grenze ziehen? Neben dem Amateurfunkdienst existieren, auch in der Schweiz, andere reguläre Funkdienste nach ITU, wie auch Kurzwellenhörer. Zur Erinnerung: Das Recht auf freien Empfang wurde in Strassburg als Grundrecht bestätigt.

Als Beispiel, dass „ausnotchen" keine gangbare Lösung sein kann, erwähne ich, dass ich mit einer Ausgangsleistung von nur 5 Watt und einer einfachen Antenne, ohne zusätzlichen Gewinn, eine einwandfreie Funkverbindung mit einer gleichartigen Station in Neuseeland abwickle. Sie können sich erklären lassen, wie schwach die empfangenen Signale an den Empfängern auf beiden Seiten jeweils sind; knapp über dem Grundrauschen! Der allgemeine Rauschpegel muss also nur wenig angehoben werden, um solche Verbindungen zu verunmöglichen.

Genau das aber geschieht mit PLC. Sie können nicht warten, bis genügend Störmeldungen bei Ihnen eintreffen. Aus eigenen Messungen, welche bestimmt durch Ihre Studie bestätigt werden, lässt sich z.B. die Störung durch sog. Homeplugs nur identifizieren und orten, wenn sich der Störer in unmittelbarer Nachbarschaft zu einem Kurzwellenempfänger befindet. Andernfalls und besonders bei mehreren PLC-Störern in nicht unmittelbarer Nachbarschaft, kann eine Störung durch PLC nicht mehr eindeutig erkannt, geschweige denn geortet werden, hingegen steigt das Grundrauschen an den entfernter liegenden Empfängern an, was dann die Nachrichtenübertragung mit kleinen Leistungen und einfachen Antennen, wie oben beschrieben, verunmöglicht.

Nochmals: Es gibt keine Methode, welche verhindert, dass die durch PLC auf die Stromleitungen gebrachten Hochfrequenzsignale in den Raum abgestrahlt werden. Das ist eine physikalische Tatsache, auch wenn die Hersteller von (ausländischen) PLC-Produkten beteuern, dafür eine Lösung zu haben. (Das einzige schweizerische PLC-Produkt wurde von der Entwicklerfirma abgeklemmt, da die Firma, leider erst nach Millionenverlusten, erkennen musste, dass sich die Störprobleme nicht eliminieren lassen. Eine Tatsache, welche die Firma allerdings so kaum zugeben wird.)

Seit einigen Jahren steigt das Grundrauschen im Kurzwellenbereich in der Schweiz stetig an, verursacht durch unsaubere Elektro- und Elektronikgeräte. Dass dieser Trend durch PLC noch verstärkt wird, muss verhindert werden.

Dass der Kurzwellenfunk keinesfalls tot ist, haben die jüngsten Katastrophen eindrücklich gezeigt. Wir sind also verpflichtet, für ein möglichst sauberes Kurzwellenspektrum zu sorgen. Satelliten können ausfallen, gestört oder abgeschaltet werden. Kommunikationszentralen, Kupferkabel oder Glasfiber können beschädigt werden und für längere Zeit ausfallen.

Als Betreiber einer Station des Amateurfunkdienstes, eines regulären Funkdienstes gemäss ITU, darf ich erwarten, dass die für mein Land zuständige Behörde ihre Verantwortung wahrnimmt, dafür zu sorgen, dass das elektromagnetische Spektrum frei von unerlaubten oder unbeabsichtigten Emissionen bleibt.

Befürworter des EU-Beitritts erwähnen oft, dass die Schweiz beispielhaft auftreten könnte. Hier ist unsere Chance. Auch wenn PLC in der EU nicht verboten, sondern mit Auflagen erlaubt ist, muss es für einen souveränen Staat wie die Schweiz möglich sein, solche Bestimmungen für ihr Hoheitsgebiet wenn nötig zu verschärfen. Falls dies nicht möglich sein sollte, wäre dies ein klares Votum gegen einen Beitritt!

Noch sind wir nicht dabei, dennoch haben Sie dieses Jahr eine einmalige Chance meine Damen und Herren: Vom 11. bis 16. September tagt in Davos die Konferenz der IARU (Internationale Amateur Radio Union) mit Vertretern aus weltweit vielen Ländern.

Sehr freundlich und bescheiden, aber nicht minder bestimmt fordere ich Sie auf, Ihrer Pflicht zum Schutz des elektromagnetischen Spektrums in der Schweiz nachzukommen und Massnahmen zu ergreifen, wodurch der Betrieb von PLC-Anlagen, d.h. die Nachrichtenübertragung im Kurz- und Ultrakurzwellenbereich über das Stromnetz in der Schweiz verboten wird!

Sie haben die Macht und die Kompetenz dazu. In einer Zürcher Tageszeitung stand kürzlich in etwa zu lesen, im BAKOM „wolle man es mit niemandem verderben." Stellen Sie sich der offenbar für Sie unangenehmen Aufgabe. Bleiben Sie standhaft und setzen Sie Ihren Entschluss gegen alle Angriffe aus Industrie, Wirtschaft etc. durch. Wir müssen den Mut haben, für unsere Überzeugungen unangenehm aufzutreten. „Stop being the nice guys."

Hier kann die Schweiz wirklich mit gutem Beispiel vorangehen und demonstrieren, dass nicht alles was machbar ist, auch sinnvoll ist in der Anwendung.

Die IARU Konferenz im September in Davos stellt einen erstklassigen Rahmen für Ihren beispielhaften und mutigen Schritt dar. Ergreifen Sie diese einmalige Chance, in Davos zu erklären, dass in der Schweiz der Betrieb von PLC-Anlagen verboten sei! Andere Länder werden Ihrem guten Beispiel folgen.

Als Bürger dieses wunderschönen Landes mit intaktem Recht auf freie Meinungsäusserung, vertraue ich auf Ihren Mut, Ihre Rechtschaffenheit und Ihre ethisch einwandfreie Weitsicht, als unabhängige Behörde in dieser Angelegenheit das dringend Nötige zu tun.

Mit bestem Dank und freundlichen Grüssen

Werner H. Berli, HB9US

Lettre ouverte à l'OFCOM

Mesdames et messieurs,
Comme vous le savez sans doute, le domaine des ondes courtes est le seul média qui permette l'échange d'informations entre n'importe quel points de la Terre sans recourir aux services de tiers. Ceci est possible grâce aux lois de la physique qui régissent ce qui touche au spectre électromagnétique régnant dans la ionosphère environnante de notre bonne Terre. Ce sont des valeurs qui n'ont pas de prix.
Le ionosphère n'est pas influençable, du moins depuis la Suisse. Par contre le spectre électromagnétique peut être pollué par des émissions non autorisées ou involontaires, ce qui perturbe l'échange d'informations via les ondes courtes, voire les rend impossibles.
Le cahier des charges de l'OFCOM prévoit noir sur blanc, ou du moins est-ce une mission implicite, que l'office veille à ce que le spectre électromagnétique dans la zone de la Suisse dont il est chargé ne soit ni pollué par des émissions involontaires, ni par celles non autorisées.
Le système Power Line Communication (PLC), c'est-à-dire la transmission d'informations dans la plage d'ondes courtes en utilisant le secteur du courant fort, provoque des émissions involontaires, comme vous avez pu le constater lors des mesures effectuées à plusieurs emplacements ou par les études menées. Dans votre manuel sur les PLC vous êtes aussi d'avis, comme de nombreux spécialistes indépendants, que le secteur n'est pas adapté pour la transmission d'informations en utilisant la plage des ondes courtes .
Les lois de la physique que nous connaissons indiquent qu'il n'est pas possible d'éviter les émissions involontaires avec les PLC, ce que n'importe quel spécialiste de la haute fréquence pourrait confirmer ou expliquer.
On a mentionné que les bandes des radioamateurs seraient épargnées, càd que les émissions dans leurs plages de fréquences seraient fortement atténuées ou affaiblies. Mais aucune atténuation sera suffisante pour que le trafic radio ne soit pas perturbé sur ces bandes, voire rendu impossible. Sans le vouloir on a créé deux catégories de citoyens: «les notchés et ceux qui ne le sont pas»! Cela ne devrait pas exister. Comment déterminer une limite? Hormis les services radioamateurs, il y a encore d'autre services réguliers selon l'UIT, comme les auditeurs des ondes courtes. Pour mémoire le droit de capter librement des informations est un droit fondamental cité à Strasbourg.

Pour démontrer qu'un «notch» n'est pas une solution défendable, je peux indiquer qu'avec une puissance de sortie de seulement 5 watts et une simple antenne, donc sans gain, une liaison est tout à fait réalisable avec une autre station similaire située en Nouvelle Zélande. Vous pouvez demander qu'on vous démontre combien les signaux captés au deux extrémités sont faibles, sortant tout juste du bruit de fond! Il suffit que le niveau de ce bruit de fond s'élève un tout petit peu pour qu'une telle liaison devienne impossible.
Et c'est justement ce qui se passe avec les PLC. Attendez un peu, jusqu'à ce que les annonces de perturbations vous parviennent. Des constations personnelles, que les vôtres viendront certainement confirmer, mettent en évidence qu'il est difficile d'identifier et localiser la source de perturbation causée par les dispositifs appelés homeplugs, à moins que le récepteur à ondes courtes ne se trouve dans le proche voisinage. De plus, s'il y a plusieurs perturbateurs PLC ne se trouvant pas dans le voisinage immédiat, il n'est plus possible de trouver d'où provient le bruit de fond en augmentation, et capter les signaux à puissance réduite avec une simple antenne devient impossible.
Encore une fois: Il n'existe aucune méthode qui permette de supprimer les signaux à haute fréquence qui sont rayonnés dans l'espace par les lignes à courant fort. C'est une évidence physique, même lorsque le fabricant (étranger) prétend avoir trouvé la solution pour ses produits PLC. (Le seul produit PLC helvétique n'est plus fabriqué par la maison qui a compris, après des millions de pertes, que le problème des perturbations ne peut être éliminés. Une évidence que ce fabricant ne peut certainement pas avouer).
Depuis des années le bruit de fond ne cesse de croître en Suisse sur les ondes courtes, créé par maints appareils électriques ou électroniques mal conçus. Il faut éviter que les PLC viennent encore en ajouter.
Des catastrophes récentes ont permis de constater que les ondes courtes ne sont pas mortes. Il faut donc veiller absolument à conserver des ondes courtes aussi propres que cela est possible.
Des satellites peuvent tomber en panne ou doivent être déclenchés. Des centraux de télécommunications, des câbles de cuivre ou des liaisons en fibre optique peuvent être endommagés et être hors service pour de longues périodes.
En ma qualité d'exploitant d'une station du service radioamateurs, un service régulièrement reconnu par l'UIT, je suis en droit d'attendre que les autorités compétentes de mon pays assument leur responsabilité et veille à ce que le spectre électromagnétique soit exempt d'émissions non autorisées ou involontaires.
Ceux qui prônent l'entrée dans la Communauté européenne citent souvent la Suisse comme un exemple à suivre. C'est une chance pour nous. Si les PLC ne sont pas interdits dans l'Europe, mais autorisés avec des réserves, un état souverain comme la Suisse devrait pouvoir renforcer si nécessaire les dispositions à respecter dans la zone qu'il administre. Si cela ne devait pas être possible, ce serait un prétexte pour ne pas entrer dans l'Europe!
Mais nous n'en sommes pas encore là, et nous avons cette année une chance unique Mesdames et Messieurs: du 11 au 16 septembre il y a une conférence de l'IARU (International Amateur Radio Union) à Davos avec des représentants de nombreux pays.
Très amicalement, mais néanmoins avec insistance, je vous prie d'assumer votre devoir en faveur de la protection du spectre électromagnétique en Suisse, et de prendre des mesures afin que l'exploitation d'installations PLC, càd celles qui servent à transmettre des informations en ondes courtes ou ultra courtes via le réseau du courant fort, soit interdite!
Vous avez le pouvoir et la compétence de le faire. Dans un quotidien zurichois on pouvait lire récemment pour l'OFCOM «qu'on ne voulait se mettre mal avec personne». Mettez vous en situation pour affronter cette tâche désagréable. Soyez fermes et prenez des décisions à l'encontre de toute escarmouche provenant de l'industrie, de l'économie, etc. Nous devons avoir du cran pour nous persuader d'affronter ce qui est désagréable. «Stop being the nice guys».
La Suisse peut ici donner un bon exemple et démontrer que tout ce qui peut être fait n'est pas forcément bon à être utilisé.
La conférence de l'IARU en septembre à Davos offre une loge ouvrant sur le monde pour accomplir résolument un pas courageux en avant. Saisissez cette chance unique d'expliquer à Davos que l'exploitation d'installations PLC est interdite en Suisse ! D'autres pays ne manqueront pas de suivre ce bon exemple.
En qualité de citoyen de ce beau pays, où le droit et la liberté d'expression règnent, je crois en votre courage, en votre droiture et votre vision claire de l'éthique, et que vous ferez de toute urgence le nécessaire dans cette affaire en votre qualité d'autorité indépendante.

Avec remerciements et meilleures salutations
Werner H. Berli, HB9US

(adaptation française: HB9IAL)

LE COIN DES ROMANDS

Luc Favre, HB9ABB, 72 rue Crozatier, F 75012 Paris,
e-mail: coin-romands@uska.ch

Une année déjà

Luc, HB9ABB

Eh oui, le coin des Romands a un an!
C'est autour d'un verre, avec René, HB9ATX, rédacteur en chef de l'old man, et Marc, HB9DVD, à Sierre (VS), en plein vignoble, que nous évoquions ce coin des Romands et louchions sur les premières épreuves présentées par René! Ce n'était plus une idée ou un projet chimérique, mais une réalité: le français reprenait pied dans l'old man. Non pas qu'il en aurait été chassé par quelque Machiavel. Simplement, il fallait se prendre en charge.
Depuis, l'affaire avance. Quelques chiffres:
Dans ces dix derniers numéros (une année old man), le Coin des Romands a occupé 47 pages, soit presque 5 pages par numéro en moyenne, avec 60 contributions et 15 auteurs différents. A part Marc, HB9DVD, et moi-même, HB9ABB, les animateurs, nous avons eu deux forts «contributeurs» avec Michel, HB9AFO, et André, HB9HLM, avec chacun cinq relations de taille variable. Sans oublier l'article historique de HB9DUC, avec les RAV, sur l'expérience Sottens. Merci à eux. Merci aussi à tous les autres et souhaitons bon courage à ceux qui n'ont pas encore osé se lancer. Mais nous devons aussi un grand merci au rédacteur de l'old man, René, HB9ATX, qui joue le jeu, plus, soutient totalement notre action et ne rechigne jamais à nous trouver de la place quand nous dépassons le modeste quota que nous nous étions fixé, deux pages par numéro (2 pages en mai 2004, 7 en avril 2005 et, record, 8 pages en novembre 2004).
Depuis une année, on assiste par ailleurs - est-ce lié? - à une résurgence du rôle des francophones en Suisse. Il faut s'en réjouir. Marc, HB9DVD, a commencé par la mise en place de la liste Internet HB francophone, puis des sites Internet radiomateur.ch et plc.radioamateur.ch (cf. old man 5/2004). Marc toujours, sur une idée de HB9BEB, a lancé l'idée d'un QSO des Romands qui marche fort, semble-t-il, sur 7125 kHz le dimanche matin à 10h30 (cf. old man 1-2/2005). Puis les Romands se sont distingués lors de la récente assemblée des délégués à Olten, avec le rôle moteur du Valais et des statuts romands proposés par HB9AFO des RAV (cf. old man 4/2005). Pour le 80ème congrès de l'IARU à Davos en septembre, HB9AFO propose de présenter le concept spécifique de l'ATV francophone (cf. ci-dessous). Qu'on l'assiste.
Il ne s'agit pas de cocoricos, mais seulement de montrer sa satisfaction quand les choses avancent. Et elles ne le font que par notre action. Comme disent nos amis d'Outre Sarine: weiter so!

Ci-dessous, deux points de vue, positifs, sur le Coin des Romands. Ne me taxez pas de partialité, je n'ai pas de réactions négatives. Si vous en avez, mais pas des rumeurs ou des fantasmes, transmettez-les moi, elles paraîtront.
(Luc, HB9ABB).

Une grande satisfaction de lire ces articles en français dans notre revue nationale. Merci à Marc, HB9DVD, et Luc, HB9ABB, de cette belle initiative et félicitations d'avoir déjà tenu une année.
Tout le monde l'aura compris, il ne s'agit pas d'une compétition linguistique mais d'une saine envie d'écrire pour les copains, de décrire des expériences, bref, de vivre quoi! On ne peut pas exister seul dans son coin, il faut communiquer; se dévouer porte en soi sa propre satisfaction.
On le verra aussi à Davos. Après avoir lancé cette idée *[cf. ci-dessous]*, j'ai eu une lueur de lucidité et suis dit « mais qu'ai-je fait pour me lancer dans cette galère?», pour aussitôt me dire que j'allais ainsi y attirer des copains et m'en faire de nouveaux. Quoi de mieux que de se retrouver entouré d'équipements techniques, un verre à la main? On y fera une récolte de projets pour dix ans et on en reviendra gonflé à bloc. C'est ce que j'aime le plus dans notre hobby!
Mon souhait, maintenant, c'est que des vocations naissent et que de nouveaux «écrivains» apparaissent. C'est d'ailleurs une question de survie. Si personne ne prend le relais, ceux qui se dévouent pour notre plus grand plaisir se fatigueront, et il n'y aura pas de deuxième anniversaire. Donc n'attends pas, toi qui me lis.

Prends la plume et ponds nous un bel article pour le prochain old man!
Longue vie au Coin des Romands et au radio amateurisme!

Michel, HB9AFO

L'OM est métamorphosé et la minorité a réussi à l'AD quelque chose d'impensable il y a même pas une année. Alors c'est déjà une belle motivation, non? Courage les gars, vous faites un travail un peu frustrant et parfois on doute de soi quand on n'entend pas de feed back, pourtant... Ca me rappelle l'époque où je travaillais à la radio locale RTN de Neuche, seul devant ma console de mix. Je me disais être tout seul alors qu'il y avait sûrement des centaines, voir des milliers de personnes à l'écoute.
Voilà un an qu'on entend plus «Y'a qu'd'l'allemand...». Il est clair que sans le CdR, ça serait plus pensable, non?

Dominique, HB9HLI

Il y a bien des années, lors de discussions avec les Romands, j'ai remarqué en tant que rédacteur de l'oldman, que leurs voeux et idées n'arrivaient pas ou trop tard à la rédaction, ou alors que personne ne voulait écrire sur le sujet, voir que le dernier "Clic" manquait! Il y a 4 ans, alors que je reprenais la rédaction de l'oldman, j'ai essayé de créer un "Coin des YL's" ou encore "l'écho des Romands" ou "Le long fil des écouteurs", mais malgré diverses tentatives, et sans écho, j'ai laissé tomber malgré ma bonne volonté. L'idée d'il y a un peu plus d'une année de Marc et Luc avec le "Coin des Romands" a suscité toute mon attention, et après une discussion pour éclaircir certains détails, la communication fonctionne à merveille. Après une année de succès, j'aimerais féliciter les "Faiseurs" et leur dire, continuer comme ça - et chers Romands, soutenez Luc et Marc, ce sera le seul moyen de faire vivre le "Coin"! En finale, un vœu que j'aimerais exprimer, les pages en allemand valent aussi la peine d'être lues!

Le rédacteur, René, HB9ATX

Retransmission DATV sur Internet au congrès IARU de Davos

Du 10 au 18 septembre 2005 se tiendra à Davos, superbe ville sympa des Alpes grisonnes, le 80eme congrès de l'IARU et, les 17 et 18 septembre, le Hamfest de l'USKA.
Je suis en train d'étudier la faisabilité d'une exposition-démonstration-conférence ATV-DATV pour ce week end des 17 et 18 septembre.
A Davos, il y aura le «gratin politique» des radioamateurs, ceux qui nous représentent (pas toujours très bien hélas du point de vue TV amateur) auprès de l'IARU et de l'UIT. Ce serait donc une occasion unique de nous faire connaître, de se faire des amis et de montrer que le monde francophone est aussi à la pointe de la technique DATV. Contrairement aux approches allemandes et hollandaise, la DATV francophone ne nécessite pas, pour l'expérimenter, les moyens et connaissances des professionnels de la TV. C'est là sa grande originalité, et c'est cela que nous révélerons au monde.
L'endroit est magnifique et nous pourrions y organiser de quoi occuper nos YL. Mon amie Erika parle parfaitement le suisse allemand et pourrait faire office de guide (il faut encore que je le lui demande...).
Le logement est au prix de la basse saison à cette époque et nous pourrons probablement profiter d'arrangements favorables. J'espère obtenir une aide financière de l'IARU pour défrayer quelque peu les conférenciers.
Tout le nécessaire se trouvera sur place, tables, chaises, prises de courant, beamer et aussi ligne ADSL pour Internet. Je pense retransmettre toutes les conférences et expositions en direct sur Internet en live streaming. Ca devrait faire du bruit dans les chaumières (et dans les médias du monde entier)!
Ca ne va pas être triste...
Le SWISSATV (www.swissatv.ch) et probablement l'ANTA (anta67.free.fr) y seront représentés. Un stand explicatif anti-PLC est également prévu.
En s'y prenant à l'avance, nous pourrions faire venir des DATVistes du monde entier et comparer nos expériences autour de quelques verres.
Je vais proposer aux visiteurs d'amener, dans leurs bagages, une bouteille, ou plus, d'un cru de leur région. Ainsi, nous discuterons verres en main, ce qui serait assez sympa et original. Cela devrait créer une ambiance propice aux échanges fructueux d'informations.
Un congrès IARU près de chez nous est exceptionnel, mais le 80eme, ça l'est encore plus (indicatif spécial HB80IARU) et doit être l'occasion de faire la fête de la télévision amateur et de la technique en général!
Vous en êtes?

Michel, HB9AFO

HAM RADIO
30. Internationale Amateurfunk-Ausstellung
24. - 26. Juni 2005

HAM RADIO Friedrichshafen 2005

Comme chaque année, la foire HAM RADIO de Friedrichshafen aura lieu à la fin du mois de juin. Comme de coutume, les OM fribourgeois visi-

tent la foire le vendredi et se déplacent en car. La section de Fribourg organise le voyage le vendredi 24 juin 2005.
Si vous êtes intéressé par cette visite, nous vous proposons de vous joindre à la section; vos connaissances et amis sont également les bienvenus. Le départ a lieu à 05.30 h précises à Fribourg au stade St-Léonard. Le retour à Fribourg est prévu vers 21.00 h. Le voyage se fait avec un car de luxe, équipé de WC, distributeur de boissons chaudes et froides. Le prix est fixé à Fr. 70.- y compris l'entrée à la foire, le croissant du matin et une collation au retour.
L'inscription peut s'effectuer en ligne, à l'aide du formulaire sur www.uskafr.ch/ ou simplement par versement du montant adéquat (bulletin de versement rouge ou vert) sur le compte CCP 17-3365-3 au nom de l'USKA Section Fribourg, case postale, 1701 Fribourg. Dernier délai: 31 mai.
Afin d'éviter des frais à la section, nous vous recommandons de régler le montant approprié par virement électronique (*telebanking*) ou bancaire, plutôt qu'au guichet de votre bureau de poste.
Si le train n'attend pas les voyageurs, le car non plus! En cas d'empêchement de dernière minute, veuillez avoir l'obligeance de nous aviser en téléphonant à notre président:
HB9HFM (026/475.24.06).
Tôt le matin, une station sera à l'écoute du relais HB9FG sur 439,000 MHz. Renseignements auprès du secrétaire HB9TOR, Jean-Pierre, courriel, voir www.uskafr.ch/

Communiqué par Jean-Pierre, HB9TOR

Un peu de nostalgie: contest VHF de septembre 1975

Sous l'indicatif HB9Y/P, quatre OM de la section ont participé au contest de septembre 1975. Le but envisagé était de se rendre sur un point haut du canton pour favoriser le H22 VHF. Plusieurs lieux avaient été proposés, du Grand Combin à la Pointe Dufour. Toutefois, avant d'escalader de si hauts sommets, il semblait important de tester et le matériel et les OM.
Une solution plus facile a été retenue, soit le sommet du glacier des Diablerets situé sur le canton du Valais.
Aussi, par un ciel très clair, HB9ADJ, AIF, BAX et BEB s'en allèrent le samedi matin avec un chargement de quelques 160 kg: 2 tentes de montagne, un groupe électrogène E 300, une batterie de 45 Ah, un TS700, un ampli linéaire de 40 Watts à transistor, un mât rotatif de 7 mètres et une antenne 11 éléments. En plus la subsistance représentait environ 7 kg par personne, ce qui permettait d'assurer la nourriture des opérateurs pour quelques jours dans le cas où le mauvais temps les bloquerait sur le glacier. Quatre sacs de couchage complétaient l'équipement.
Après une montée sans histoire par le col du Pillon, les trois télécabines nous portent au Sex Rouge à une altitude de 2950 mètres. De là, nous partons à 10 heures pour nous rendre au point prévu, chargés de la subsistance et d'une partie des tentes. Après une descente de 150 mètres, nous remontons vers le Dôme (3020 m). Il est 11 h 30 lorsque nous y arrivons; le ciel se voile et nous décidons, le site étant bien dégagé et presque horizontal, de nous installer à cet endroit. Nous posons notre chargement et nous retournons à la gare du télécabine pour y chercher le solde du matériel. Là, nous sommes interpellés par des touristes qui nous demandent pourquoi nous ne nous sommes pas envolés: ils avaient attendu plus d'une heure le spectacle du vol delta... Les toiles de tente et les tubes du mat d'antenne ont suscité la méprise.
Après une remontée d'une heure et demie, nous voilà sur le Dôme. Il neige et il souffle. Les tentes sont rapidement dressées, l'antenne élevée et le groupe électrogène raccordé. Tout fonctionne pour le mieux, sauf que le groupe a quelque peine à cette altitude, malgré la suppression du filtre à air, et nous ne pouvons charger la batterie qu'à 5 A, ce qui est encore suffisant. Le transceiver est branché, les signaux sont bons, l'antenne OK. Nous nous glissons dans les tentes de montagne où nous adoptons la position couchée. A 17 h, le contest commence et les QSO à moyenne distance se suivent à un rythme rapide. Puis, peu à peu, le QRN augmente pour atteindre S9. Nous nous limitons alors aux contacts à faible distance. Au dehors, le temps est très variable, passant du ciel clair à la giboulée. Alors que Jean, HB9BEB, termine le QSO n° 47 avec F6BQU, une détonation violente accompagnée d'une lueur aveuglante, de chaleur, de fumée et d'un choc électrique nous projette tous en arrière.
Un grand silence s'ensuit dans les tentes et il nous faut quelques secondes pour nous rendre à l'évidence que la foudre est tombée sur l'installation. Apparemment, personne n'a été sérieusement touché. AIF sort le premier suivi de BEB en chaussettes. ADJ et BAX mettent quelques minutes à récupérer avant de sortir malgré les appels répétés des deux OM déjà à l'extérieur. Ces derniers perçoivent en effet les signes d'une prochaine décharge, cheveux dressés, crépitements incessants.
Nous descendons alors précipitamment quelques 20 mètres et nous nous accroupissons sur le glacier, attendant que les charges

statiques s'affaiblissent. Après une dizaine de minutes, ces charges diminuent et nous nous rapprochons prudemment du campement.
Le groupe tourne toujours, l'éclairage 12 V brille encore et tout semble en ordre. Une inspection un peu plus poussée nous fait cependant découvrir que la batterie n'a pas résisté. Tous les bouchons ont été expulsés, le bac a éclaté et une grande partie de l'électrolyte s'est répandu, arrosant un peu les tentes et les sacs de couchage.
Le point de la situation s'impose: il neige, le QRN est toujours aussi intense, il fait froid (0 degré et les éclairs illuminent de plus en plus les montagnes vers le Sud. L'alimentation de la station n'est plus assurée et la solution la plus sage est de nous replier vers le Sex Rouge. Nous fermons les tentes le mieux possible, nous emmenons nos sacs de provision et ceux de couchage et retraversons le glacier pour la quatrième fois. Les lumières du restaurant du Sex Rouge brillent encore, ce qui nous facilite la course. Nous y arrivons vers 21 heures, accueillis par un employé de l'établissement qui avait perçu la lueur de nos lampes de poche sur le glacier. Ouf, la dernière montée était raide et pénible et nous sommes contents de nous sentir au chaud. Quelques boissons nous remettent d'aplomb et un sommeil réparateur dans le dortoir du restaurant nous amène au lendemain. Lendemain qui ne se présente guère mieux. Il y a une couche de neige, la visibilité est nulle, le brouillard s'est installé sur le glacier. Il faut pourtant que nous récupérions le matériel resté au Dôme. Nous prenons contact avec le responsable du téléski du glacier de Zanfleuron qui accepte spontanément de nous ramener le matériel sur son ratrack. Le rendez-vous est fixé pour 13 heures. Nous remontons donc au Dôme à pied, dans le brouillard et sans repère, les traces de la veille étant effacées. Nous démontons l'antenne, les tentes et portons toute la station 300 mètres en contre-bas où la chenillette nous attend pour nous ramener dans un brouillard de plus en plus épais. Un séchage sommaire des appareils - certains sont dégoulinants - est opéré au dortoir. Paquetage final, et nous regagnons la plaine.
Conclusions : le palmarès est peu brillant, mais cette expérience de transmissions VHF en haute altitude nous a apporté beaucoup d'enseignements. Sur le plan matériel, tout OK, sauf le groupe affligé d'un mauvais rendement. Le choix d'un gicleur judicieux devrait améliorer sa prestation. Les dangers de la foudre ne sont pas à minimiser et des précautions telles que la faradisation de l'habitat est souhaitable, la possibilité de réalisation de terres de protection efficaces étant problématique.

HB9Y/P au Dôme (VS). De droite à gauche: HB9BAX, HB9AIF, HB9BEB (photo HB9ADJ)

L'explosion de la batterie est probablement le fait de l'inflammation du gaz détonnant, dégagé par la charge et allumé par la foudre. Il sera bon de tenir la batterie à l'extérieur du campement. Sur le plan humain, peu de surprise, une bonne équipe de montagnards bien unie vient à bout des quelques désagréments créés par les conditions de vie en haute montagne. Ambiance chaleureuse et expérience à renouveler dans des conditions meilleures. Peut-être un peu plus haut, les conditions de propagation à haute altitude n'étant pas toutes explorées.

Georges, HB9AIF
(transmis par Jean-François, HB9BAX)

Encore de la nostalgie:
les ondes sont bénéfiques

A l'heure des interrogations concernant les effets des ondes courtes sur le corps humain, j'ai trouvé un article intéressant dans le

Mémento Tungsram 6ème éditions 1939

UN APPAREIL THÉRAPEUTIQUE A ONDES COURTES

L'utilisation des lampes d'émission dans les appareils thérapeutiques à ondes courtes est l'une des applications les plus intéressantes de ces lampes.
C'est le professeur d'Arsonval qui, il y a près de quarante ans, a démontré pour la première fois l'action thérapeutique des ondes électriques sur le corps humain. A cette époque n'existaient

pas encore des lampes d'émission grande puissance; il a donc été obligé d'explorer le domaine des ondes longues, (désignée couramment sous le nom de diathermie) au moyen d'appareils à éclateurs.
Depuis lors, la thérapeutique à ondes courtes a progressé très rapidement. On est d'accord aujourd'hui pour admettre que la chaleur apportée au corps humain par les ondes courtes ou ultracourtes peut guérir nombre de maladies. D'autre part les ondes courtes ont l'avantage de pénétrer à l'intérieur des tissus, alors que les ondes longues ne provoquent un effet calorifique qu'à la surface du corps.
La diathermie proprement dite applique des longueurs d'ondes comprises entre 3000 et 500 mètres avec des puissances de l'ordre de 500 à 1000 watts. La thérapeutique à ondes courtes travaille entre 30 et 3 mètres ou sur des longueurs encore plus faible et les puissances fournies aux malades sont en général supé-

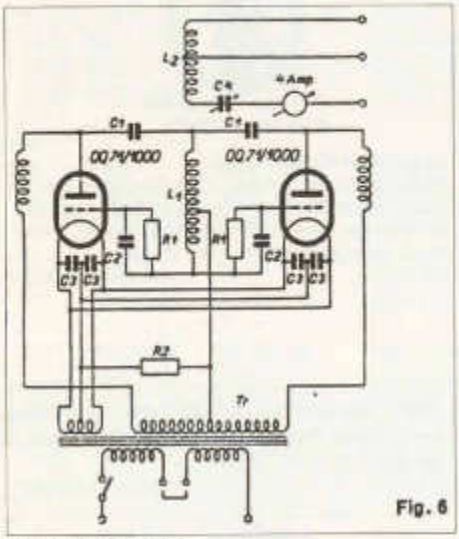

Fig. 6

rieures à 300 watts.
Un appareil à onde courtes se compose en principe de une ou deux lampes, qui produisent les oscillations, d'un circuit primaire et d'un autre secondaire (ce dernier comprenant le malade) le tout alimenté par valves ou directement en courant alternatif.

Le schéma fig.6 montre l'utilisation de 2 lampes TUNGSRAM OQ 71/1000 dans un appareil à ondes courtes. Cet appareil fonctionne normalement sur 22 mètres de longueur d'onde et permet d'obtenir une puissance utile de 160 watts. Il est alimenté directement en courant alternatif sans tubes redresseurs. Par l'emploi de 2 lampes on réussit à utiliser les deux alternances du courant et on obtient ainsi un meilleur rendement de l'appareil.
La consommation de l'appareil sous une tension alternative de 2 x 1500 volts est entre 450 et 550 mA. Le courant grille des 2 lampes est d'environ 60 mA. La puissance absorbée par l'appareil s'élève à 340 watts à vide et à 550 watts en charge.

Florian, HB9HLH

Qui le savait?

Une réunion des amateurs de TSF est organisée à Fribourg le 26 novembre 1921: le Radio-club de Suisse (RCS) est née.
A Fribourg un radio-club pour les passionné de TSF. La section fribourgeoise du radio-club de Suisse est constituée au printemps 1923.
Avec son stamm au café des Grandes Places, l'association est présidée successivement par Karl Rissel, Victor Meyer et Albert Lehner entre 1923 et 1930. Elle se réunit tous les vendredis dès 20 heures. En 1926, elle compte en cinquantaine de membres cotisants. Son but est ainsi défini: faire progresser la radiophonie dans le canton de Fribourg.
L'association fait appel à toute personne s'intéressant de près ou de loin à la téléphonie sans fil, et, si l'interpellation du recto consiste en un Monsieur et cher amateur sans-filiste, au verso, il est indiqué que la section de Fribourg du RCS tient à réunir tous les sans-filistes du canton, les dames comprises, dans le but de faire progresser chez nous la radiophonie au moyen d'une action commune.
Les activités ordinaires de la section sont nombreuses, échange de livres, de brochures, de journaux. Consultation au stamm de presse spécialisée, échanges de vues (les aînés font profiter les débutants de leur expérience), conférences, rencontres ou correspondances avec des spécialistes, essai de nouveau matériel, cours d'électricité, réparations, échanges de pièces détachées, réglage d'appareils récepteurs, maniements des aiguilles, (lecture au son), lutte contre les sifflements et bruits parasitaires. (52 interventions d'avril 1927 à 1928). Promotion de la radiophonie dans les institutions hospitalier et scolaires, dénonciations à l'administration communale de tout amateur clandestin qui après sommation n'a pas demander la concession au bureau des téléphones! Sorties et visites, notamment en 1925 au studio du Champ-de-l'Air à Lausanne ou celui de Berne en 1927. Tractation avec les stations émettrices de Lausanne ou de Berne

afin de pouvoir diffuser des productions locales des ondes. A côté des activités ordinaires, le Radio-club met sur pied des cycles de conférence sur la radio. En 1926, Paul Joye, professeur de physique à l'université de Fribourg, propose un cycle de six conférences sur la TSF. Le premier soir, une cinquantaine d'auditeurs étaient clairsemées dans l'auditoire de physique de la faculté des sciences; à la sixième conférence, 250 auditeurs s'entassaient dans la même salle qui comporte 120 places assises!
Le RCF organise plusieurs expositions de téléphonie sans fil à Fribourg. Fort de ce succès, il se lance dans l'organisation d'un « salon internationale de la TSF et des machines parlantes du 7 au 15 septembre 1929». Une cantine de 1000 places est construite: 100 exposants sont attendus sur l'esplanade des Grandes Places à Fribourg, venant de France, d'Allemagne, d'Angleterre, des Etats-Unis et de Suisse. Les exposants fribourgeois sont Grivet & Geinoz de Fribourg et de Léon Charrière & Cie de Bulle.
(D'après La Radio en Gruyère, *Cahiers du Musée gruérien)*

Raymond, HB9DMN

es baleines parlent le... morse, ou presque

Les scientifiques qui travaillent sur les grands cétacés ont fait deux découvertes.
Les baleines se servent d'un langage proche du télégraphe morse.
Elles communiquent entre elles par infrasons à des milliers de kilomètres.
De quoi transmettre des infos sur les bancs de planctons, des appels amoureux, des signaux de danger. Pour la petite anecdote, ces chercheurs américains utilisent un système de détection des ondes sonores sous-marines prêté par l'armée. Les baleines bruissent dans les mêmes gammes de fréquence que certains sous-marins!
Ecouter les baleines chanter: http://birds.cornell.edu/brp/SoundsMarMamm.html

Information parue dans la revue Femina,
transmis par Marc, HB9DVD

Une maladie répandue
Une maladie est apparue sur la liste de discussion HB francophone ? Avant qu'elle se propage, elle a été traitée par Marc, HB9DVD, avec le logo suivant:

La réaction n'a pas tardé:
Alors ça me fait rigoler: «Comité contre les fautes volontaires et le langage SMS». Et ceci en tant que radioamateur! Mais comme toujours: cu agn es gd dx gl vy 73 ga k

Jürgen, HB9DUM

Retrouvez les Romands tous les dimanches sur le 40m. Plus d'infos sur http://cdr.radioamateur.ch

Marc, HB9DVD

www.uska.ch

Bitte besuchen und benutzen sie unser Forum auf der USKA Homepage!

HF-ACTIVITY

KW-Verkehrsleiter / Responsable du trafic OC
Vakant

Kontestkalender

Mai

Date	Time	Mode	Contest	Exchange
01	1300-1900	CW 80-40m	AGCW QRP/QRP Party	RST +LNr/Category
07-08	0001-2400	CW/Digi 10m	10-X Intnatl Spring Party	Name + QTH (+ 10-X Number)
07-08	2000-1959	SSB/CW/RTTY HF	ARI International DX	RS(T)+LNr (Ital stn send Prov) Wrk evybdy
14	1700-2100	CW 80-10m	FISTS Spring Sprint	RST+QTH+Name+(FISTS Nr oder Power)
14-15	1200-1200	RTTY 80-10m	Alessandro Volta RTTY DX	RST + LNr + CQ Zone
14-15	1200-1200	SSB/CW HF	CQ-M International DX	RS(T) + LNr
21-22	1200-1200	BPSK31 80-10m	EU PSK DX	EU: RST+EU Area Code; DX: RST+LNr
21-22	1800-1800	CW 80-10m	HM The King of Spain	EA Stn: RST+Prov; DX: RST+LNr; Wrk EA
21-22	2100-0200	SSB/CW 80m	Baltic Contest	RST+LNr;Wrk all 1 time SSB/1 time CW
28-29	0000-2359	CW HF	CQ WW WPX	RST + LNr

Juni

Date	Time	Mode	Contest	Exchange
03	1800-2400	THROB 80-10m	Digital Pentathlon (5)	LNr + Grid SQ (6 digit)
04	0400-0600	CW 40-20m	Wake UP! QRP Sprint	RST+LNr+Suffix prev stn (1st QSO "QRP")
04-05	***1500-1459***	***CW HF***	***IARU Region 1 Field Day***	***RST + LNr***
11	0000-2400	SSB 80-10m	Portugal Day DX	Port:RS+Dist; DX:RST+LNr; Work evybody
11	1100-1300	SSB 20-15m	Asia-Pacific Sprint	RS + LNr; Work nur Asia-Pacific stns
11-12	1500-1500	CW 80-10m	GACW CW DX	RST + CQ Zone
11-12	1600-1600	SSB/CW 6m	DDFM 50 MHz	RS(T) + LNr + Grid Loc (4 digit)
18-19	0000-2400	CW HF	All-Asian DX	RST + Age (YL=00) - work Asia
18-19	0000-2400	Phone/CW 6m	SMIRK	Grid Sq (+ SMIRK Nr)
18	1600-1900	CW 2m	AGCW VHF	RST+LNr+Pwr Category+Grid Sq (6 digit)
18	1900-2100	CW 70cm	AGCW UHF	RST+LNr+Pwr Category+Grid Sq (6 digit)
19	0600-1200	SSB/CW/RTTY	DIE-Spanish Islands	RS(T) + DIE Nr / RS(T) + LNr
25	0800-2200	CW 80, 40, 30, 20	SCAG Straight Key Day	Score 0-5 good fist - hand key QSO only
25-26	1200-1200	CW 80-10m	SP QRP	RST + LNr + Power class
25-26	1200-1200	RTTY, PSK31	Ukrainian DX Digi	RST+Ukr Obl /RST+LNr - wrk everybody
25-26	1400-1400	CW HF	Marconi Memorial HF	RST + LNr work everybody
25-26	1800-1800	SSB HF	HM The King of Spain	EA Stn: RST+Prov; DX: RST+LNr.

www.sk3bg.se/contest/ Hier können auch die Rules zu den jeweiligen Kontesten heruntergeladen werden.
www.QSL.net/HB9CIC/ - Link auf der USKA Homepage vorhanden.
www.hornucopia.com/contestcal/contestcal.html; www.vk4dx.net/
www.shindengen.de/dicj/kalender_2004_12.html (DL-Contest-Journal)

Field Day 2005 CW

Wir freuen uns, möglichst viele Gruppen und Einzeloperateure zum diesjährigen NFD einladen zu dürfen.

Datum/Zeit:
4. Juni 2005, 1500 UTC - 5. Juni 2005, 1459 UTC
Frequenzbänder:
1.8, 3.5, 7, 14, 21, 28 MHz
Die Verbindungen sind in den folgenden Bandsegmenten abzuwickeln:
1810 – 1838; 3500 – 3560; 7000 – 7030; 14000 – 14060; 21000 – 21125 und 28000 – 28120 kHz.
Kontrollgruppen
Die bei jeder Verbindung auszutauschende Kontrollgruppe besteht aus dem Rapport RS und der laufenden, mindestens dreistelligen Verbindungsnummer. Bei Verbindungen mit festen Stationen genügt der RST-Rapport (ohne Verbindungsnummer) der Gegenstation.
Reglement:
Siehe *Reglemente für die Wettbewerbe auf den Kurzwellenbändern* Ausgabe Januar 2005. Die Reglemente können auf der Homepage www.uska.ch/Konteste als PDF File eingesehen respektive herunter geladen oder beim Leserservice bezogen werden.
Bewertung
- QSO mit Field Day-Stationen weltweit = 5 Punkte
- QSO mit europäischen Stationen, die nicht unter Field Day-Bedingungen arbeiten = 1 Punkt.
- QSO mit DX Stationen die nicht unter Field Day-Bedingungen arbeiten = 2 Punkte.
- SWL, gehörte Verbindung = 3 Punkte

Kontestlogs
Die Logs sind bis zum 4. Juli 2005 (Poststempel) zu senden an:
Dominik Bugmann, HB9CZF
Zürichstrasse 104a
CH-8123 Ebmatingen
Elektronische Logs sind an contest@uska.ch zu senden, wobei das Datum der E-Mail zählt. Files sollen als HB9XYZ.dat/log etc. bezeichnet werden. (Siehe auch Art 1.9 der Allgemeinen Bestimmungen)
Anmeldung
Die Teilnahme ist spätestens bis am 31. Mai 2005 dem KW -Verkehrsleiter der USKA mit Brief oder an hf@uska.ch anzumelden, wobei folgende Angaben zu machen sind: Verwendetes Rufzeichen, Rufzeichen der Operateure, Standort (geographische Bezeichnung und Koordinaten), Kategorie, gegebenenfalls USKA-Sektion bzw. Deckname der Gruppe. Eine Liste der eingegangenen Anmeldungen kann ab Freitag 08.00 Uhr auf der USKA Homepage eingesehen werden.

Für den KW- TM, HB9AA Q

Field Day 2005 CW

Nous nous réjouissons de pouvoir inviter le plus grand nombre possible de groupes et de mono opérateurs au NFD de cette année.

Dates et heures
4 juin 2005, 1500 UTC - 5 juin 2005, 1459 UTC
Bandes de fréquence
1.8, 3.5, 7, 14, 21, 28 MHz
Les liaisons doivent être effectuées dans les segments de bandes suivants :
1810 – 1838; 3500 – 3560; 7000 – 7030; 14000 – 14060; 21000 – 21125 et 28000 – 28120 kHz.
Groupes de contrôle
Les groupes de contrôle à échanger lors de chaque liaison se composent du rapport RST et du numéro de série d'au moins 3 chiffres. Pour les liaisons avec les stations fixes, il suffit de noter le rapport RST de la contre-station.
Règlement
Voir *Règlements pour les concours ondes courtes*, édition janvier 2005. Les règlements peuvent être déchargés, sous forme pdf, de la page www.uska.ch/Konteste ou obtenu du service des lecteurs.
Points
- QSO avec une station Field Day = 5 points
- QSO avec une station européenne hors conditions Field Day = 1 point
- QSO avec une station DX hors conditions Field Day = 2 points
- SWL, QSO entendu = 3 points

Log's
Les log's sont à envoyer au plus tard le 4 juillet 2005 (date du cachet postal) à:
Dominik Bugmann, HB9CZF
Zürichstrasse 104a
CH-8123 Ebmatingen

Les log's électroniques sont à envoyer à contest@uska.ch, la date du courriel faisant foi. Les fichiers doivent être nommés HB9XYZ.dat/log etc (voir aussi article 1.9 des dispositions générales).
Annonce préalable
La participation doit être annoncée au TM OC de l'USKA par courrier ou à hf@uska.ch au plus tard le 31 mai 2005 avec les indications suivantes : indicatif utilisé, indicatifs des opérateurs, lieu (désignation géographique et coordonnées), catégorie, le cas échéant section USKA ou nom du groupe. Une liste des annonces reçues pourra être consultée dès vendredi 08h00 sur le site de l'USKA.

Pour le TM OC, HB9AAQ

HTC
Helvetia Telegraphy Club
QRA: HB9HC

HTC Morseübungssendung (MUS) auf UKW - 70 cm.
Nach erfolgreicher Testphase sendet der Helvetia Telegraphy Club HTC unter seinem Clubcall HB9HC seit Januar 2005 Morseübungssendungen über das Digital Relais HB9F auf dem Schilthorn.
Diese UKW-MUS wird zusätzlich zur KW-MUS durchgeführt, welche jeden Montag 19.00 HBT auf 3'576 kHz ausgestrahlt wird.

Ablauf der UKW-MUS:
CQ de HB9HC
Geschwindigkeit: 30 – 100 BpM
Abwechslungsweise Sonntags und Montags ab 20:30 Uhr Localtime auf der Frequenz des Digitalrelais HB9F auf dem Schilthorn. Die Frequenz ist 439.475 MHz. Die Sendungen werden in FM, tönender CW getastet.

Bestätigungsverkehr:
Erfolgt nach der Morseübungssendung in Phonie auf dem 2 Meter Relais HB9F, welches ebenfalls auf dem Schilthorn steht, auf der Frequenz 145.700 MHz. Er ist so kurz wie möglich abzuhalten damit unnötiges Belegen des 2 Meter Relais Schilthorn vermieden werden kann.
Bestätigung gehörter Sendungen auch via E-Mail an hb9dqj@bluewin.ch
Im Anschluss an den Bestätigungsverkehr erfolgen allgemeine Mitteilungen und HTC-Club-Informationen.

Der Operator behält sich kurzfristige Änderungen vor. Diese werden auf den unten genannten Homepages veröffentlicht. Von Anfangs Juli bis Ende August ist Sommerpause, genau wie bei der KW-MUS.

Die Sendepläne der UKW Morseübungssendungen werden immer einen Monat im voraus auf folgenden Homepages sowie in den Infos nach dem Bestätigungsverkehr veröffentlicht:
www.relais-hb9f.ch
www.htc.ch

Der Operator Markus HB9DQJ hofft auf rege Teilnahme an den UKW-Morseübungen sowie am Bestätigungsverkehr.

Im Namen des HTC:

HB9DQJ Markus
hb9dqj@bluewin.ch

Treffen für alle DX-Interessierten

Auf Sonntag, 22. Mai 2005 lädt die SDXF zu einem Besuch der sehenswerten DX-Funkstation von Rolf Oppler, HB9RDE in 2912 Roche d'Or, JU ein.
Teilnehmer treffen sich um 11 Uhr am Standort. Nach Besichtigung der Anlage Apéro (offeriert) im nahe gelegenen Restaurand Bellevue. Anschliessend gemeinsames Mittagessen und gemütliches Beisammensein. Abreise ab 15 Uhr.
Menuvorschläge und Ausschnitt der Strassenkarte werden Interessenten zugestellt. Diese Einladung ergeht an alle, die am DX interessiert sind. Auch Nichtmitglieder der SDXF, YLs, SWLs sind willkommen.
Anmeldung (unbedingt!) bis spätestens 19. Mai an:
Kurt Bindschedler, HB9MX, Strahleggweg 28, 8400 Winterthur, e-mail hb9mx@bluewin.ch oder 052 232 52 39.

Meeting de tous les intéressés au DX

Dimanche 22 mai 2005 la SDXF vous invite à visiter la station DX impressionante de Rolf Oppler, HB9RDE à 2912 Roche d'Or, JU.
Les participants se rencontrent a 11 heures à la station. Après la visite on se rendra au Restaurant Bellevue pour l'apéro (offert) et pour le repas. Ensuite temps pour discuter. Départ à partir de 15 heures. Propos de menu et extrait de la carte routière seront envoyés aux intéressés.
Cette invitation s'adresse aussi aux non-membres de la SDXF, et aux YLs et SWLs.
Inscription (indispensable!) jusqu'au 19 mai à:

Kurt Bindschedler, HB9MX, Strahleggweg 28, 8400 Winterthur,
e-mail hb9mx@bluewin.ch ou
tél. 052 232 52 39.

IT9RYH... und kein Ende?

Tatsache ist, dass Nino zwar gegen eine Jahrzehnte alte Vereinbarung verstösst, aber nicht gegen eine gesetzliche Regelung. Ganz im Gegensatz zu den Störern, welche mit ihrem Tun die Amateurfunkvorschriften massiv verletzen und sich im illegalen Raum bewegen.

Dass IT9RYH die Störungen bewusst provoziert, macht diese Verstösse nicht legal. Aber es macht ihn zum Unruhestifter und zum Ärgernis der DX-Welt. Er hätte es in der Hand, die DX-Frequenz weiträumig zu meiden und damit das Ärgernis jederzeit zu beenden. In diesem Punkt hat die Radiorivista recht, wenn sie ihn als eine Art Exhibitionisten sieht: Damit würde er die enorme Aufmerksamkeit, die ihm auf 14,195 zuteil wird, verlieren.

Aufmerksamkeit zu erregen ist bekanntlich das Ziel jedes Exhibitionisten, und die einzig wirksame Antwort darauf wäre, ihm diese Aufmerksamkeit zu entziehen, ihn einfach nicht mehr zu beachten.

Schaffen wir das? Und besteht vielleicht eine Chance, dass zukünftig die Ursache solcher Ärgernisse, der agressive, gehässige Ton aus dem Amateurfunk verschwindet und wir wieder wie anständige Menschen miteinander reden? DX sollte Freude machen statt Ärger.

HB9BGN

Der Vorstand gratuliert:

Den beteiligten Om's gratulieren wir herzlich für die tolle Leistung und wünschen ihnen weiterhin viel Spass beim Hobby.

Europa-Diplom - Honor Roll 2004

Resultate

Rang	Rufzeichen	Punkte
1.	DL7BQ	1840
2.	**HB9BOS**	**1455**
3.	DL9HC	1131
4.	OZ1ACB (YL)	861
5.	DF6WE	846
6.	DJ9MH	796
7.	DH2PL	768
8.	DL1DXF	749
9.	DM3PKK	737
10.	IZ5BAM	720
11.	**HB9QA**	**636**
12.	DK1YP	562
...		

SWL

1.	DE0WAF	1039

Schweizer Erfolge beim ARRL EME Contest 2004

Single Operator 1296 MHz (19 Op rangiert)

	Call	score	QSO	Multi
1	**HB9BBD**	**307'500**	**75**	**41**
2	K9SLQ	247'900	67	37
3	G4CCH	244'800	68	36

Multioperator Multiband 50 - 1296 MHz (3 Op rangiert)

	Call	score	QSO	Multi	Band	Op
1	**HB9Q**	**2'605'100**	**103**	**42**	**2m**	**HB9CRQ, HB9DBM**
			95	**39**	**70cm**	
			41	**28**	**23cm**	
2	S53J	231'800	46	25	2m	S56TZJ, S56TZK
			15	13	70cm	
3	JL1ZCG	39'600	6	5	2m	JA1DYB, JA1MOH, JR4ENY
			16	13	70cm	

Quellen: www.hb9q.ch und www.hb9bbd.ch

E-mail...

Wer sich informieren will über Technik, Möglichkeiten und vielleicht auch Probleme mit E-mail hat (wer hat die nicht) der findet auf der USKA Homepage unter www.uska.ch >Dienste >Mailumleitung eine 11-seitige pdf Information.

VHF·UHF·MICROWAVES

UKW-Verkehrsleiter / Responsable du trafic OUC:
Pirmin Kühne (HB9DTE), Gärteli 6, 3210 Kerzers

VHF-UHF-Microwaves Contest 5-6 March 2005

Call	Loc	Height	QSO	Score	BestDx	Loc	Call	TRX Pwr Ant Preamp
Category 1	***145 MHz single operator***							
1 HB9RDE	JN37LI	900	213	80602	799	JO54DF	DL9EE	IC-7800+XV 800W 2*9Y yes
2 HB9EAH	JN37SN	260	84	29744	687	JO80BB	OK6DX	FT-221 170W 11Y
3 HB3YIT	JN46JE	1670	85	16639	538	JN62SR	IW6MNT	TS-790 25W 13Y
4 HB9AOF	JN36AD	455	57	12276	623	JO50RK	DL0GTH/p	FT-726 300W 21Y yes
5 HB9MFW	JN47NN	460	31	11407	687	JN99AJ	OK2KJT	FT-220 100W HB9CV
6 HB9DPY/p	JN37RA	590	52	10791	627	JN79IX	OK1KHI	FT-736 25W 2*10Y
7 HB9TQV/p	JN37QF	1375	66	8474	467	JN69JJ	OL8R	TS-770 10W 9Y
8 HB9CLN	JN47BH	450	16	3722	557	JO42AH	DJ1CW	IC-202 100W 11Y
9 HB9MCY	JN36RX	540	19	2811	426	JN54OE	I5PVA/4	IC-910 100W 10Y
10 HB9THJ	JN47DB		48	2719	255	JN45SF	IW2BAI	IC-910 100W GP
11 HB9DTX	JN36HM	450	10	1515	434	JN54QL	I4RHP	IC-275 100W 9Y
12 HB3YFQ	JN37XI	450	11	1083	283	JN39VV	DK5PD	FT-847 25W LOGPER
13 HB9JOE	JN47HJ		9	494	96	JN37QF	HB9TQV/p	IC-821 45W SSB
Category 2	***145 MHz multi operator***							
1 HB9GT	JN47MH	1320	305	103421	798	JO44VL	DB7LN	IC-910 650W 4*9Y
2 HB9CWS/p	JN47BA	920	165	50961	719	JO43WJ	DK0XA	FT-857 150W 2*11Y
3 HB9W	JN47HM	600	190	46227	670	JO80FQ	SN6W	IC-910 200W 10Y
4 HB9GR	JN46TT	2653	136	38345	756	JO33II	PI4GN	TS-2000 100W 10Y yes
5 HB9DSO	JN37TL	280	95	25270	676	JN43WJ	DK0XA	TS-790E 180W 13Y SSB
6 HB9RF	JN47GE	425	96	15518	596	JO11LC	ON4WY	FT-736 500W yes
7 HB9B	JN37SN	274	43	12115	646	JO33II	PI4GN	TS-2000 250W 11Y 20dB
Category 3	***432 MHz single operator***							
1 HB9AOF	JN36AD	455	25	4692	624	JO50TI	DB6NT	FT-726 100W 19Y yes
2 HB9BAT	JN37RF	595	24	2110	162	JN36AD	HB9AOF	TR-851 25W 19Y
3 HB9ABN	JN47QK	740	12	1538	360	JN34ND	IQ1KW	IC-402 20W 16Y
4 HB9DTX	JN36HM	450	10	954	268	JN16NM	F4CKV/p	IC-910 75W 21Y
5 HB9MCY	JN36RX	540	2	53	28	JN37RF	HB9BAT	IC-910 70W 10Y
Category 4	***432 MHz multi operator***							
1 HB9B	JN37SN	274	10	3130	548	JO21BX	PA6NL	IC-817 90W 19Y 20 dB
2 HB9CWS/p	JN47BA	920	10	1129	544	JO41PU	DL0MWW/p	FT-857/IC-726 75W 2*23Y
3 HB9RF	JN47GE	425	6	223	83	JN37RF	HB9BAT	FT-736 20W
Category 5	***1,27 MHz single operator***							
1 HB9BAT	JN37RF	595	5	590	162	JN36AD	HB9AOF	TR-851 6W 23Y
2 HB9AMH	JN37QD	460	6	542	151	JN36AD	HB9AOF	FT-726+XV 30W 26Y
3 HB9ABN	JN47QK	740	5	402	147	JN37RF	HB9BAT	IC-202+XV 8W 2*26Y yes
4 HB9AOF	JN36AD	455	4	350	162	JN37RF	HB9BAT	FT-726/LT23S 80W 4*23Y
5 HB9COP	JN37WH	425	1	42	42	JN37QD	HB9AMH	FT-736 15W 48Y

Fortsetzung nächste Seite

Call	Loc	Height	QSO	Score	BestDx	Loc	Call	TRX Pwr Ant Preamp
Category 6	***1,27 MHz multi operator***							
1 HB9B	JN37SN	274	4	681	548	JO21BX	PA6NL	TS-2000 30W 26Y 20dB
Category 11	***5,7 GHz single operator***							
1 HB9AMH	JN37QD	460	3	316	150	JN48JC	DJ5AP/p	FT-726+XV 25W 1.2m
2 HB9COP	JN37WH	409	1	42	42	JN37QD	HB9AMH	XV 8W Horn 15dB 1.8dB NF
Category 13	***10 GHz single operator***							
1 HB9AMH	JN37QD	460	4	358	150	JN48JC	DJ5AP/p	FT-726+XV 20W 1.2m
2 HB9COP	JN37WH	409	2	50	42	JN37QD	HB9AMH	XV 8W 0.8m 1.2dB NF

Commentaire de HB9DTX:
Je n'ai malheureusement pas eu beaucoup de temps à passer au shack lors de ce contest. Juste assez pour constater que la réception 23 cm avait QRT :-(Content d'avoir malgré tout pu faire quelques QSO et distribuer quelques points. Au plaisir de vous contacter lors des prochains contests VHF et UHF. 73 de Yves

Bedingt durch die intensiven Schneefälle diesen Winter war es sehr schwierig die Station von HB9GT in Betrieb zu nehmen. Der Generator war unter Meter dickem Schnee begraben und der Eingang zur kleinen Hütte ebenfalls. HB9KOM hat mit viel Einsatz am Donnerstag und Freitag einen Einsatz erst möglich gemacht. Bei durchschnittlich 1,4 m Schnee und 12-14 Grad Minus war unser Generator nicht ganz im Elemnt und gab so alle 10-15 min. kurzzeitig seinen Geist auf. Doch gerade wegen den erwähnten Schwierigkeiten wird uns dieser Kontest lange in Erinnerung bleiben.

HB9DOJ

Attivazione ripetitore HB9RL-R Cimetta

Il Radio Club Locarno „HB9RL", ha il piacere di comunicarvi l'attivazione di un nuovo ponte ripetitore, connesso al servizio EchoLink.
Il tutto è nato dall'idea di HB3YIT Nick, che nei primi giorni di gennaio, ha proposto al comitato del RC Locarno, l'attivazione di un Link Echolink a Cimetta.
La scelta della posizione non giunge a caso: in effetti Nick é già attivo a Cimetta con la sua stazione radio, permettendo così una comoda installazione delle apparecchiature. La posizione privilegiata, garantisce inoltre un'ottima copertura del territorio.
A questo punto mancava la dovuta esperienza e conoscenza in materia di EchoLink. Nick, in qualità d'incaricato per la realizzazione del progetto, non ha esitato a contattare Peter HB9DWW, chiedendo informazioni e consigli sulla tecnologia da adottare. La risposta ai primi quesiti è stata molto incoraggiante: Peter ha reagito con molto entusiasmo alla richiesta di Nick, mettendo a disposizione il suo ripetitore, (creato per i festeggiamenti del 75° anniversario dell'USKA, attivato per un periodo limitato a Zofingen) per un periodo sperimentale della durata di 4 mesi.
Questa proposta è stata accolta con grande entusiasmo dal comitato HB9RL, inoltrando subito le dovute richieste alle autorità competenti, che hanno dato tempestivamente la loro approvazione per l'attivazione del ripetitore.
HB9DWW e HB3YIT si sono messi immediatamente al lavoro, dato che vi erano ancora tanti ostacoli da superare; tra questi la connessione ADSL per il servizio EchoLink, visto che sulla con-

Echolink-Relais Cimetta HB9RL-R, Frequenz: 438.775 MHz, Shift -7.6 MHz, TSQ 71.9 Hz

nessione telefonica di Cimetta non è possibile usufruire di un servizio ADSL per motivi tecnici. Si è quindi resa necessaria una nuova soluzione alternativa: fortunatamente Kari HB9BZX, ha messo a disposizione il suo allacciamento ADSL personale. Essendo però il suo QTH sulla sponda opposta del Lago Maggiore sono sorte nuove difficoltà.
Come effettuare il collegamento ADSL? Sfidando i limiti della tecnica wireless, Peter ha escogitato una connessione tra HB9BZX ed il ripetitore Cimetta, con un dispositivo wireless di tutto rispetto, coprendo una distanza di 7,5 Km.
Nel frattempo Nick HB3YIT e Claudio HB3YJB, hanno provveduto ad installare l'antenna, una Diamond X-5000 sul tetto della Capanna Cimetta, permettendo così ottime prestazioni per la copertura, mentre il supporto per una direttiva wireless, piazzato sotto il tetto della capanna, attendeva di poter accogliere l'antenna.
Dopo la prima fase test del ripetitore effettuata presso il QTH di Peter a Rupperswil (AG), era ormai giunto il momento di trasportare e attivare le apparecchiature a Cimetta. Peter aveva nel frattempo provveduto alla programmazione dei componenti.
La data per la messa in esercizio era stata fissata per il 18 marzo 2005.
Il giorno stabilito Hansjörg HB9DWS, arriva puntualmente alla stazione della funivia a Orselina; scaricato il materiale dal veicolo e deposto nella cabina della funivia, inizia la salita verso Cardada. Arrivati a destinazione, tutto il carico è stato trasportato con un carretto verso la stazione di partenza della seggiovia che da Cardada porta a Cimetta.
Giunti in vetta, iniziano subito i lavori di montaggio, Claudio HB3YJB e Hansjörg HB9DWS, installano la rete Wireless della capanna, mentre Nick HB3YIT, mette in funzione il ripetitore. Nel frattempo Peter HB9DWW ha raggiunto il QTH di Kari HB9BZX, dove in sincronismo con i lavori di Cimetta provvede all'installazione e configurazione della fonte Wireless, necessaria per la connessione EchoLink.
Il 18 marzo 2005 alle ore 1304, ecco attivarsi la prima connessione EchoLink, dandoci così la conferma che l'installazione è funzionante, un emozione di gioia scorre sotto la nostra pelle, stringendo i denti ci siamo detti "E' Fatta!!!".
Continuando i lavori con un certo sollievo, si è proceduto a curare gli aspetti estetici dell'istallazione, permettendo poi il regolare funzionamento di tutto l'impianto già a partire dal pomeriggio.
Con grande orgoglio, abbiamo il piacere di presentarvi il primo accesso EchoLink in Ticino, tramite un ripetitore.
Le prime settimane di attività hanno evidenziato un grande interesse al servizio Echolink, sia da parte di OM locali che di OM confederati. I QSO tra il Ticino ed il resto della Svizzera, come anche con l'estero sono molto apprezzati.
Terminata la fase test che, ricordiamo, è stata resa possibile da HB9DWW che ha messo a disposizione del Radio Club Locarno l'infrastruttura tecnica, il comitato dovrà decidere se rendere definitiva l'installazione. In questo senso i membri del RCL si sono attivati per trovare sponsor e sostenitori sia in Ticino che oltre le alpi.
Ulteriori informazioni sono disponibili sulla pagina www.satszene.ch/hb9rl .

Cogliamo quindi l'occasione per ringraziare tutti coloro che ci hanno creduto e sostenuto fino ad ora, e auguriamo a tutti tanto piacere e soddisfazione nell'utilizzo del ripetitore Cimetta HB9RL.

Radio Club Locarno, HB3YIT Nick

Inbetriebnahme EchoLink Relais Cimetta HB9RL-R

Der Radio Club Locarno HB9RL kann die erfreuliche Nachricht über die Inbetriebnahme des ersten EchoLink-Relais im Tessin verkünden.
Es begann anfangs Januar 2005 mit der Idee von Nick HB3YIT und er hat dem Vorstand des RCL vorgeschlagen, eine Simplexfrequenz auf der Cimetta mit EchoLink zu aktivieren.
Die Wahl des Standortes war nicht zufällig, weil Nick bereits mit seinem Shack auf der Cimetta installiert ist und auf diese Weise die Infrastruktur zur Verfügung stellen kann.
Die privilegierte Lage über Locarno versprach eine ideale Funkabdeckung.

Aber Nick verfügte weder über die nötigen Kenntnisse noch Erfahrung um dieses Projekt allein in hoher Qualität zu realisieren und hat daher HB9DWW kontaktiert, um die benötigte Unterstützung zu erhalten.
Die ersten Kontakte waren sehr ermutigend. Peter reagierte sehr enthusiastisch und hat sein Relais (das er für die USKA Party in Zofingen gebaut hat) für eine Testphase von 4 Monaten angeboten.
Dieses Angebot hat den Vorstand von HB9RL veranlasst, umgehend die Konzession für ein Relais einzuholen. HB9DWW und HB3YIT ihrerseits machten sich sogleich an die Arbeit, weil es noch verschiedene Hürden zu nehmen galt, um einen für die EchoLink-Anbindung benötigten Internetanschluss zu bekommen. Aus technischen Gründen, war ein ADSL-Anschluss auf Cimetta nicht möglich. Viele alternative Möglichkeiten mussten wieder verworfen werden. Glücklicherweise hat uns Kari, HB9BZX spontan seinen ADSL-Anschluss zur Verfügung gestellt. Dafür stellte uns das QTH auf der anderen Seeseite vor neue Schwierigkeiten. Wie sollte die Verbindung mit dem ADSL-Anschluss hergestellt werden? Unter Ausnützung der technischen Grenzen von Wireless LAN hat sich Peter eine Verbindung zwischen HB9BZX und dem Relais ausgedacht, mit einer respektablen Distanz von 7.5km. In der Zwischenzeit haben Nick HB3YIT und Claudio HB3YJB auf dem Dach der Hütte Cimetta eine Diamond X-5000 montiert um eine optimale Abdeckung zu erhalten. Ausserdem wurde unter dem Dachvorsprung ein Träger montiert, der später die Wireless-Richtantenne aufnehmen sollte. Peter hat unterdessen die Konfiguration der ADSL-Router vorgenommen. Nach einer Testphase des Relais am QTH von HB9DWW kam der Zeitpunkt des Transportes und die Installation der ganzen Anlage auf Cimetta.
Als Datum wurde der 18.März festgelegt. Pünktlich zur abgemachten Zeit erschien Hansjörg HB9DWS bei der Talstation der Cardada-Seilbahn. Nach dem Ausladen wurde das Material in der Seilbahn verstaut. Die Fahrt nach Cardada hoch konnte beginnen. Oben angekommen wurde alles Material in einen Veloanhänger umgeladen und zur Talstation der Sesselbahn Cardada/Cimetta gebracht. Am Ziel angekommen wurde umgehend mit den Installationsarbeiten begonnen. Claudio HB3YJB und Hansjörg HB9DWS installierten das drahtlose Netzwerk in der Hütte, während Nick HB3YIT das Relais in Betrieb nahm. Unterdessen erreichte HB9DWW das QTH von HB9BZX, wo er gleichzeitig zu den Arbeiten auf Cimetta, den ADSL-Anschluss und die Wireless Bridge in Betrieb nahm. Um 13:04 Uhr konnte die erste EchoLink-verbindung hergestellt werden. Die Freude über die speditive Inbetriebnahme war riesig. Mit Erleichterung konnten wir die noch nötigen Feinanpassungen in Angriff nehmen, um in den Regelbetrieb der Anlage überzugehen. Mit grossem Stolz präsentieren wir euch nun den ersten EchoLink-Zugang über ein Relais im Tessin. Die ersten Betriebswochen haben ein grosses Interesse für diese Einrichtung gezeigt, sowohl von lokalen als auch der über EchoLink verbundenen OMs. . QSOs zwischen dem Tessin und dem Rest der Schweiz, aber auch dem Ausland sind sehr willkommen. Nach Abschluss der Test's, wird der Vorstand des Radio Clubs Locarno über die definitive Installation der Anlage entscheiden. Die Mitglieder des RCL sind darum auf der Suche nach Sponsoren dafür. Weitere aktuelle und technische Infos zu diesem EchoLink-Relaissystem sind auf der Internetseite:
www.satszene.ch/hb9rl zu finden.

Wir möchten die Gelegenheit benutzen allen zu danken, die uns bis jetzt unterstützt haben und wir wünschen allen viel Spass bei der Benutzung des Relais Cimetta HB9RL

Radio Club Locarno, Nick HB3YIT

USKA Rundspruch HB9A

Sonntags 08.45 HBT auf 3775 kHz ± qrm in deutsch und 08.50 HBT in französisch.
Aktuelle Mitteilungen aus dem Vorstand an folgenden Sonntagen:
29. Mai, 26. Juni, Juli entfällt, 28. August 2005
Anschliessend findet wie üblich das Schweizer Rund-qso statt.

DX

Redaktion:
Niklaus Oser (HB9EAA), Pfarrgasse 10, 4114 Hofstetten, E-mail: HB9EAA@uska.ch
Erich Zimmermann (HB9CMZ), Ziegelfeldstr. 25, 4600 Olten, E-mail: HB9CMZ@uska.ch

Die DX-Welt im März

Im Monat März konnte man endgültig die kalten und dunklen Tage des vergangenen Winterhalbjahres hinter sich lassen. Aber nicht nur das. Das Frühlingserwachen zeichnete sich auch im Äther ab. Die hochfrequenteren DX-Bänder öffneten sich täglich früher und hielten auch Abends wieder spürbar länger an. Gerade rechtzeitig, denn pünktlich zum Frühlingsbeginn startete das bekannte Microlite Penguins Team ihre Aktivitäten von der selten besuchten Insel Kerguelen (AF-048) im subantarktischen Teil des Indischen Ozeans. Insgesamt zwölf Operateure, darunter HB9ASZ,

betrieben gleich mehrere Stationen gleichzeitig. Bis Ende Berichtsmonat konnte **FT5XO**, rund um die Uhr, auf allen Bändern und in den Betriebsarten CW, SSB oder RTTY gearbeitet werden. An dieser DXpedition erstaunte, dass gleich sieben Gruppenmitglieder als sogenannte Veteranen bezeichnet werden können. Nach dem rund zwölftägigem Auftritt ging **FT5XO** am 1.4. definitiv QRT. Das Schiff R/V Braveheart brachte danach die multinationale Gruppe, samt ihrem Zubehör, zuerst wieder nach Durban, Südafrika und anschliessend weiter nach Westaustralien. Ein grosses Kompliment an dieser Stelle ans gesamte Team und an die Northern California DX Foundation für das Gelingen dieser grossartigen DXpedition.

In der ersten März Monatshälfte gab **FT5WJ** (F5BU) von Crozet (AF-008) auf 14.278 MHz noch immer täglich sein Bestes. Gegenüber dem Vormonat konnten nun aber seine Signale auch in unseren Breiten deutlich besser empfangen werden. Mit etwas Glück und Geduld gelang dem Einen oder Andern, trotz herrschendem Andrang, doch noch eine Kurzverbindung mit dieser seltenen Station. Wie angekündigt verschwand aber am 21.3. auch dieses rare Präfix wieder und nur wenige Tage später musste der lange Rückweg angetreten werden. Am Schluss dieser Aktivierung standen 2114 QSOs mit 1913 verschiedenen Rufzeichen im Log.

In den ersten Märztagen überraschte **C21DL** (Nauru) die DX-Welt. Ohne Voranmeldung tauchte plötzlich ein wirklich rares DXCC auf. Erstaunlich laute Signale konnten in Mitteleuropa auch hier empfangen werden. So war das Interesse in Europa immer sehr gross, wenn dieses Rufzeichen in CW oder SSB zu hören war.

Mit dem Rufzeichen **TO7C** wurde Iles du Salut (SA-020), welche sich vor der Küste Franz. Guyanas befindet, aktiviert. Diese Inselgruppe stand nun für einige Tage im Mittelpunkt des Geschehens. Ein französisch-österreichisches Neunerteam bemühte sich für eine volle Woche auf allen Bändern und in allen Betriebsarten. Mit einem Total von 25'247 QSOs im Log ging **TO7C** am 17.3. wieder QRT. Es ist zu hoffen, dass am Ende alle Gruppenmitglieder dieses Archipel auch wieder verlassen durften. ... Weitere Angaben zu dieser DXpedition, inkl. Online-Log, findet man im Web unter: http://to7c.free.fr.

Spuk auf 14.045
Am Nachmittag des 24.3. begann auf 14.045 MHz plötzlich ein riesiges Durcheinander. Zu diesem Zeitpunkt wussten vermutlich noch die Wenigsten um welche Station es sich bei diesem ausgelösten Chaos wirklich handelte. Offenbar war F8UFT der Grund für die allgemeine Aufregung. Nach Meldung von F5NQL, welche ins PR-Netz eingespielt wurde, konnte man entnehmen, dass das französische Marineschiff "MV Frairial", welches sich im nördlichen Pazifik aufhielt, einen kurzen Halt auf Clipperton einlegte. An Bord dieses Schiffes befand sich auch F8UFT. Dieser nutzte die paar Stunden, um mit Batterie, einem IC-706 und einer Dipolantenne als **FOØ/F8UFT** in CW aktiv zu werden. Leider war in Europa nur das ausgelöste Pileup zu vernehmen. Dafür kam hier hauptsächlich der nordamerikanische Kontinent in den Genuss einer weiteren Rarität.

Neues IOTA:
Vom 11. bis zum 14.3. war **YB7M** in der Luft. Mit diesem Rufzeichen wurde die indonesische Insel Moresses in der 'Laut Kecil Islands Group' (Loc-IO75VO) erstmals aktiviert. Teamleader YB9BU, zusammen mit sieben weiteren

indonesischen Operateuren, hörte man ausschliesslich in SSB auf 21 bzw. 14MHz. Als Belohnung für die gelungene Aktivierung erhielt diese Inselgruppe provisorisch die Nummer OC-268 im IOTA-Programm. Die entsprechende Webseite zu dieser Aktivierung findet man unter www.mdxc.org/yb7m/ .

Die mittleren Solarwerte im März:
SFI = **90** / A-Index = **11** / R-Wert = **40**

Nik, HB9EAA

DX – Calendar

3B8 – Mauritius:
Mart, DL6UAA is active now as **3B8MM** until 10.May. QSL via bureau to his home call.
4U1U – United Nations HQ:
DL1DBF, DL1BAH, DK1BT and DG2BDB will operate **4U1UN** as guests from 12.-15.May. QSL for this operation "ONLY" via HB9BOU.
A35 – Tonga:
YL operators Elizabeth/VE7YL and Gwen/VK3DYL will operate from Nuku'alofa and Vava'u between 23.May and 7.June.
BX3/DJ3KR will be QRV until 5.June.
C6 – Bahamas (NA-080):
Duncan, EA5ON, will be QRV as **GM7CXM/C6A** from 26.-30.May on 80-10m. QSL direct or via bureau to EA5ON.
HZ1EX is QRV until end of June. QSL via SM0BYD.
YJ – Vanuatu:
YL operators Elizabeth/VE7YL and Gwen/VK3DYL, will operate from Port Vila and Aore Island between 2.-19.May.
AF – NEW – Sandja Isl.:
A Dxpedition will be on this island as **7V2SI** from 1.-5.May. All modes and bands.
OC-121 Beachcomber Isl.:
GM3VLB will be active as **3D2LB** from 25.May – 2.June.
Windmill Activities:
At the weekend of 7./8.May the following stations are QRV: **GB2UW, GB0MW, GB2ARW, GB5SW.** Work just one windmill and you will get an award for 5 Euro from G3SVK, F.L.Curtis, 32 Elgin Avenue, Harold Park, Romford, Essex, RM3 0YT, Great Britain.

QSL – Information

3DA0WPX, 5H9AW, 7P8ZZ, C91Z, SU/ZS6WPX & ZS6WPX via Andre van Wyk, 2 Trident Dr., Arden, NC 28704, USA.
3D2IZ direct to N6IZ, Brian D.Boschma, 16237 Maya Way, Los Gatos, CA 95130, USA.
4U1UN (12.-15.May only) via HB9BOU, Herbert Aeby, Rue du Moulin 1, 1782 Belfaux, Switzerland.
5W1VE via DL9HCU, Udo Moeller, Wennerstorfer Str.1, D-21629 Neu Wulmstorf, Germany.
6O0JT via VA6JWT, Joe Talbot, 5341 42A Avenue, Red Deer, AB, T4N 3A6, Canada.
9Q6MGK via ZR5MGK, Michael g.Kellett, 1

Chelsea Mews, 538 Bartle Road, UMBILO, Durban 4001, South Africa.
9V1NC, ST2BF & UA0AV via W3HNK, Joseph I. Arcure JR., POBox 73 Edgemont, PA 19028, USA.
9N7JO & A52JO via LA7JO, Stig Lindblom, Jum Changphimai 147/1, Moo 3, Tambon Boot, Ban Ta Bong, Phimai, TH-30110 Nakhon Ratchashima, Thailand.
B3C via Wang David, POBox 56 – No.25 Post Office, Tianjin 300190, China.
BA1RB/2 via EA7FTR.
E21EIC/8 via E21EIC.
FT5XO via VE3XN, Garry Vernon Hammond, 5 Mclaren Avenue, Listowel, ON N4W 3K1, Canada.
GM7CXM/C6A via EA5ON, Duncan Alexander Lindsay, De La Delicias 41, 46183 La Eliana, Valencia, Spain.
HZ1EX via SM0BYD, Hans Loef, Sturevaegen 48, 192 68 Sollentuna, Sweden.
KC4/I0HCJ via Fabrizio Marincola, Via Montepiccolo 1, I-00060 Nazzano (Roma), Italy.
KH8SI via VE3HO, Garth Allistair Hamilton, POBox 1156, Fonthill, ON L0S 1E0, Canada.
JT2Y via I0SNY, Nicola Sanna, Str. Gualtarella 8/M, 06132 Perugia, Italy.
OX3RZ via OH4MDY, Reijo Laitinen, Maentytie 13, SF-76940 Nenonpelto, Finland.
SP0PAPA via SP3IQ, Bogdan Machowiak, Nowa 2, 62-032 Lubon, Poland.§§
ST2BF via W3HNK.
ST2NH via EA7FTR.
TM60VN via F6KPM.
T6KBLRM via DL2JRM, René Matthes, Wiesenstr. 3, D-09328 Lunzenau, Germany.
TT8M via PA7FM, Dennis Robbemond, Loggerhof 11, 3181 NS Rozenburg, Netherlands.
V85SS direct only with 3 Greenstamps to: Lt. Col. (Ret.) Ambran H.M.Noor Aston, SMB. psc, POBox 138, MPC, Bandar Seri Begawan, BB3577, Sultanate of Brunei.
VI5PN via VK3QI, P.R.Forbes, 53 Summerhill Road, Glen Iris, VIC 3146, Australia.
VK4AAR has a **NEW** adress: Alan Roocroft, 376 Old Toowoomba Road, Placid Hills 4343, Australia. He is also manager for: **9V0A, 9V1DX, C21RH, KH2VM, P29RH, VI0ANARE, VK0MM, VK6AN** (OC-266), **VK6BM** (OC-234), **VK6BSI** (OC-243), **VK6LI** (OC-071), **VK8AN/6** (OC-154), **VK6AN/8** (OC-229), **VK8AV/3** (OC-136), **VK8DP, VK8MI** (OC-173), **VU3RSB, VP2V/W3HQ.**
VK4CRR/2 (1994) s via VK4FW, Bill Horner, POBox 612, Childers 4660, Australia.
VQ9LA via Larry Arneson, PSC 466, POBox 24, (DG-21 Annex 30), FPO AP 96595-0024, USA.
VU3BPZ via VU3MKE, Mr. Manoj Kumar Dhaka, Trupati Valley No.7, D-Lane, Kewal Vihar, Dehradun, Uttaranchal – 24001, India.
WH8/F6EXV via F6EXV, Paul Granger, 4 Impasse de Doyen Henri Virioz, F-33400 Talence, France.
XF2ZEX via IT9EJW, Alfio Bonanno, POBox 18, 95028 Valverde (Catania), Italy.
XW0X & XW2A via **NEW** adress: Hiroo Yonezuka, Baitong Mansion, Room 811, 354/2 Rama 9 Rd., Bangkapi Huaykwang, Bangkok 10310, Thailand.
XW3DT via Alex Sinchukov, POBox T511, Vientiane, Laos.
YE3K via IZ8CCW, Antonio Cannataro, POBox 360, 87100 Cosenza – CS, Italy.
ZW6FSM via PY6KW, Dalvaro Reboucas Filho, CP 27, Jequie 45200000, BA, Brazil.

Büro-QSL's via e-mail anfordern:
LZ800AB & LZ05KM
lz1pj@qsl.net
S9A & S9BB
oh2ta@sral.fi

VK9XX (Christmas Island) during CQ WPX SSB Contest was a PIRATE !!!

Worked All Zones:
All WAZ applications should be sent to ONLY Floyd at: Floyd Gerald (N5FG), WAZ Manager, 17 Green Hollow Road, Wiggins, MS 39577, USA.

Antartic Active Stations:
VK0MT, Macquarie Island Station: QSL via JE1LET, Masahiko Otokozawa, 085-7 Kuno, Odawara 250-0055, Japan.
VP8/LZ2UU, St.Kliment Ohridski Bases: QSL via Jordan Radkov Yankov, POBox 196, 7200 Razgrad, Bulgaria.
CE8EIO, Magallan Province: QSL via Luis Iron Andrade, POBox 1512, Trip Arenas, Chile.
VP8DIF, Station "BI" Bird Island: QSL via DB3LSP.
VP8AWU, Stanley (East Falkland Island): QSL via Rum G.Lago, POBox 25426, Eugene, OR-97402, USA.
VP8KF, Stanley (East Falkland Island): QSL via John Wright, 2 Barnfield, Charney Bassett, Wantage, Oxfordshire, OX12 0HA, Great Britain.
VP8LP, Stanley (East Falkland Island): QSL via Robert McLeod, POBox 474, 75 Davis Street, Stanley, Falkland Islands, British South Atlantic.
VP8ML, Walker Creek (East Falkland Island): QSL via Charles A. McKenzie, POBox 121, Port Stanley, Falkland Islands, British South Atlantic.
VP8NO, Stanley (East Falkland Island): QSL via Michael Harris, POBox 226, Stanley Falkland Islands, British South Atlantic.

VP8PTG, Walker Creek, (East Falkland Island): QSL via Brian Adams, 14 Foxcroft Drive, Wimborne, BH21 2JZ, Great Britain.
I0QHM/KC4, Terra Nova Bay Station: QSL via Luigi Cervasio, VIA Martiri d'Africa 32, I-80059, Toasts delGreco (NA), Italy.
8J1RL, Syowa Station: QSL via Japan bureau.
R1ANF, Bellinghausen Station: QSL via Nick Shapkin, POBox 73, 164744 Amderma, Arkhangelshaja, Russia.
R1ANB, Mirny Station: QSL via Valentine Mykitenko, Akademgorodok 2 1, 184340 Loparskaya, Russia.
R1ANN, Novolazarevskaya Station: QSL via Dmitry Tsyplakov, Pushkino, Moskovsky pr., 43/7-76, 141200 Russia.
R1ANC, Vostok Station: QSL via Dominik Weiel, Johannes-Meyer-Str.13, D-49808 Lingen, Germany.
EM1HO, Akademik Vernadsky Station: QSL via Antonio Petroncari, Via Enzo Togni 87, I-27043 Broni, Pavia, Italy.
KC4AAA, Amundsen-Scott South Pole Station: QSL via Larry F.Skilton, 72 Brook Street, South Windsor, CT 06074, USA.
KC4AAC, Palmer Station: QSL via Larry F.Skilton, 72 Brook Street, South Windsor, CT 06074, USA.
KC4/N3SIG, McMurdo Station: QSL via Christopher M.Post, 980 Graham Street, Apartment 2, Bethlehem, PA 18015, USA.
KC4USV, McMurdo Station; QSL via Larry F.Skilton, 72 Brook Street, South Windsor, CT 06074, USA.
CA8WCI/9, King Georg Island, "President Fried Montalva": QSL via Yuri De La Barra Echeverr, POBox 2000, Tip Arenas, Chile.
LU1ZG, General Army Belgrano II: QSL via Horacio E.Ledo, POBox 22, 1640 Martinez, BA, Argentina.
LU1ZI, Lieutenant Bases Jubany – Potter Bay : QSL via Horacio E.Ledo, POBox 22, 1640 Martinez, Argentina.
LU4ZS, Vicecomodoro Bases Gustavo Marambio: QSL via Horacio E.Ledo, POBox 22, 1640 Martinez, Argentina.
OL0ANT, Island Nelson: QSL via Jaroslav Jirus, Angolska 609, CZ-16000 Praha 6, APF, Czech Republic.

HB9CMZ

DIPLOME

Fritz Zwingli (DL4FDM / HB9CSA)
Brückweg 23, D-64625 Bensheim-Auerbach

WAIS - Worked All Italian Stations
La Sezione ARI di Busto Arsizio propone a OM ed SWL italiani e stranieri il Diploma dei Riquadri Italiani.
Organizzazione del Territorio Italiano - Il territorio italiano è stato suddiviso in riquadri definiti dalle coordinate geografiche: la dimensione di ogni riquadro è di 10 primi di grado secondo il parallelo e 10 primi di grado secondo il meridiano. In ogni riquadro sono contenuti otto quadratini WWL, due secondo il parallelo e quattro secondo il meridiano. Le coordinate di inizio e di fine della griglia sono: dalla latitudine 47°10'N alla latitudine 35°20'N; e dalla longitudine 6°30'E alla longitudine 18°40'E, per un totale di 5183 riquadri. Nella griglia trova posto tutto il territorio italiano, isole comprese. Per l'identificazione dei riquadri si è usato un codice alfanumerico: nel senso dei paralleli (ascisse) si è usato un numero da 00 a 72, nel senso dei meridiani (ordinate) si è usato una coppia di lettere accoppiando le lettere A, B, C, D, E, F, G e H con le lettere J, K, L, M, N, P, Q, R ed S, ottenendo le coppie AJ, AK, AL, AM, AN, AP, AQ, AR, AS, BJ, BK, BL, eccetera, fino alla coppia HR.
I codici dei riquadri pertanto vanno da AJ00 ad HR72. Molti riquadri sono interamente occupati dal mare, altri non contengono porzioni di territorio italiano, e quindi non sono utilizzabili ai fini del diploma. I riquadri validi sono 1488.
Scopo - Lo scopo è quello di collegare stazioni fisse o portatili localizzate nei diversi riquadri. Le versioni del Diploma sono le seguenti:

1) Diploma Mixed, usando qualsiasi banda e modo di emissione.
2) Diploma HF, usando solo le HF e qualsiasi modo di emissione.
3) Diploma Over 30 MHz, usando 50 MHz, VHF, UHF e superiori, e qualsiasi modo.
4) Diploma Monoband, utilizzando una sola banda e qualsiasi modo di emissione.

Korrigenda zur Urabstimmung 2005
Erratum à la consultation 2005

"äxgyysi" so sagt man in Basel
"vregschüsiärä" im Prättigau wenn man um Entschuldigung bittet.

A Bâle, on dit " äxgyysi ", à Prättigau " vregschüsiärä ", quand on veut se faire excuser.

Also "vregschüsiärä", der Druckfehlerteufel hat zugeschlagen, er hat sich mit einem Buchstaben nicht begnügt, nein eine ganze Seite hat er unserem old man untergejubelt.
Im letzten old man war in der Abstimmungsbeilage zweimal die Seite Aktive publiziert anstatt Aktive und Passive. Auf der Seite 3 unter Punkt 9 ist das Budget 2005 richtig.
Die Druckerei Schiers entschuldigt sich für die Fehler, obwohl die Druckerei das "Gut zum Druck" von einem zuständigen USKA-Mitarbeiter erhalten hat, und übernimmt die Kosten für diese Einlage wofür ich mich bedanken möchte. Als Redaktor möchte ich mich ebenfalls entschuldigen und für das Verständnis der Leser danken.
Normalerweise erstelle ich die Druckvorstufenarbeit jedoch im Hinblick auf meine Reise nach Australien wurde diese Arbeit von der Druckerei erledigt, und zum Zeitpunkt des Gut zum Druck stapfte ich bereits durch den Regenwald.

Der Redaktor
René, HB9ATX

Donc " vregschüsiärä ", le démon de l'erreur typographique a frappé; il ne s'est pas contenté d'une lettre, non, il nous a sucré une phrase entière.
Dans le dernier old man, le cahier central pour le vote comportait deux fois la page " actif ", au lieu de l" actif " et du " passif ". Page 3, point 9, il s'agit du budget 2005.
L'imprimerie Schiers présente ses excuses pour cette erreur, bien qu'elle ait reçu le bon à tirer d'un collaborateur autorisé, et prend les frais à sa charge, geste pour lequel je la remercie. En tant que rédacteur, je vous présente aussi toutes mes excuses et remercie les lecteurs pour leur compréhension.
Normalement, c'est moi qui effectue les travaux préparatoires à l'impression ; cependant, vu mon déplacement en Australie, c'est l'imprimerie qui les a fait et, au moment du bon à tirer, je pataugeais déjà dans la forêt tropicale.

Le rédacteur
René, HB9ATX

Aktiven/Actif

Bezeichnung/Description	Jahr 2004	%	Vorjahr 2003	%
Umlaufvermögen				
Fl.Mittel und Wertschriften/numéraires et valeurs				
1000 Kasse/Caisse USKA	20.00	0.01	23.10	0.01
1005 Kasse Warenverkauf/Vente de fournitures	301.60	0.14	125.15	0.07
1010 USKA PC/CCP 30-10397-0	3'067.78	1.42	6'334.05	3.33
1015 Warenverkauf/Vente de fournitures CCP 60-31370-8	6'216.87	2.89	6'169.23	2.72
1020 UBS Bern 235-657.667.40 K PK	3'907.40	1.81	25'032.80	13.16
1021 UBS Bern 235-657.667.M1 B SPK	55'908.00	25.96	5'577.25	2.93
1022 AKB Wohlen 800.049.60 ASPK	0.00	0.00	3'349.80	1.76
1030 UBS Bern 235-657.667.M2 E	8'424.09	3.91	12'568.19	6.61
1051 Swiss Life Harvest Pol. 100.279.679	106'684.90	49.55	101'970.90	53.61
Total Fl. Mittel und Wertschriften/numéraires et valeurs	**184'530.64**	**85.70**	**160'150.47**	**84.19**
Forderungen/créances				
1101 Debitoren Warenverkauf/Debiteurs Vente de fournitures	2'690.50	1.25	2'475.00	1.30
1105 Debitoren Jahresbeträge/Abo OM/Inserate Débiteurs, Annonce, Cotisations de membres, abonnt old man	8'497.00	3.95	4'218.00	2.22
1106 Debitoren Vorschüsse	0.00	0.00	67.20	0.04
1109 Delkredere	130.00	0.06	130.00	0.07
1120 Debitoren VST/impôt anticipé	106.15	0.05	88.10	0.05
1125 Kaution Postf. (QSL-Service)/Caution Pobox	1'042.80	0.48	1'041.05	0.55
Total Forderungen/créances	**12'466.45**	**5.79**	**8'019.35**	**4.22**
Vorräte und angefangene Arbeiten/Provisions et trav. En cours				
1210 Warenlager USKA Warenverkauf/ Stock fournitures Vente d'articles (Einstandspreise/prix d'achat)	14'572.34	6.77	11'657.61	6.13
Total Vorräte und angefangene Arbeiten/Prov. et trav. en cours	**14'572.34**	**6.77**	**11'657.61**	**6.13**
Aktive Rechnungsabgrenzung				
1300 Transitorische Aktiven/Actifs transitoires	2'195.55	1.02	7'795.90	4.10
Total Aktive Rechnungsabgrenzung	**2'195.55**	**1.02**	**7'795.90**	**4.10**
Total Umlaufvermögen	**213'764.98**	**99.28**	**187'623.33**	**98.63**
Anlagevermögen				
Mobile Sachanlagen/mobilier				
1500 Büromaschinen/machines de bureau	1.00	0.00	1.00	0.00
1501 IT-Anlagen/Système informatique	1'560.00	0.72	2'600.00	1.37
Total Mobile Sachanlage/mobilier	**1'561.00**	**0.72**	**2'601.00**	**1.37**
Total Anlagevermögen	**1'561.00**	**0.72**	**2'601.00**	**1.37**
Total Aktiven/Actifs	**215'325.98**	**100.00**	**190'224.33**	**100.00**

Passiven/Passifs

Bezeichnung/Description	% 2004		Jahr % 2003	
Fremdkapital kurzfristig/capital étranger court terme				
Kurzfr. Verbindlichkeiten aus Lieferungen und Leistungen				
2000 USKA Kreditoren/créanciers USKA	26'401.55	12.26	10'705.15	5.63
2010 AHV Kreditoren/créanciers AVS	654.70	0.30	-1'716.80	-0.90
2030 Vorauszahlungen/avances	300.00	0.14	593.05	0.31
Total Kurzfr. Verbindlichkeiten aus/engagements à court terme Lieferungen und Leistungen/Livraisons et prestations	**27'356.25**	**12.70**	**9'581.40**	**5.04**
Passive Rechnungsabgrenzung				
2300 Transitorische Passiven/passifs transitoires	9'005.00	4.18	260.00	0.14
Total Passive Rechnungsabgrenzung	9'005.00	4.18	260.00	0.14
Total Fremdkapital kurzfristig/capital étranger court terme	**36'361.25**	16.89	**9'841.40**	5.17
Fremdkapital langfristig/capital étranger long terme				
Rückstellungen langfristig				
2600 Rückstellungen/Provisions Antennenkommission/Commission des antennes	9'602.75	4.46	7'872.75	4.14
2601 Diverse Rückstellungen/Provisions diverses (IARU, Peilen, Wettbewerbspreise, PR)	17'184.70	7.98	19'005.00	9.99
2610 Spendenkonto Umbau HB9O	8'392.49	3.90	12'525.44	6.58
Total Rückstellungen langfristig/Provisions à long terme	35'179.94	16.34	39'403.19	20.71
Total Fremdkapital langfristig/capital étranger long terme	**35'179.94**	16.34	**39'403.19**	20.71
Eigenkapital/capital propre				
Kapital/capital				
2800 USKA Eigenkapital/capital USKA	140'979.74	65.47	137'353.66	72.21
Total Kapital/capital	140'979.74	65.47	137'353.66	72.21
Total Eigenkapital/capital propre	**140'979.74**	65.47	**137'353.66**	72.21
Gewinn/Profit	**2'805.05**	1.30	**3'626.08**	1.91
Total Passiven/passifs	**215'325.98**	100.00	**190'224.33**	100.00

Das USKA-Eigenkapital beträgt nach der Gewinnverrechnung neu Fr. 143 784.79
Le capital propre de l'USKA se monte à fr. 143 784.79 après répartition des pertes

Wallisellen, 15. Januar 2005

USKA-Kasse
Der Kassier

Andreas Thiemann
HB9JOE

HAMFEST 2005
in
DAVOS

Davos im Herbst, ein Bild in allen Farben!
Davos kennt jedermann als Skidestination! Davos im Herbst aber, das ist eine Entdeckung, ein Geheimtipp der Kenner. Die Tage sind klar und die Natur zeigt sich uns im Reichtum aller Farben. Auch solche Bilder möchten wir auch an unserem Treffen vermitteln.
Das Kongresszentrum liegt mitten in Davos und viele Hotels mit verschiedenen Klassierungen sind in wenigen Minuten zu Fuss erreichbar. Im Kongresszentrum wird eine reichhaltige Tombola aufgebaut. Als Dienstleistung und Möglichkeit ist auch ein Flohmarkt organisiert. Verschiedene Präsentationen in den Foyer zeigen unser Hobby mit spannenden Themen, mit einem Blick zurück, aber auch die aktuellen Aktivitäten und Möglichkeiten der Gegenwart unseres Hobbys und in die Perspektiven der Zukunft. Dabei danken wir für die bereits eingegangenen Ideen und Vorschläge der Einzelpersonen und Sektionen. Es hat aber noch genügend Platz für weitere Präsentationen mit Bildern und /oder Videos etc. Speziell erwähnen darf ich die Möglichkeit, dass auch verschiedene Monitoren, fix installierte wie auch mobile vorbereitet sind, um Präsentationen, eines aktuellen, allgemein interessanten Anlasses ihrer OG z.B. als Power Point, endlos einzuspielen und so den Gästen aus 80 Ländern näher zu bringen. Eine einfache Weise, ohne weitere Kosten in Davos präsent zu sein. Vielleicht nehmen einige Oms/OGs diese Chance wahr? Wäre toll, damit auch den IARU Delegierten etwas von den HB Aktivitäten weiter zu geben?
Wir hoffen auch, dass unsere Bemühungen, Referate in diesen Richtungen mit namhaften, fachlich kompetenten und ausgewiesenen Referenten, zum Erfolg führen. Wir freuen uns auch sehr darüber, dass der HTC mit Aktivitäten in Davos wieder dabei sein wird. Die USKA Präsidentenkonferenz und die KW/UKW Tagung wird ebenfalls in Davos stattfinden. Eine genaue Terminkoordination wird verhindern, dass die verschiedenen Vorträge und Konferenzen sich überschneiden. Wir sind überzeugt, dass alle Besucher an spannenden und interessanten Informationen teilhaben können.
Ein gemütliches Restaurant im Zentrum bietet zwischendurch Stärkung an, oder einfach eine Gelegenheit zur Erholung und Treffpunkt für einen Gedankenaustausch.
Am Tagungsschalter können am Samstag für die verschiedensten Angebote Informationen eingeholt werden, sowie Reservationen der gewünschten Aktivitäten tätigen.
Den Abschluss bildet am Samstag Abend ein Aperitif und das traditionelle gemütliche Bankett mit Unterhaltung (ohne Musik), dies ebenfalls im Kongresszentrum!
Also nichts verpassen, deshalb auf und

am 17. / 18. September Hamfest 2005

Für Ideen und Vorschläge haben wir übrigens immer ein dankbares und offenes Ohr. Die aktuellen Informationen sind auf unserer WEB Seite www.hb9gr.ch jederzeit abrufbar.

Wir freuen uns schon heute auf ihren Besuch.
Für das OK Team Hamfest 2005
HB9AEP, Hugo

Foto: Raphael Koch; Davos verfügt über 3 ausgeschilderte Nordic-Walking Rundkurse

5) Diploma WARC, usando le bande WARC e qualsiasi modo di emissione.
6) Diploma CW, usando qualsiasi banda e il modo CW.
7) Diploma RTTY, usando qualsiasi banda e i modi digitali (escluso trasmissione immagini).
8) Diploma PHONE, usando qualsiasi banda e il modo fonia.

Per tutte le versioni non sono validi i contatti effettuati via ponti-ripetitori. Tutti i contatti devono essere effettuati dallo stesso Country* ed usando un nominativo assegnato al richiedente non in maniera temporanea dalle Autorità preposte.
Il Diploma è costituito da una lastra di alluminio serigrafata a colori e personalizzata. Per ottenere ogni Diploma (Base) sono necessari almeno 100 riquadri lavorati e confermati. Sticker di avanzamento sono previsti per 200 (Advanced), 300 (Extra), 500 (Gold), 1000 (Platinum) e 1400 ed oltre (Diamond) riquadri lavorati e confermati. A 400 riquadri si ha diritto all'Honour Roll. Non è necessario l'invio delle QSL, che devono essere però in possesso del richiedente e possono essere richieste in qualsiasi momento per le opportune verifiche. Le richieste devono essere inviate, unitamente ad un estratto log controfirmato da due OM e 10 Euro (o 10 Dollari USA) per rimborso spese, alla Sezione ARI di Busto Arsizio, Casella Postale 125, 21052 Busto Arsizio (VA).
* La Sardegna, il Vaticano, San Marino e S.M.O.M. sono considerati Country Italia.

WAIZ - Worked All Italian Zones

La Sezione A.R.I. di Pescara propone ad OM ed SWL italiani e stranieri il Diploma Worked All Italian ZIP (W.A.I.Z.). Il codice di avviamento postale assolve dal 1967 alla funzione di facilitare la lavorazione e di rendere più sollecito l'inoltro delle corrispondenze e consta di un numero di 5 cifre che deve precedere, negli indirizzi, la località di destinazione dei singoli invii.
Alcune città:

Ancona	Firenze	Padova	Salerno
Bari	Genova	Palermo	Torino
Bergamo	La Spezia	Perugia	Trieste
Bologna	Livorno	Pescara	Venezia
Brescia	Messina	Pisa	Venezia-Mestre
Cagliari	Milano	R.Calabria	Verbania
Catania	Napoli	Roma	Verona

Sono suddivise in zone postali, per cui le corrispondenze ivi dirette devono recare il numero di C.A.P. specifico della strada o piazza ove si trova il recapito del destinatario.
Scopo · Lo scopo è quello di collegare/ascoltare stazioni fisse o portatili, localizzate nelle varie località italiane cui corrisponde un numero di codice di avviamento postale. Le versioni del Diploma sono le seguenti:
1) Diploma MIXED, usando qualsiasi banda e modo di emissione;
2) Diploma HF, usando solo le HF e qualsiasi modo di emissione;
3) Diploma Over 30 MHz, usando 50 MHz, VHF, UHF e superiori e qualsiasi modo;
4) Diploma Phone, usando qualsiasi banda ed il modo fonia;
5) Diploma CW, usando qualsiasi banda ed il modo CW;
6) Diploma RTTY, usando qualsiasi banda e i modi digitali.

Per tutte le versioni, non sono validi i contatti effettuati via ponti ripetitori.
Non è necessaria la conferma del collegamento, fa fede il log di stazione che comunque potrà essere richiesto in caso di necessità di controllo.
In caso di conferma con QSL, ai fini della determinazione del CAP, valgono i dati riportati sulla stessa QSL, a meno che non ci sia un errore di stampa.
In caso di collegamento senza conferma, l'indirizzo valido è quello riportato sul callbook nazionale, indipendentemente dalla data del collegamento.
Per ottenere il Diploma (Base), sono necessari almeno 250 CAP lavorati/ascoltati.
Gli avanzamenti possono essere fatti in qualsiasi momento e in qualsiasi numero. Sticker di avanzamento sono previsti a ogni 250 CAP lavorati/ascoltati.
La prima richiesta deve essere inviata unitamente ad un estratto log controfirmato da due OM e 6 Euro o 7 $ USA o 5 Euro + 2 $ USA o 7 IRC per rimborso spese, a: IK6CAC Award Manager WAIZ - Sezione A.R.I. Pescara - Via Sant'Eligio 22 - 66100 Chieti.
I successivi avanzamenti potranno essere inviati, senza alcuna ulteriore spesa, all'Award Manager IK6CAC, via E-mail: ik6cac@amsat.org
Sarà stilata una classifica annuale che sarà pubblicata su RadioRivista.
Decorrenza · Sono considerati validi i contatti a partire dal 01/01/65, anno in cui è stata costituita la Sezione A.R.I. di Pescara.
E' a disposizione il programma di gestione del diploma, che può essere prelevato dal sito www.ik6cac.com

CONTINUOUS WAVES

Peri Monioudis, HB9IQB, DJ4PM, KI1E
E-Mail: hb9iqb@uska.ch

Das Geschäft mit den Video- und PC-Games ist weltweit milliardenschwer. Kaum ein Haushalt, in dem nicht mindestes eine Spielekonsole oder ein PC mit einer Anzahl von Rollenspielen oder Simulationen einer aufregenden Art vorzufinden wäre. Es schien also nur eine Frage der Zeit, bis jemand auf die Idee verfallen würde, einen Teil unseres Hobbys, das DX-en und Contesten, zu virtualisieren. Neulich schickte mir HB9DDO, den ich aus Studientagen von der ETH-Clubstation HB9ZZ kenne, die URL zu einem bemerkenswerten CW-Contest-Programm: MorseRunner.

Vor zwanzig Jahren schon zirkulierten auf Floppy-Disk Basic-Programme zur Simulation von CW-QSOs. Advanced Electronic Applications ragte damals mit einer Innovation namens Doctor DX heraus, bestehend aus Soft- und Hardware, letztere mit einem Eprom versehen, anzuschliessen an den Com-Port des Commodore 64. Ungläubig staunend sass man vor dem 6502-Prozessor und dem kleinen Farbfernseher, tastete 599 nach VK0 oder ZS9, nachdem man von den Stationen angerufen worden war. Eine QSL-Karte für diese QSOs ist freilich bis heute nicht eingegangen.

MorseRunner 1.4 wurde von VE3NEA entwickelt, läuft unter Windows sowie Linux und ist kostenlos unter www.dxatlas.com/MorseRunner erhältlich. Das Programm simuliert den WPX-CW-Contest auf überzeugende Weise, falls man sich vom virtuellen Äther-Geschehen überhaupt überzeugen lassen möchte. Ich halte MorseRunner für einen gelungenen Spass. Die Simulation macht Appetit auf mehr, befriedigt dabei das Bedürfnis nach einem Privatcontest von beliebiger Länge. Veränderbar sind des weiteren BpM, maximale Anzahl gleichzeitig Anrufender (Pile-up), QRM, QRN, QSB, Flutter, das Aufkreuzen von schlechten Operateuren, die Bandbreite des CW-Filters und die Empfangsfrequenz (RIT). Das Programm nimmt sich aus wie die verschlankte Version eines der üblichen Log-Programme, stellt eine Reihe von Funktionstasten für den Contest-Betrieb zur Verfügung (Anruf, Laufnummer etc.). Das Wichtigste aber: die Simulation hört sich echt an. Der simulierte Äther lässt sich kaum von dem schmalbandig hergerichteten unterscheiden, mit dem man es bei Contests zu tun hat (250Hz).

So wirklichkeitsgetreu der Audio-Output auch ist, den CW-Contester vermag er trotzdem nicht zu täuschen. Spätestens, wenn man merkt, dass man seine üblichen Tricks und Kniffe nicht anbringen kann, keimen erste Zweifel an der Echtheit des Privatcontests in einem auf. Will man etwa ein Pile-up knacken, hilft das Zero-Beating der vorangegangenen Station nicht weiter. Auch, sich im eigenen Pile-up zwei oder drei Suffix-Buchstaben zu merken, um nicht nach jedem QSO neu allgemein anrufen zu müssen, zeitigt keinen Erfolg: die Stationen reagieren erst, wenn man neuerlich CQ gerufen hat.

Dafür kann man sich den Luxus gönnen, ein begehrtes Rufzeichen zu verwenden, etwa TT8AMO (HB9AMO) oder 8Q7QQ (HB9QQ). Doch Vorsicht, man läuft dabei Gefahr, schrecklich überrascht zu werden. Als HB9DDO mit einem DX-Pedition-Callsign zugange war, wurde er plötzlich von HB9DDO im Pile-up gerufen. MorseRunner verwendet die Rufzeichen der Contest-Teilnehmer der vergangenen Jahre.

Als ich im CQ-Magazine die aktuellen Resultate des echten WPX CW las, sah ich mein Contest-Call J49PM als No. 1 Crete Island gelistet. Kein Wunder, ich war im Frühjahr 2004, umgeben von Palmen, den Strand vor Füssen, der einzige Teilnehmer dort – wie in einer Simulation.

SATELLITE

Thomas Frey (HB9SKA) Holzgasse 2, 5242 Birr
E-Mail: hb9ska@amsat.org

OSCAR-7
André, DO9OAM, kann auch bestätigen, dass AO-7 sehr gut funktioniert, besonders wenn keine CW Stationen QRV sind. Meistens sind es Stationen aus Ost-Europa die so viel Uplink-Power generieren, dass man sie im ganzen Transponderbereich hört. Dann "leiert" es in Fonie. André hatte einige Male Glück und konnte im März tolle QSO's mit Stationen aus ganz Europa und drum herum fahren, auch Übersee mit KB2YCC, K3SZH, VE3NPC, K8DID und W4MVB. Mit Signalen bis 5/7 und ohne "leiern". "Noch ein kleiner Tipp: Wenn möglich stellt man die Modulation ganz hell ein, also den Bass rausnehmen, dann geht es am besten".
Im März und April führte Franco, HB9OAB, QSO's in Mode-A mit folgenden Stationen und Ländern: HF75PZK, ES1RF, YL, SP, S5, PA, OZ, ON, OM, I, HB9, GM, G, F, ES, EA und DL.

OSCAR-29
Im März und April führte Franco, HB9OAB, 50 QSO's mit folgenden Stationen und Ländern: RV9XZ in LP63VM, EB8AYA, DL, EA, EU, F, G, GM, HB9, I, OE, ON, PA, SP, UA und UA9.

OSCAR-27
Am 24. März schaltete das Steuerprogramm von AO-27 in den "Recovery"-Modus. Nach knapp zwei Wochen mit Versuchen, konnten die Kontrollstationen am 10. April 2005 Kommandos an AO-27 absetzen. Im Moment läuft nur die "boot loader"-Software im ROM des Satelliten. In diesem Modus ist der Betrieb natürlich nicht möglich.
Erste Versuche, Flugsoftware hochzuladen, schlugen fehl. Die Kontrollstationen werten nun die Logs der Versuche aus und versuchen einen Plan auszuarbeiten, um die Flugsoftware hochzuladen.
Das Hochladen von Flugsoftware wurde nicht oft durchgeführt. Das letzte Mal war es im März 2003, um den TOPR-Fahrplan zu aktivieren. Zuvor war es im September 2000, nachdem der OnBoard-Computer aus unbekannten Gründen bootete. Und davor im Dezember 1993. Es wurden also nur drei Uploads in den letzten 11 Jahren durchgeführt.
Es wird also noch einige Zeit dauern und viel Arbeit in Anspruch nehmen, bis AO-27 wieder arbeitet. Fragen, wann dies sein wird, können nicht beantwortet werden.

OSCAR-50
Seit Februar führte Franco, HB9OAB, 22 QSO's mit folgenden Ländern: SV, ON, OM, OE, I, HB9, HA, G, F, EA und DL. Franco musste SO-50 einige Male mit dem CTCSS-Ton 74.4 Hz aktivieren. Blieb der Repeater während nächtlichen Überflügen still und ohne QRM, gelangen Kontakte mit 0.5 Watt und 20 m Kabel. Der Repeater ist also sehr empfindlich.

OSCAR-51
Unter: www.amsat.org/amsat-new/echo/ControlTeam.php gibt es einen neuen "easy to follow" AO-51-Fahrplan. Er zeigt übersichtlich alle Daten.
Das PBBS-Call wurde geändert.
Broadcast: PECHO-11
BBS: PECHO-12
Am 29.03.05 führte André, DO9OAM, Mode-V/S Tests durch. Mit einem zirkularen Patch wurden gute Signale bis S9 erreicht. Mit einer linearen 20 dbi Panel-Antenne ging es bis 20 db über 9, aber das QSB war sehr stark bei dieser Polarisation. Beide Antennen wurden an einem Transystem Downkonverter von KG5GNA betrieben und mit folgenden OM's QSO's getätigt: DJ2YF, OZ5DE, EB4DAK, IW1DTU und F1LUK, alle mit gutem Signal.
Seit Februar führte Franco, HB9OAB, 44 QSO's mit folgenden Ländern: 9H, DL, EA, EA8, EU, F, G, GM, I, LX, ON, OZ, PA, SP, SV9, UA und YL.

UniSat-3
In der Samstag-Nacht am 9. April 2005 und am folgenden Sonntag sendete UniSat-3 wieder auf 435.278 MHz (+-) ein 9600 bps Daten-Signal. Dabei handelt es sich sehr wahrscheinlich um ein GMSK- und nicht um ein FSK-Signal. Wer ist mit einem GMSK-Modem ausgerüstet und kann mir berichten ?

ISS
Kenneth Ransom, N5VHO, berichtete, dass die BBS an Bord der ISS wieder aktiv sei. Die Packet BBS war aus unbekannten Gründen einige Wochen inaktiv. Kenneth beobachtete am Morgen des 1. April (kein Scherz), dass eine Station erfolgreich die Mailbox RS0ISS-11 connectete, auch beim nächsten Überflug.
Obwohl vorherige Versuche, die BBS mit Ein- und Ausschalten des TNCs wieder in Gang zu bringen, nicht erfolgreich waren, vermutet N5VHO eine längere Ausschaltung während des Raumspazierganges als Grund der Wie-

deraktivierung. Die ARISS Phase-2-Station, ein Kenwood TM-D700E, operiert mit Packet Radio, wenn es nicht für Phonie-Kontakte benutzt wird. Der Digipeater hört immer noch eine lange Zeit und sendet dann alle gepufferten Daten auf einmal. Dieses Problem ist also noch nicht gelöst. Der Mode-U/V Repeater war laut Franco, HB9OAB, nie mehr aktiv.

CUBESats

Voraussichtlich am 27. Mai 2005 findet wieder eine Dnepr-Mission statt. Neben EgyptSat-1, SaudiSat-3, SaudiComsat-3, 4, 5, 6 und 7; AKS-1 und 2 werden fünf Poly Picosat Orbital Deployers (P-Pods) mit insgesamt 14 CubeSats ausgesetzt. 13 der 14 Satelliten haben einen Downlink in einem Amateurfunkband. Es sind dies die folgenden CubeSats und ihre Infos:

SACRED
University of Arizona, Tuscon
http://cubesat.arizona.edu/sacred_sat/
Uplink 70cm
Downlink 436.870 MHz, 400 mW, 1200 bps AFSK
Missionsdauer 2 Jahre

ION
University of Illinois
http://courses.ece.uiuc.edu/cubesat/
Downlink 437.505 MHz, 2 W, 1200 bps AFSK (AX.25) Packet Radio
CMOS-Kamera, Missionsdauer 6 Monate

ICE Cube 1
Cornell University
http://www.mae.cornell.edu/cubesat/
Downlink 437.305 MHz, 1 W, 9600 bps FSK (AX.25) Packet Radio, Identisch mit ICE Cube 2, Missionsdauer 18 Monate

KUTESat
University of Kansas
http://www.engr.ku.edu/ae/kutesat.htm
Downlink 437.385 MHz, N/A, 1200 bps AFSK (AX.25) Packet Radio Kamera

CP1
California Polytechnic State University
http://polysat.calpoly.edu/
Downlink 436.845 MHz, 500 mW, 15 bps DTMF
Missionsdauer 30 bis 60 Tage

HAUSAT 1
Hankuk Aviation University, Seoul
http://134.75.55.85/eng/hau1_index.php
Downlink 437.465 MHz, 500 mW, 1200 bps AFSK (AX.25) Packet Radio

nCube 1
Norwegian University of Science and Technology
http://128.39.102.180/about.html
http://www.nlh.no/index.php?avd=66
Uplink 2m Digipeater
Downlink 1 437.305 MHz, 1 W, 9600 bps GMSK (AX.25) Digipeater
Downlink 2 2407.250 MHz, 3 W, 9600 bps GMSK (AX.25)

SEEDS
Nihon University
http://forth.aero.cst.nihon-u.ac.jp/projects/USSS/U2002/2002USSS-cubesat.htm
Downlink 437.485 MHz, 400 mW
1200 bps AFSK (AX.25) Packet Radio TLM, CW TLM, Voice-Meldungen

ICE Cube 2
Cornell University
http://www.mae.cornell.edu/cubesat/
Downlink 437.425 MHz, 1 W, 9600 bps FSK (AX.25) Packet Radio, Identisch mit ICE Cube 1, Missionsdauer 18 Monate

CP2
California Polytechnic State University
http://polysat.calpoly.edu/
Downlink 437.325 MHz, 1 W, 1200 bps AFSK (AX.25) Packet Radio

MEROPE
Montana State University
http://www.ssel.montana.edu/merope/
Downlink 145.980 MHz, 1 W (u/o 437.445 MHz ?), 1200 bps FSK

RINCON
University of Arizona
http://cubesat.arizona.edu/rincon_sat/
Bake 437.345 MHz MHz, 10 mW, 1200 bps PSK
Downlink 436.870 MHz, 400 mW, 1200 bps AFSK
Schwester-Satellit von SACRED

Voyager (Mea Huaka'i)
University of Hawaii
http://www-ee.eng.hawaii.edu/~cubesat/
Downlink 1 437.405 MHz, 500 mW, 1200 bps FSK
Downlink 2 5.84 GHz, 1 mW (HAM-QRG ausserhalb Satellitenband), Missionsdauer 2 Monate

AMSAT-DL

Die Jahreshauptversammlung der AMSAT-DL am 9.4.2005 in Detmold war wieder gut besucht. Circa 50 Mitglieder waren anwesend, die den Vorstand neu gewählt haben. Neu nach Satzungsänderung wurde Hartmut Päsler, DL1YDD, zum 3. Vorsitzenden gewählt. Das Amt des Schatzmeisters wurde abgeschafft und entsprechend nicht neu besetzt.

Der neue Vorstand setzt sich mit der Sekretärin Heike Straube und dem Ehrenpräsident Karl Meinzer, DJ4ZC, wie folgt zusammen:

1. Vorsitzender Peter Gülzow, DB2OS
2. Vorsitzender Frank Sperber, DL6DBN (wurden in ihren Ämtern bestätigt)
3. Vorsitzender Hartmut Päsler, DL1YDD (Neu)

NA1SS, NA1SS – this is Hotel Bravo Nine India Radio Mike – Over

Erster Schweizer Schulkontakt mit der Raumstation ISS

Von HB9WDF – Michael Lipp

Es muss schon etwas ganz Besonderes sein, wenn ich an einem trüb-nassen Morgen meinen Weg durch sämtliche Staus der Rushhour von Unterentfelden nach Richterswil bahne, aber es hat sich gelohnt. Kurz nach 08.00 Uhr UTC, ich habe unterwegs noch die Paket-Radio Signale der Internationalen Raumstation ISS gehört – die Station lief also wie gewohnt – trotzdem war ich leicht unruhig: Ob heute wohl alles gelingen wird? Kann das QSO wie geplant statt finden? Der Termin dazu wurde in den letzten Tagen schon zweimal kurzfristig verschoben.

Der funkende Schulhausabwart

Er sei unheimlich nervös und könne kaum noch schlafen, berichtete mir Mario Malacarne (HB9IRM) vor ein paar Tagen am Telefon. Die gewaltigen Vorbereitungsarbeiten und ständigen Terminverschiebungen des Skeds verlangten harte Nerven von dem begeisterten Schulhausabwart aus Richterswil. Seit vielen Jahren geht Mario seinem Beruf im „Schulhaus Feld" nach. Im Kontakt mit den Schülern hatte Mario schon viel über Amateurfunk erzählt und auch einige von diesem Virus angesteckt. Einer davon ist Christoph Brem (HB9DSZ), der ihn heute zusammen mit Gebhard Schmid (HB3YEO) bei dem QSO mit der ISS tatkräftig unterstützte. Dieses eingeschworene Team hatte sich ausgezeichnet auf diesen Tag vorbereitet und sich dabei einiges vorgenommen.

Die Station

Schon bei der Zufahrt konnte ich Mario's Logperiodic für Kurzwelle bestaunen. Doch erst recht interessierte mich die Satellitenanlage, welche extra für dieses QSO aufgebaut wurde. Diese wurde auf dem Dach der Turnhalle auf einem stabilen Stativ installiert und bestand aus einer 2m Kreuzyagi (WX220 2x10 Element), einer 70cm Kreuzyagi (WX7018 2x 18 Element) und einem 60cm Offsetspiegel für 13cm. Die Antennen wurden mit hochwertigen Antennen-Leitungen versorgt. Ich hatte den Eindruck, dass hier nichts dem Zufall überlassen wurde. Die Turnhalle wurde für einen Tag zum grössten Shack der Schweiz umfunktioniert. Darin stand neben Mischpult und zwei Beamer auch der Transceiver FT-847, welcher für dieses QSO 50 W auf 2m liefern musste. Der TRX wurde speziell für dieses QSO vorbereitet. Gaston Bertels – ON4WF, Leiter ARISS-EU[1], hat im Vorfeld ein ganzes Bündel von Up- und Downlink-QRG's

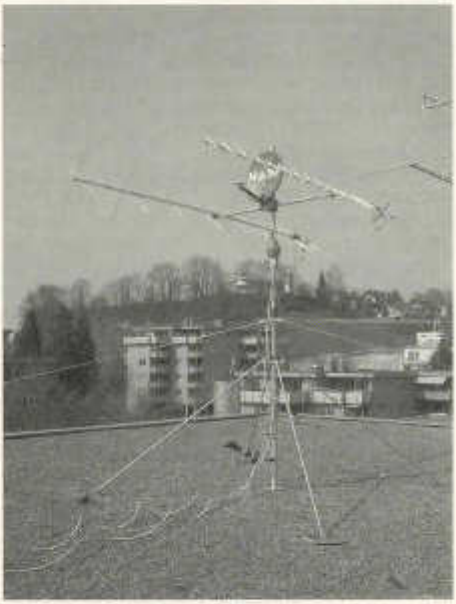

Die Antennenanlage von HB9IRM im Einsatz

bekannt gegeben, welche nur noch als einzelne Kanäle im TRX abgespeichert werden mussten. In diesen QRG's waren die verschiedenen Frequenzverschiebungen, die durch den Dopplereffekt hervorgerufen werden, genau für diesen Überflug berücksichtigt worden. Das ist ein toller Service der ARISS-EU, denn das erhöht die Betriebssicherheit ungemein.

Das Mischpult sorgte für das Zusammenspiel zwischen dem Audiorecorder, TRX und der Lautsprecheranlage. Über die beiden Beamer wurde die derzeitige Position der ISS dem Publikum und den Pressevertretern gezeigt.

Team-Working pur

Die Arbeit wurde perfekt aufgeteilt: Gebhard HB3YEO bediente die Rotorsteuerung (manuell!), und sorgte so während des QSO's für eine perfekte Ausrichtung der Antennen Richtung ISS. Christoph HB9DSZ war für den Transceiver zuständig. Genau nach Fahrplan führte er die notwendigen Frequenzkorrekturen (Dopplereffekt) durch. Mario HB9IRM war der Mann am Mikrofon. Wobei Mario mehr darauf achten

musste, dass die SchülerInnen nicht zu früh oder zu spät zu sprechen begannen. Die Lehrerin, Frau Sarah Sieber, hatte die Fragen mit den Kinder in einem perfekten Englisch einstudiert, worüber so mancher Anwesende fast neidisch wurde.

Letzte Vorbereitungen und Einstimmung
Um 08.55 Uhr trafen die Kinder in der Turnhalle ein. Eine letzte Besprechung sorgte für die notwendige Sicherheit des Ablaufes des bevorstehenden QSO's. Nachdem die restlichen Schüler eingetroffen waren, konnte die „Show" beginnen. HB9IRM stellte zuerst den Zuschauern das Team und den genauen Ablauf vor. Danach sollte ursprünglich Bruno Stanek[2] einen Kurzvortrag halten. Die mehrfache Terminverschiebung des QSO's verhinderten leider seine persönliche Anwesenheit. Er liess es sich aber nicht nehmen, per Videobotschaft ein Grusswort zu übermitteln und berichtete über vergangene Zeiten und gab einen aktuellen Einblick in sein Raumfahrtlexikon. So waren alle Anwesenden perfekt auf das bevorstehende Ereignis eingestimmt.
Die ISS hatte zu diesem Zeitpunkt soeben die Nordost-Küste der USA verlassen und es dauerte nur noch wenige Minuten bis die Raumstation über den theoretischen Horizont (Null Grad, ohne Schweizer Berge)auftauchte. Auch unser USKA-Präsident HB9AAQ war unter den Gästen und erwartete zu diesem Zeitpunkt mit Spannung den Beginn des QSO's.

Rauschen aus dem Lautsprecher, banges Warten, „Und Action!"
Um kein Risiko einzugehen, begann HB9IRM bereits früher als erwartet nach NA1SS zu rufen.

HB9DSZ (am Transceiver) und HB3YAU (Rotorsteuerung) sorgten für die notwendige Betriebssicherheit der Funkstrecke.

Astronaut Leroy Chiao an der ARISS Funkstation während eines QSO's.

Die ISS befand sich zu diesem Zeitpunkt zwei Grad unter dem theoretischen Horizont. Kurz konnte man die Stimme von Leroy Chiao hören. Ein Blick auf zwei verschiedene Bahnverfolgungsprogramme, welche unabhängig voneinander Bahnberechnungen durchführten, zeigte, dass sich die ISS immer noch unter Horizont befand. Entweder hatten wir hier kurz eine Meteorscatterverbindung oder es war der Beweis dafür, dass sich die 2m-Wellen am Horizont brachen. Nach diesem kurzen Aufflackern musste Mario oftmals die ISS rufen. Die Nervosität stand ihm ins Gesicht geschrieben. War ein Fehler aufgetreten? Waren die gewaltigen Vorbereitungsarbeiten für die Katze? Die ISS musste bis 5 Grad über den theoretischen Horizont steigen bis die erlösende Antwort aus der ISS in gebrochenem Deutsch zu hören war: „Hallo Richterswil". Den Stein, der Mario zu diesem Zeitpunkt vom Herzen fiel, konnte man vermutlich sogar in der Raumstation hören.
Eine kurze Begrüssung folgte und dann ging es Schlag auf Schlag: „Wie viele Bewohner hat zur Zeit die ISS", "Wie schnell fliegt die ISS" ,"Kann man Flugzeuge aus der ISS entdecken", etc. (Alle Fragen sind im Internet[3] abrufbar)
Man merkte sofort, dass der ganze Prozess x-fach geübt wurde. Die Umschaltpausen dauerten keine halbe Sekunde. Leroy Chiao beantwortet die Fragen schnell und präzise, damit möglichst alle Fragen gestellt werden können. Der Astronaut hatte die Fragen schon vor einigen Wochen erhalten, damit er sich optimal vorbereiten konnte.

Sarah Sieber, HB9IRM, HB9DSZ, HB3YAU (hintere Reihe) und die Schulklasse Richterswil

Nach acht Minuten war die letzte der zwanzig Fragen gestellt. Diese Top-Performance liess auch zu, dass am Schluss die Lehrerin sich persönlich bei Leroy bedanken und verabschieden konnte. Danach bedankte sich Mario nochmals bei NA1SS und wünscht ihm einen schönen Tag. Le Roy bedankte sich ebenfalls und verabschiede sich auf Deutsch mit stilsicheren amerikanischen Akzent: „Tschuss"
Mit Abschluss dieses QSO's stellte Leroy Chiao einen neuen Rekord auf: 63 Schulkontakte in 6 Monaten. Thank you Leroy for your great HAM-Spirit!

Grosser Applaus, grosse Erleichterung und starkes Medieninteresse
Grosser Applaus beendete das QSO, welches von ARISS-EU über Telefonleitung aufgenommen wurde. Dieses wurde noch am selben Tag im Internet[4] verfügbar gemacht. Gleich nach dem QSO wurde die Aufnahme abgespielt und von der Klassenlehrerin übersetzt.
Zum gegenseitigen Gratulieren blieb nicht viel Zeit. Die anwesenden Pressevertreter umzingelten Mario auf der Stelle und er gab geduldig und erleichtert die Antworten. Ihn konnte heute niemand mehr aus der Ruhe bringen. Die Schulklasse stand mit Begeisterung Red und Antwort vor den zahlreichen Mikrofonen.
Auch unser Präsident, Fred Tinner, wurde vor die Kamera gezerrt. Es war für ihn nun der richtige Zeitpunkt gekommen, wertvolle PR-Arbeit für unser Hobby zu betreiben.
Danach leerte sich die Turnhalle und allmählich kehrte wieder Ruhe ein. Mario und sein Team machte sich wieder ans Abräumen. Klar doch – die nächste Sportstunde steht kurz bevor, da muss alles in Ordnung sein, damit die Kinder die Halle benutzen können.

Aufhellung am Horizont
Herzlich war die Verabschiedung bei Mario. Auf meiner Heimfahrt lauschte ich wieder den Paket-Signalen der ISS, die bereits schon wieder einmal um die Erde geflogen ist. Die Sonne drückte durch die Wolkendecke; genau so wie sich das Wetter entspannt, werden es wohl nun das Team aus HB9IRM, HB9DSZ und HB3YEO sein. Tolle Arbeit, toller Erfolg, herzliche Gratulation!

[1] www.ariss-eu.org
[2] www.stanek.ch
[3] http://www.ariss-eu.org/2005_04_10.htm
[4] www.ariss-eu.org/HB9IRM_32.mp3

Eine Amateurfunkstation an Bord von Columbus

Columbus: Europas wesentlicher Beitrag für die Internationale Raumstation ISS
Die Internationale Raumstation ISS, der Aussenposten der Menschheit im Weltraum, ist das Bemühen wissenschaftlicher Erforschung von 16 Staaten: USA, Kanada, Japan, Russland, 11 Staaten der Europäischen Raumfahrtbehörde (Belgien, Dänemark, Frankreich, Deutschland, Italien, Niederlande, Norwegen, Spanien, Schweden, Schweiz, Grossbritannien) und Brasilien.
Einige Module sind bereits im Orbit: Zarya (das russische Fracht-Modul), Zvezda (das russische Service-Modul) und Destiny (das amerikanische Forschungsmodul).
Die europäische Raumfahrtbehörde ESA fertigt zur Zeit das Modul Columbus, ein Weltraum-Laboratorium, und wird es in nächster Zukunft an die ISS ankoppeln.

Amateurfunk an Bord der Internationalen Raumstation (ARISS)
Das erste Modul der Internationalen Raumstation, das russische Frachtmodul Zarya, startete 1998 vom Weltraumbahnhof Baikonur in Kasachstan. Zwei Jahre später wurde das erste ARISS Stationsfunkgerät zur Raumstation gebracht und William Sheppard, der die ISS "Space Station Alpha" nannte, führte am 21. Dezember 2000 das erste ARISS-QSO mit einer Schule.
Mit der Erweiterung der Raumstation wuchs auch die Amateurfunkstation. Die erste Amateurfunkeinheit "Phase 1" befindet sich im Zarya-Modul, "Phase 2" befindet sich im Zvezda Modul, beide sind auf russischem Territorium.
Während mehreren Raumspaziergängen (engl. EVA = Extra Vehicular Activity) wurden an der

Aussenseite von Zvezda vier Antennen an Halterungen montiert. Sie befinden sich an einem Vielfachumschalter (Multiplexer), der Antennen diverser Amateurfunkbänder bedient wie KW, VHF, UHF und das L/S-Band. Zur Zeit läuft die Funkstation in Packet Radio bzw. als FM Crossband Relais (UHF Uplink, VHF Downlink).
Die Verwendung der VHF-Station für pädagogische Zwecke ist sehr wichtig. ARISS hat eine effizient arbeitende Gruppe ins Leben gerufen, die Funkkontakte mit Schulen organisiert. Schüler und Studenten können Fragen an die Astronauten stellen und erhalten ihre Antworten direkt aus der Raumstation. Freiwillige Amateurfunker stellen ihre Funkstation zum ausgewählten Zeitpunkt der jeweiligen Schule zur Verfügung. Im Prinzip erlaubt die amerikanische Raumfahrtbehörde NASA einen Schulfunkkontakt pro Woche. ARISS Europa hat auch ein Übereinkommen mit der europäischen Raumfahrtbehörde ESA für europäische Astronauten, und ein ähnliches Abkommen ist mit der russischen Raumfahrtbehörde Energia in Vorbereitung. ARISS Schulkontakte verstärken das Interesse der Jugend für Wissenschaft, Technologie und Lernen. In Deutschland und in Frankreich wurden Schüler, die am ARISS-Kontakt teilnahmen, Funkamateure. Ausserdem berichten die Medien ausführlich über diese Funkkontakte und zeigen somit der Öffentlichkeit ein positives Bild des Amateurfunks.

Im November 2002 machte ARISS Europa beim ESA-Direktorium für bemannten Raumflug und Mikrogravitation (MSM) eine Anfrage für eine Amateurfunkanlage an Bord von Columbus. 2003 stimmte die Columbus-Abteilung bei der ESA dem Vorhaben im Prinzip zu. Das Projekt sieht vor, vor dem Start Amateurfunkantennen im Nadir von Columbus zu installieren, d.h. unterhalb des Moduls, zur Erde gerichtet.
Columbus wird im Frachtraum eines Space Shuttle transportiert. Da zwischen dem Columbus-Modul und der Wand des Shuttle-Frachtraumes wenig Platz herrscht, wurden Patch-Antennen als ARISS-Antennen vorgesehen. Dies sind einige Millimeter dicke Metallplatten.
Die Entwicklung der Patch-Antennen erfolgt gegenwärtig im Institut für Telekommunikation und Akustik der Technischen Universität Wroclaw in Polen. Die vorgeschlagenen Antennen für Columbus arbeiten im UHF-, L- und S-Band. Für VHF ist der vorgesehene Installations-Bereich nicht genügend gross.

Vorteile des Anbringens der ARISS-Antennen auf dem Columbus-Modul

Die bestehenden ARISS-Antennen auf dem Service-Modul teilt man sich durch einen Multiplexer und sind nicht besonders geeignet auf den Mikrowellenbändern. Die auf Columbus vorgesehenen Antennen werden eine einwandfreie Kommunikation auf den höheren Amateurfunkbändern erlauben, und dies zum ersten Mal.
Da sich das Columbus-Modul in einiger Entfernung von den beiden anderen ARISS-Stationen befindet, können Funkverbindungen auf den höheren Bändern gleichzeitig mit jenen der existierenden Stationen erfolgen.
Das zur Verfügungstellen dieser neuen Frequenzen wird es uns ermöglichen, erstmals Breitband- und Video-Kommunikation zu betreiben. Diese Einrichtung erlaubt ATV-Kontakte mit Schulen und zusätzlich kontinuierlichen Transponderbetrieb.
Zusammenfassend kann man sagen, dass das Hinzufügen dieser neuen Antennen vermehrte Amateurfunktätigkeit auf der Internationalen Raumstation ermöglicht und dass die Astronauten eine zusätzliche Funkeinrichtung für Notfälle zur Verfügung haben.

Finanzierung der ARISS Antennen für Columbus

Der Zusammenbau von Columbus ist in der Endphase. Die Vollendung des ARISS-Antennenprojektes ist daher dringend. Ein sehr wichtiger Aspekt muss noch gelöst werden: Die Finanzierung.
Die Installationskosten der ARISS-Antennen auf Columbus übersteigen 100'000 Euro. Dieser Betrag ist zum Teil bereits gedeckt durch:
ESA und MSM kommen für die eventuellen Kosten über 100'000 Euro auf.
Die Abteilung der ESA für ISS-Anwendungsstrategien und Bildung steuern 50'000 Euro bei.
Das belgische staatliche Büro für wissenschaftliche, technische und kulturelle Angelegenheiten steuert 5'000 Euro bei.
AMSAT-NA steuert 10'000 Euro bei, AMSAT-UK steuert 3'000 Euro bei (zwei anonyme Spender geben je 500 Euro), ARRL steuert 5'000 USD bei VERON steuert 250 Euro bei, UBA steuert 500 Euro bei, mehrere Amateurfunker haben persönliche Beiträge geleistet.

Wir benötigen noch weitere finanzielle Mittel für die Finanzierung der Installation. Zusätzlich müssen die Fabrikationskosten der Antennen aufgebracht werden.

Aufruf zu Spenden

Die Zeit drängt, daher weitet ARISS-Europa seinen Spendenaufruf sowohl auf die IARU und AMSAT Vereinigungen als auch auf deren Einzelmitglieder aus.
AMSAT-Belgien hat ein Spendenkonto eröffnet. Spender innerhalb der Europäischen Union

zahlen keine Überweisungskosten, falls für die Überweisung die Bankcodes IBAN und BIC verwendet werden:

AMSAT Belgium, 001-2306592-08
IBAN: BE63 0012 3065 9208
BIC: GEBABEBB

Da keinerlei Überweisungskosten mehr anfallen, ist jede noch so kleine Spende nützlich und sehr geschätzt. Aus der Schweiz kann bei einer Banküberweisung der IBAN-Code verwendet werden. Vergessen Sie nicht als Überweisungsgrund "Spende für Columbus" anzugeben.

Spenderliste
Auf der ARISS-Europa Homepage www.ariss-eu.org/) wurde eine spezielle Seite für Columbus eingerichtet. Sowohl Spenden von Vereinigungen als auch von Einzelpersonen werden aufgelistet.
In Anbetracht der Gesetze über den Datenschutz werden die Spenden anonym aufgelistet, ausser der Spender erwähnt beim Überweisungsgrund seinen Namen und/oder sein Rufzeichen. Die Spendenliste wird permanent auf den neuesten Stand gebracht und der noch fehlende Betrag der Finanzierung angezeigt.

Danke
Im Namen all jener Personen, die an diesem Projekt unentgeltlich mitwirken, bedanken wir uns bei allen Spendern. Das Columbus Projekt ist eine grosse Herausforderung zum Besten des Amateurfunks.

Gaston Bertels, ON4WF
Präsident von ARISS Europe

Meldungen über PLC Störungen
richten sie bitte an:

BAKOM
Herr Peter Kumli
Postfach
2501 Biel

und an den Verbindungsmann Behörden der USKA:

Peter Demme
Längackerstrasse 9
2560 Nidau
www.behoerden@uska.ch

Die UHF-Relais Gruppe Basel (U.R.G.B.), die seit über 30 Jahren auf 438,675 (früher 438,650) MHz für den Betrieb und Unterhalt des Stadtrelais Basel besorgt war - und dafür auch aus dem eigenem Kässeli sämtliche finanziellen Relaisaufwendungen bestritt - hat sich an der Generalversammlung vom 9. März 2005 aufgelöst.

Anlass dazu war der am 7. April 2003 gefasste Beschluss der Generalversammlung der URGB, EchoLink auf das Lokalrelais aufzuschalten, und zwar zum Nutzen und Freude der nur mit Handy ausgerüsteten UKW-Amateure, und um damit einen Beitrag zur Frequenzverteidigung zu leisten. Alleine konnten wir dieses Vorhaben nicht bewältigen. Wir haben uns daher an einen erfahrenen und kompetenten Partner gewandt, nämlich an die schweizerische „UHF-Gruppe der USKA". Sie betreibt ja bereits auf dem Corvatsch, Gesero, Pilatus, Säntis, Uetliberg und in Winterthur UHF-Relais und hat das entsprechende Know-how. Als Gegenleistung dafür hat die U.R.G.B. der schweizerischen „UHF-Gruppe der USKA" die Eigentumsrechte am bisherigen Stadtrelais und am Standort Muttenz gratis abgegeben. Der Betrieb wird von ihr auf Kanal RU 694 wie bisher weitergeführt.

Die „UHF-Gruppe der USKA" lädt alle lizenzierten Amateure herzlich ein, vom Lokalrelais - mit oder ohne EchoLink - Gebrauch zu machen. Sie freut sich auch, wenn die „User" ihr Interesse am schweizweiten UHF Betrieb durch Beitritt zur Gruppe bekunden. Der Sekretär nimmt gerne Anmeldungen entgegen.
Seine Adresse lautet:
Max Frei, HE9OAI, Bremgartenstrasse 13,
8967 Widen.

Nachdem der Vereinszweck „Betrieb und Unterhalt eines Relais im 70 cm Bereich" weggefallen ist, verabschiedet sich das geschäftsführende Team der U.R.G.B. und dankt für die uns geleistete Hilfe und Unterstützung.
Basel, den 23. März 2005

Christoph Biel, HB9DKQ (Technik)
Nikolaus Jehle, HB9DWI (Finanzen)
Alwin Bieg, HB9MJB (Vorsitzender)

Redaktion: Dr. Peter Erni (HB9BWN), Römerstrasse 32, 5400 Baden
Packet: HB9BWN @ hb9aj E-Mail: hb9bwn@uska.ch

Souvenirs, souvenirs.

Ah, nostalgie quand tu nous tiens. Quel radio amateur ne fait pas, de temps à autre un tour dans son grenier ou son garage et passe en revue ses montages ou autres équipements qui dorment là, comme autant d'objets très chers qui ont marqués sa vie? Après un certain nombre d'années, on fait tous le tour du propriétaire. Et reviennent alors à l'esprit tous les éléments accompagnant tel ou tel montage, les anecdotes fleurissent, les gens que l'on a connus et côtoyés reviennent à l'esprit. C'est la rubrique souvenirs, souvenirs.

Merci, Philo, HB9CM, pour ce magnifique coffret du passé que tu nous ouvres, tu commences ton récit en 1953. J'ai ressorti un vieil old man trouvé au marché aux puces de Vevey, datant de novembre 1937. Je lis ceci en page 17: »Enfin deux OMs ont obtenu leur concession: OM Ph. Gander HB9CM et OM Graber de Genève HB9CN«. Bravo Philo pour toutes ces années de fidélité au radio-amateurisme. Nous venons hélas d'apprendre ton décès et nous sommes attristés. Au revoir Philo, merci pour ta présence et ton dévouement au QSO des cheveux gris. J'usqu'au dernier lundi, tu étais présent, fidèle au post. Tu resteras également toujours présent dans nos coeurs.

1953, c'est pour moi et beaucoup d'autres, l'époque de la découverte du monde de la radio, avec les promenades sur les toits pour installer une antenne, et la construction de mon premier poste à galène. Première visite d'une station d'amateur HB9AY à Neuchâtel.

Huit ans après la guerre, les marchés étrangers en tous genres regorgent de surplus de guerre. Je me souviens d'une publicité parue dans la revue «Le Haut Parleur» décrivant un stock à vendre de cent émetteurs qui équipaient les superforteresses volantes exposé à Radio Cirque Boulevard des filles du calvaire à Paris. Le BC 348 avant d'être sur tes épaules Philo, équipait les bombardiers B17.

Jeunes lecteurs, soyez attentifs et observez combien étaient limités les moyens de l'époque. Tout le monde ne pouvait pas, comme aujourd'hui se rendre facilement à Paris, pour acquérir des 6V6's ou autres quartz. D'autre part les contrôles douaniers n'étaient pas un simple slogan. Grâce à la télégraphie, on peut encore aujourd'hui bien s'amuser à peu de frais.

Werner, HB 9AKN

Bricolage d'Old Timer: "l'émetteur oublié"

Philo Gander (HB9CM), Bergli 15, 2558 Ägerten

Comme tous les Old Timers, et surtout parmi ceux qui étaient déjà "sur l'air" dans les années 30 - 39, je repense parfois avec nostalgie à quelques faits saillants de notre activité de radio-amateurs d'alors.

Pourtant je ne remonterai pas si loin. Nous voici en 1953. Depuis environ 2 ans je m'étais passionné pour le 160 mètres, bande pour laquelle il fallait encore demander une autorisation spéciale, renouvelable de 6 mois en 6 mois. Puissance imposée, 10 Watts - et j'admettais P_a dissipée max. 10 W - vous saisissez?

Pour le Tx nous en étions encore tous au home made. Et moi pour le reste aussi, avec mes 1-V-1 et super's faits de bric et de broc, quand, grâce au départ définitif de HB9MI pour les USA, je peux me procurer à bon compte son excellent Rx. Ce sera mon premier Rx commercial de trafic OC, le fameux BC348! - que possède d'ailleurs depuis peu HB9TZ.

Dès lors j'ai l'impression de rouler en Rolls Royce! Le 27 novembre 1953 figure sur mon log W3RGQ, mon premier DX 160 m, et quelques jours plus tard W1BB, à l'époque le top DX Man

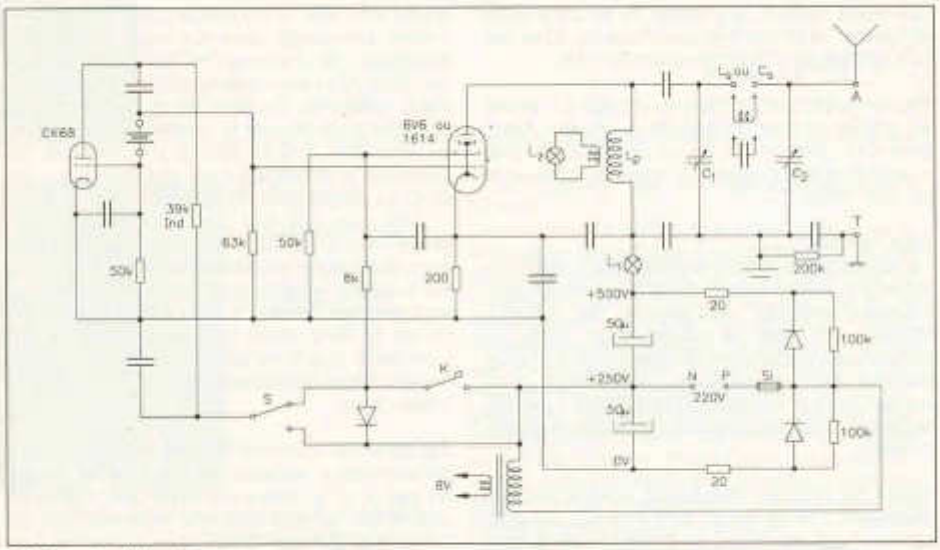

Schéma de l'émetteur

mondial, qui me cherchait depuis plusieurs semaines déjà. C'était parti.

Et me vint l'idée d'activer notre "colonie", qui seule alors disposait de l'indicatif HE...

Le BC348 (14 kg!) sera du voyage, porté sur mon épaule de la gare de Schaan jusqu'au petit hôtel Dubs, qui domine le village et la vallée du Rhin. Quant au Tx, il était super léger, petit et efficace et voisinait dans le rucksack avec le manip, le casque, le matériel d'antenne, le pyjama et la brosse à dents.

C'est de lui maintenant que je vais parler. Le prototype sur planchette en bois m'avait fait admettre un CO-PA, triode mini et penthode BF classique avec socle octal. J'avais deux cristaux, 1850 et 1890 kHz, ce que les intéressés savaient aux USA. Le tout dans un joli petit coffret qui avait contenu un appareil d'optique et fixait les dimensions du Tx - 120 x 120 x 100 - avec en plus un compartiment pour le petit matériel et l'antenne de 80 m de long en fil fin. Vraiment, avec un poids total de 3,5 kg, l'équipement de l'agent secret ou du partisan.

Pour l'alimentation il y aura un petit transfo pour le chauffage 6 V 1,2 A, puis un doubleur de tension type Latour, qui donne 250 et 500 V DC à partir du réseau 220 V. Pour la triode ce sera une mini miniature CK68 et, pour le PA, allons-y déjà de la 6V6 (Pa max. 12 W), c'est encore admissible. De toutes façons on prendra par la suite la 6L6, voire la 1614 - qui n'est autre que la 807 dans l'habit de la 6L6 métal.

Pour une DX-spédition en solo et à pied au Liechtenstein on ne saurait de toutes façons envisager davantage. Je m'embarque donc pour le week-end des 11 et 12 février 1956. Ce fut un plein succès: en une nuit, dans une chambre à peine chauffée (si ce n'est avec la 6V6!), je n'étais parvenu à satisfaire tous les G, EI, OK et PA, seuls autorisés alors sur 160 m. Et vers 7 heures du matin, sortant quasi en cachette la 1614 de son carton (pensez, 24 Wout...), je franchissais trois fois l'Atlantique pour W1BB, W9PNE et W1PL.

Last but not least, ce même Tx, avec quelque 20 cristaux que je possède pour les bandes des 80, 40 et 20 m, me permettra encore durant plusieurs années de me faire entendre partout et d'un peu partout: contest H22, cantons rares donnés à quelque ami, vacances en France, voire atteindre la Suisse depuis le Laos. Vu son poids je l'avais en effet, au cours d'une mission CICR, pris sans autre dans mes bagages, sachant que je trouverais sur place un Rx de trafic. Et puis il fut aussi renard pour des rallyes gonio. Une fois même, caché en campagne sur le bal-

con d'une maison, je coupais de temps à autre le "bip-bip" et en profitais pour faire sur 20 m des QSO's avec des W en plein après-midi.

Puis ce fidèle compagnon de voyage fut remisé au grenier et s'est couvert de poussière. Mais, sorti tout récemment de sa cachette, le voilà aujourd'hui fonctionnant à nouveau comme si de rien n'était.

Description

Le schéma est en fait suffisamment explicite. Toutefois l'alimentation directe sur le secteur impose certaines dispositions de sécurité. Notons que seul le manipulateur reste en contact galvanique avec le réseau 220 V AC. On prendra donc un manip qui actionne un mini-contact isolé et on veillera malgré tout à repérer le neutre du réseau pour le connecter au manipulateur.

Quant au chassis métallique, soigneusement découplé, il reste "froid" dans tous les cas possibles et est maintenu au potentiel de la terre extérieure. L'inverseur S permet de faire osciller le cristal seul pour syntoniser le Rx séparé. De plus certains cristaux, surtout sur 14 MHz, "piaulent" en BK; en trafic alterné la note reste bien découpée.

Les deux petites ampoules L_1 et L_2, toutes deux 6 V 0,15 A, c'est tout le secret de l'adaptation du Tx à l'antenne. Cette dernière étant souvent assez quelconque, on s'arrange pour que la partie réelle soit de préférence ni trop haut, ni trop bas ohmique, disons 200 - 1000 Ohms contre terre. Il suffit alors, par le jeu de C_1 et C_2 (filtre en π ou diviseur capacitif), d'augmenter ou de diminuer le couplage jusqu'à obtenir la même luminosité pour L_1-deep du courant anodique - et L_2-courant HF dans L_P. Ceci joue de 160 à 20 m avec une approximation absolument suffisante. En plus de la théorie, j'ai dû tâtonner pour trouver le meilleur couplage sur L_P, ainsi que le Q en charge de cette self, qui constitue le circuit résonant parallèle pour 160 et 80 m, partiel pour 40 et 20m.

Moyennant un rendement plus faible, on peut sans autre aussi faire travailler l'étage de sortie en doubleur, voire tripleur, ce que je fis très souvent avec les cristaux 4,7 ou 7 MHz pour le trafic sur 14 MHz. Dans ce cas on admettra une luminosité plus forte pour L_1 que pour L_2, tout en ayant soin de respecter le "deep" de L_1 et le "max" de L_2.

J'ai cependant encore dans le matériel un petit condensateur variable de 100 pF que de cas en cas je dois mettre en série avec l'antenne quand elle est pas trop bas ohmique (voir OT News n° 110, mars 1996).

Fiche technique

Tx sans accessoires:		1,3 kg
Consommation au réseau:	Stand by	18 VA
	Key down	65 VA

P_{HF} en W mesurée sur R_L de 400 Ohms:		6V6	1614
a) fondamentale	160-20 m (1,8-14 MHz)	14	23
b) en doubleur	40/20 m (7/14 MHz)	8,5	14
c) en tripleur	64/20 m (4,7/14 MHz)	5,5	8,5

Zonenplan und Baureglement Laufen

Im old man 6/2004, Seite 8 habe ich über einen Entscheid der Bürgerversammlung von Laufen berichtet, der über das Baureglement auf dem Gemeindegebiet den Bau von Antennen verbieten wollte.
Die USKA und auch einzelne Amateure zusammen mit anderen Organisationen haben gegen diesen Entscheid Einsprache erhoben.

Der Regierungsrat von Basel Landschaft hat nun in dieser Sache Stellung bezogen und die Gemeinde beauftragt, das Aussenantennenverbot in den Wohnzonen aufzuheben und für die Kernzone Altstadt eine adäquate Lösung zu suchen.
Die USKA hat diesen Entscheid, der uns am 16. April zugestellt wurde, mit Freude zur Kenntnis genommen.

HB9AAQ

HTC-Jubiläums-GV in Küttigen AG

Eine stattliche Anzahl an Morsetelegrafie interessierter OMs traf sich am Samstagmorgen des 5. März 2005 im Saale des Restaurant Traube, um die Jubiläums-Vereinsversammlung (GV) zu besuchen. Einige stärkten sich bereits vor der Versammlung im Restaurant bei Kaffee und Gipfeli.

Dann, 10.07 Uhr, konnte Präsident Gerald Pfaff HB9IRF die über zweieinhalb Stunden dauernde GV eröffnen. 25 HTC-Mitglieder und ein Gast waren anwesend.

Kurz etwas zur Geschichte des HTC. Am 15. September 1980 gründete Karl Haab HB9AIY den Amateur-Radio-Telegrafie High Speed Club Sektion Schweiz, den HSC-Schweiz. Im Jahre 1993 drängte sich eine Namensänderung auf, die Ideale blieben aber die Gleichen. Der HSC-Schweiz wurde in HTC (Helvetia Telegraphy Club) umgetauft und der Club gab sich etwas andere Statuten und ein neues Logo. Wir dürfen somit auf 25 Jahre aktive Förderung und Unterstützung der Morsetelegrafie zurück blicken.

Hans, HB9NE und Robi, HB9DEO

Das macht uns natürlich auch ein wenig stolz. Die reich befrachtete Traktandenliste wurde relativ zügig behandelt. Zu erwähnen sind: der Jahresbericht des Präsidenten, der das aktive Vereinsleben bestätigte - die gesunden Finanzverhältnisse des Vereins - die stetige Zunahme der Anzahl Mitglieder, momentan sind es 140 - das vielseitige Jahresprogramm - die ad hoc gebildete Statutenkommission, welche Vorschläge zu den neuen USKA-Statuten machen wird - der Vortrag "Micro-Dip - ein symmetrisches Antennensystem", gehalten anschliessend an das gemeinsame Mittagessen von HB9AQF, HB9CDB und HB9CJR.

Das Jahresprogramm: Schwerpunkte bilden die von der USKA veranstalteten Konteste H26-NFD-NMD (mit HTC-Sonderpreis Handtaste) und unser Swiss HTC-QRP-Sprint, an denen wir, soweit möglich, mit unserem Clubcall HB9HC teilnehmen werden. Der beliebte Maibummel führt uns dieses Jahr ins ‚Ländle'. Ein Höhepunkt ist wohl die Aktivitätswoche ‚25 Jahre HTC'. Wir werden während des IARU Kongresses in Davos (September) auf KW und UKW QRV sein. Zusätzliche Aktivitäten in Davos sind geplant aber noch nicht konkretisiert. Das genaue Programm folgt im ‚old man'. Während des ganzen Jahres unterstützen wir selbstverständlich die Veranstaltungen der EUCW.

Während dem vom HTC gestifteten Apéro und beim Mittagessen war genügend Zeit vorhanden zum vertieften sich Kennen lernen und zum Gedankenaustausch. Es ist immer wieder erstaunlich, wie viel funkerische Kompetenz und ‚ham spirit' an so einem Anlass vorhanden sind. Es war nur eine GV - aber was für eine ...

S79MH

Una DXPedition semplice e paradisiaca

I preparativi

Nel corso di marzo 2004, mentre stavo organizzando le consuete vacanze per il periodo del mio compleanno, mi rattristavo del fatto di non poter prendere con me la radio e l'antenna alla volta della Tanzania, Zanzibar. Fantasticando tra una vacanza e l'altra, ho pensato: "Ma perche' non organizzarmi una piccola DXpedition per ottobre e il contest CQ WW?" e così stavo già navigando all'interno di siti riguardanti viaggi e agenzie di viaggio. Mia moglie mi suggeriva l'Oceano Indiano, e mi venivano in mente le Maldive, il Madagascar, le Mauritius, Chagos, le Andamane, ma le isole che più suscitavano il mio interesse erano le Seychelles. Pagine e pagine sono uscite dalla stampante, e io e mia moglie a scegliere l'albergo piu' adeguato, il posto migliore, ad un prezzo abbordabile. Lo avevamo trovato: una piccola "Self Cathering Guest House" con giardino abbastanza spazioso, accesso diretto alla strada ed alla spiaggia, negozi nelle vicinanze, sembrava fatto apposta. Il prezzo era accettabilissimo.

Dopo qualche giorno ero gia' in possesso del formulario da inoltrare per la richiesta della licenza e, se ottenevo la licenza, la proprietaria mi assicurò che non c'era nessun problema per l'installazione di antenne (previa qualche riserva circa la mia serietà). Effettuavo fotocopie della licenza e di altri documenti e inoltravo immediatamente il tutto alle competenti autorità, le quali dopo circa 3 mesi mi mandavano la licenza temporanea, contro pagamento di USD 100.

Volevo optare per una stazione multibanda, semplice, con la possibilita' di utilizzare due antenne: una verticale ed un dipolo orizzontale. La verticale sarebbe stata una HyGain DX77A e il dipolo un G5RV della MFJ, sostenuto da un palo di 10m telescopico MFJ atto allo scopo. L'apparato sarebbe stato un ICOM IC-706KM2, un Voice Keyer MFJ, un accordatore automatico d'antenna MFJ, un alimentatore MFJ da 40 ampere e 25 metri di cavo RG-213. Fatti diversi test di montaggio e smontaggio per verificarne la stabilità, le SWR e la resistenza, mi apprestavo a riempire le valigie. Con mia grande sorpresa il peso superava di gran lunga la franchigia di Kg 40 prevista: avevamo ben 58 Kg di bagagli.

Il Viaggio

Ci recavamo a Milano Malpensa il 24 ottobre. L'impiegato dell'Alitalia mi informava che non si potevano caricare bagagli "in cartone", dopo diverse discussioni, diverse passeggiate all'interno dell'aeroporto (Polizia di Stato, Dogana Aeroportuale, Check-In Bagagli Oversize, eccetera) senza che potessi trovare una persona competente e che potesse aiutarmi, optavo per lasciare l'antenna verticale nel deposito bagagli dell'aeroporto stesso. Il paradosso è che salendo in aereo, abbiamo scorto gli impiegati che caricano i bagagli che stavano caricando la bellezza di una ventina di cartoni grandi come il mio. Il viaggio, con scalo a Roma e a Mahè durava circa 13 ore (scali compresi, 9 ore di volo circa). Ottimo il volo con Air Seychelles.

Le Seychelles

Arrivati il mattino dopo a Praslin, un tassista ci accompagnava alla Guest House e dopo i soliti convenevoli con la padrona e dopo essere saliti in appartamento, mia moglie provvedeva a mettere i vestiti nei rispettivi armadi, io procedevo immediatamente all'installazione del dipolo sull'albero piu' vicino. Purtroppo non era molto alto e l'antenna risultava a circa 6 metri dal suolo. Tiravo il cavo coassiale dal balcone e subito allacciavo la radio e l'accendevo sui 20 metri. Finalmente i primi segnali e notavo subito che i 20 non erano molto aperti. Passavo alle bande alte: i dieci erano belli aperti e così anche i 12m. Dopo qualche chiamata era già Pile-Up.

Dopo più di 100 QSO, mi permettevo una pausa per esaminare delle bande. Risultava che erano aperti i 10 e i 12 metri (dalle 13.00 alle 17.00 locali, UTC -3), i 15 metri erano totalmente chiusi. In serata si aprivano i 17 e i 20 metri a partire dalle 20.00 locali fino alle 24.00/01.00 locali con segnali forti dapprima dal Giappone all'Europa fino alle 22.00 e dagli Stati Uniti e Canada dopo le 22.00. Un rapido ascolto dei 40m mi dava il risultato che erano troppo rumorosi e comunque l'antenna era troppo bassa per la banda. Gli 80 metri non sono permessi alle Seychelles e dunque li saltavo direttamente. In 160m non c'ho nemmeno provato. Il mattino

dopo notavo che fino alle 14.00, a causa della scarsissima propagazione, non avrei effettuato nemmeno un QSO. Era così tutti i giorni ! Mattino e primo pomeriggio spiaggia e mare, pomeriggio e sera in radio.

Risultati: 2002 QSO, 117 country, 560 prefissi, 36 zone, 6 continenti. Durante il contest solo 186 QSO a causa del rumore di fondo troppo alto e della mancanza di propagazione favorevole.

Seychelles: isole di incomparabile bellezza, soleggiate e un po' ventose, ma attenti alle zanzare, soprattutto dopo la pioggia; e attenti a come si spende: sono isole carissime, ma ne vale veramente la pena.

S79MH

Eine kleine, einfache und paradiesische DXpedition

Die Vorbereitung

Als Geburtstagsgeschenk wollte ich mir eine Reise Richtung Tanzania oder Zanzibar leisten. Ich stellte aber fest, dass es nicht möglich war, eine Funkstation dorthin mitzunehmen.

Nach langer Suche zusammen mit meiner Ehefrau Piera (HB3YIY) kamen wir auf die Idee auf den Seychellen unsere Ferien zu verbringen und gleichzeitig am "CQ-WW Contest" teilzunehmen. Als Standort fanden wir ein "Self Cathering Guest House", relativ billig und mit einem genügend grossen Garten für die Antennen. Die Besitzerin war sofort einverstanden, dass ich dort meine Funkstation einrichten kann, unter der Bedingung, dass ich eine für die Seychellen gültige Lizenz habe .Ich nahm mit den lokalen Behörden Kontakt auf und nach Einzahlung von 100 USD bekam ich die Lizenz (S79MH) ohne Probleme.

Als Funkstation wollte ich etwas Einfaches und nicht zu Schweres mitnehmen: eine Vertikalantenne, HyGain DX77, eine G5RV von MFJ, einen leichten MFJ 10 m Mast MFJ sowie 25m Koaxkabel RG-213 und ein ICOM-706KM2 mit dazupassendem Tischmikrophon und Voice Keyer . Als schwerstes Stück ein 40 A Netzteil. Das gesamte Gewicht hatte ich leider zu optimistisch nach unten geschätzt und am Schluss wog die ganze Station 58 kg und nicht, die ohne Zuschlagstaxe erlaubten 40kg. Ich blieb aber der Meinung, besser etwas mehr zu bezahlen als zu verzichten.

Reise und Activity

Wir sind am 24.Oktober ab Mailand mit der Air Seychelles gestartet und nach 13 Stunden Flug waren wir endlich am Ziel. Nach langen und erfolglosen Diskussionen musste ich leider das Kartonrohr mit der Vertikalantenne und den Mast in Mailand zurücklassen, da es verboten ist ,eine solche Art von Gepäck mitzunehmen. Mit Ärger musste ich aber feststellen, dass beim Verladen ähnliche Gepäckstücke vorhanden waren.

Am Ort , nach dem Bezug des "Guest Home", begann ich sofort mit der Einrichtung der Funkstation . Die G5RV konnte ich an einem Baum im Garten aufhängen, sie war aber mit 6m Höhe etwas tief. Ich begann auf 20m zu hören und stellte fest, die Bedingungen waren eher schwach. Im Gegenteil dazu waren das 10m und 12m Band offen und nach einigen Anrufen geriet ich sofort ins selbsterzeugte "PILEUP". Nach 100 QSO habe ich eine kleine Bilanz durchgeführt und konnte folgendes feststellen: 10- und 12m Band, am Nachmittag offen, 15m fast immer zu, auf 17- und 20m am Abend bis 0100 gute Öffnungen, zuerst Richtung Europa und Japan und am Schluss Richtung USA und Kanada. Auf 40m herrschte ein starkes Grundgeräusch und war praktisch unbrauchbar . Das 80m Band ist auf den Seychellen verboten und auf 160m habe ich nicht versucht.

Also, am Morgen und frühen Nachmittag-Strand, Sonne, Meer- und dann "funken".

Schlussresultat: 2002 QSOs , 117 Country, 560 Prefix, 36 Zonen, 6 Kontinente.

Beim CQ-WW Contest, konnte ich wegen starken Grundgeräuschen und schlechten Ausbreitungsbedingungen nur186 QSOs machen.

Die Seychellen

Ein Paradies , viel Sonne , etwas Wind .-einige Probleme mit den Mücken nach den raren Niederschlägen und mit den Finanzen da dort alles sehr teuer ist-.

Marco, HB9OCR/S79MH
Piera, HB3YIY

IG Uem News

Interessengemeinschaft Übermittlung

Ausstellung im Fliegermuseum Dübendorf
Am 13. November 2004 fand vor rund 150 geladenen Gästen die offizielle Eröffnung der IG Uem-Ausstellung "Historische Übermittlungsgeräte (ab etwa 1938) der Schweizer Armee" statt. Prominente Festredner waren der Kdt Luftwaffe, Hans-Rudolf Fehrlin, sowie der Kdt FU Br 41, Willy Siegenthaler. Manch alter Fliegerfunker oder "Silbergrauer" dürfte beim Besuch der Geräteschau in der Halle 2 Nostalgiegefühle bekommen haben.

Reparaturtage Uster
Ziel der IG Uem ist es nicht nur, militärische Surplus-Geräte vor der Verschrottung zu bewahren. Nein – defekte Funk-Oldies sollen auch wieder zum Laufen gebracht werden, damit man sie bei besonderen Anlässen im Betrieb vorführen kann. Am 18. Januar war die Reihe an Stationen vom Typ SE-222/KFF (Krypto-Funk-Fernschreiber). In den 40er und 50er Jahren von Zellweger Uster entwickelt, standen sie in unserer Armee von den 60er bis in den 80er Jahren im Einsatz. Ausgelegt war die Station für tonlose Telegrafie (A1 mit Morsetaste), für Einseitenband-Telefonie (A3a) sowie für Fernschreibverkehr mit Frequenzschubtelegrafie. Ausgemusterte SE-222 Stationen mit einem Frequenzbereich von 3,5 bis 1.5 MHz sind auch bei Funkamateuren nicht unbekannt und werden gerne für ihre Zwecke angepasst.

5. GV der IG Uem in Rümlang
Am 18. März fanden sich rund 60 Mitglieder der IG Uem zur ordentlichen GV im Kdo Uem/FU SKS 66 ein. Die wenigsten dürften zuvor gewusst haben, was sich hinter diesem geheimnisvollen Kürzel verbirgt. Für den erfreulichen Aufmarsch dürfte nicht zuletzt das Beiprogramm verantwortlich gewesen sein, das für ehemalige Funker interessante Einblicke in die heutige Übermittlung und Führungsstruktur versprach. Die statutarischen Geschäfte warfen keine Wellen; die Mitgliederentwicklung ist erfreulich: 129 (+25) Einzel- und 8 (+2) Kollektivmitglieder.

Ziele für das laufende Jahr sind:

- Ersatz für das Gerätelager im Zeughaus Uster, das der Bund aufheben will. Von der Mitgliederstruktur her gesehen ist ein Verbleib im Grossraum Zürich wünschenswert; eine günstige Lösung ist evtl. in Kloten möglich.
- Für die Arbeitswoche in Uster ab 11. April haben sich 19 Mitglieder gemeldet.
- Am 11. Juni findet der bereits traditionelle "Ustertag" statt.

Armee – quo vadis?
Anschliessend referierte Div E. Ebert (HB9BQJ) über die aktuelle Lage der Armee und die ersten

Abstimmarbeiten am SE-222

Erfahrungen im Lehrverband Uem FU 1 (Führungsunterstützung). Er äusserte sein Bedauern über das Fehlen eines klaren Leistungsauftrags durch die Politik. Im 21. Jh. ist die Verteidigung zwar nach wie vor Kernaufgabe; dazu kommen Existenzsicherung, Friedensförderung, dynamische und präventive Raumsicherung und immer mehr subsidiäre Einsätze – und das alles mit noch 120'000 statt wie früher mit 600'000 Mann. Seit 2004 gibt es nur noch *einen* Chef der Armee (Heer und Luftwaffe). Ihm unterstellt ist der Stab Chef der Ausbildung, der Planungs- und der Führungsstab. Darunter folgen die Höhere Kaderausbildung, die Logistikbasis Armee und die Führungsunterstützungsbasis.

HF-Kommunikation heute
Im zweiten Referat erläuterte Oberst i G W. Heeb, Hausherr der Anlage, die Aufgaben Kdo SKS (Schule für Kader- und Systemausbildung). Er selber, sehr initiativ, sei aber angewiesen auf motivierte, mitdenkende Mitarbeiter. Heebs Motto «Es ist besser, eine Kerze anzuzünden als über die Dunkelheit zu klagen» könnte sich wohl auch manch anderer in den verschiedensten Situationen zu Herzen nehmen.
Dank IMTS (Integriertes Mobiles Telematik-System) sind heute landesweite Verbindungen zwischen den Heereseinheiten und auch mit der Luftwaffe möglich. Höhenrelaisstationen und HF-Sende-Empfangsgeräte der neusten Generation wie z.B. das SE-240 sollen die SE-226 und die SE-430 ersetzen und z.B. im leicht gepanzerten Fahrzeug RAP (Radio Access Point) des Typs Piranha installiert werden.
Ein Apéro, gestiftet vom Lehrverband Uem/FU 1, führte über zu Abendessen und geselligem Zusammensein. Den Verantwortlichen des Kdo Uem/FU SKS sowie der IG Uem ein herzliches Dankeschön für den interessanten Tag.

Michael, HB9BGL

Amateurfunktreffen mit Flohmarkt

Hallo Geschätzte OMs und XYLs
Bald ist es wieder soweit und wir treffen uns bei einem gemütlichen und informativen Beisammensein. Das Treffen findet in der

Bürgergemeinde Hütte von Giebenach

statt und zwar am:

Samstag, 28. Mai 2005 ab 1030 Uhr

Wie immer werden an Ort eine KW Station, VHF/UHF und eine Packet Radio Station in Betrieb sein. Im weiteren werden die Betriebsarten **SSTV**, **Pactor** und **PSK 31** von Ueli, **HB9EAX** demonstriert werden. Wie gewohnt sind bei diesem Treffen auch immer Fachleute aus den verschiedenen Amateurfunk Fachrichtungen anwesend die mit Fragen gelöchert werden dürfen. Während des ganzen Anlasses ist das mobile Katastrophenfunk Relais, HB9KF, auf 439.125 MHz in Betrieb.
Selbstverständlich wird auch diesmal wieder durchgehend für das leibliche Wohl gesorgt sein. Es gibt Wurst und Steaks vom Grill. Kaffee und Kuchen und jede Menge Getränke aller Art. Unser allseits beliebter „Grillmeister" Peter sowie die beiden XYLs von HB9CQL und HB9EBV werden ebenfalls wieder mit dabei sein und für euer Wohlbefinden sorgen.
Auch an diesem Treffen werden wir wieder einen **Flohmarkt** durchführen. Jeder der was anzubieten hat, kann seine Sachen mitbringen. Wir haben ca. 20 Meter Tische zur Verfügung die dafür benutzt werden dürfen. Der Meter Tisch kostet Fr. 5.-. Jeder der aus seinem Fundus an diesem Flohmarkt was anbieten will soll dies bitte vorher mitteilen.
Mitteilung bitte bis spätestens 20. Mai an:
HB9EBV@HB9EAS-8 oder HB9EBV@bal-cab.ch oder Tel. 061/601 98 35
So jetzt hoffen die Veranstalter, dass auch du kommen wirst. Wir müssen unser interessantes Hobby und die Kameradschaft pflegen und immer am Ball bleiben.
Sektion HB9FS, HB9CQL, Ruedi, HB9EBV, Toni, HB9EAX, Ueli

AMATEURFUNKPEILEN

Peiltraining im Mai

Sonntag 22. Mai, 10 Uhr auf 2m
Start Brüttisellen
Koord. 692.020/252.275
Autobahnausfahrt Wangen benutzen, HB9AJG

Euer Peiltrainer, Paul, HB9AIR

Silent Key
Fritz Studer, HB9BFF

Am 24 März 2005 hat uns unser Mitglied Fritz HB9BFF nach kurzer, schwerer Krankheit in seinem 83. Lebensjahr verlassen. Die USKA Sektion Schaffhausen hat nicht nur einen Kollegen, sondern auch eines ihrer Gründungsmitglieder verloren. Während 32 Jahren nahm Fritz sehr regelmässig an den Veranstaltungen teil und liess kaum einen Termin aus. Für ihn war unsere Sektion nicht einfach ein Verein, sondern es war der Ort, wo Kollegialität und Freundschaft gepflegt wurden, was ihm sehr viel bedeutet hat. Diese tiefe Verbundenheit zeigte sich immer in seinen grossen Engagement für ein aktives Vereinsleben.

Nebst seiner beruflichen Tätigkeit in der Firma SIG in Neuhausen am Rheinfall war Fritz als „Feuerwerker vom Rheinfall" während 20 Jahren für die organisatorische und technische Durchführung der gigantischen Feuerwerke verantwortlich. Wesentliche Komponenten zur Steuerung dieser pyrotechnischen Events wurden durch Fritz entwickelt.

Der gelernte Elektroinstallateur wurde als Telegrafenpionier rekrutiert und in der RS ausgebildet. In der wirtschaftlich schwierigen Zeit des Aktivdienstes war er Angehöriger eines Funkerzuges der Telegrafenkompanie 6. Der Kontakt innerhalb dieses Truppenteils wurde auch noch lange nach dem Krieg aufrecht erhalten, und Fritz pflegte über viele Jahre weiterhin die Verbindungen zu seinen Dienstkollegen.

1972 war er bei der Gründung der Sektion Schaffhausen mit dabei, damals noch als Hörameteur HE9HUF. Seine Laufbahn als lizenzierter Funkamateur begann im Jahre 1975 mit dem Abschluss eines einjährigen Kurses in St. Gallen und dem Bestehen der Prüfung. Ab sofort war HB9BFF in der Luft. Fritz betrieb Amateurfunk nicht als Leistungssport, jedoch mit schöner Regelmässigkeit. Wo immer Fritz helfen konnte, stand er für seine Kollegen und für die Sektion ganz selbstverständlich zur Verfügung und brachte dabei seine sehr vielfältigen Fähigkeiten ein. In bester Erinnerung bleiben uns viele Konteste und Fuchsjagden. Eine besondere Leistung erbrachte er im Jubiläumsjahr der USKA im Rahmen eines Public Relation Wochenendes im SIG-Haus in Neuhausen, wo er als Mitarbei-

ter dieser Firma eine umfassende Infrastruktur zur Verfügung stellen konnte.

Fritz wird uns als Freund in sehr guter Erinnerung bleiben. Seine offene Art, seinen Humor und besonders seinen vorbildlich kollegialen Umgang vermissen wir sehr. Nebst der Trauer um den Verlust eines lieben Menschen sind wir jedoch sehr dankbar dafür, dass wir viele gemeinsame und bereichernde Stunden verbringen durften. Wir werden Fritz ein ehrenvolles Andenken bewahren.

Josef Rohner HB9CIC

USKA

Mutationen ab 1.03.2005 bis 31.03.2005

Neuaufnahmen

HB9AIZ Fink Pieter, Ziegelackerfeld 46
8919 Rottenschwil
HB3YJX Brunner Peter, Dorfstrasse 48
8424 Embrach
HB3YKY USKA Member
HE9ZNL USKA Member
HE9ZNM Derron Hanspeter, Postfach 22
9413 Oberegg

Neuaufnahmen Kollektiv
(nach DV 26.2.2005)

HB9AS ARAC Association Radioamateurs du Chablais
HB9GE Association Genevoise de Radioamareurs
HB9SP Radioamateure der Stadtpolizei Zürich

Ehrenmitglieder (nach DV 26.2.2005)

HB9IAL Gros Alexandre, Chemin la Foge 19
1291 Commugny

Rufzeichenänderungen

HB9THW Gergely Andreas, Hümpeliweg 2
4414 Füllinsdorf, ex. HE9QZG

Silent Key

HB9ALB Köbeli Rico, Höhenweg 32
5035 Unterentfelden (9.08.2004)
HE9MTW Emch Fritz, Postfach 54,
8212 Neuhausen am Rheinfall
(14.11.2004)
HE9QTI Fackler Andreas, Inzlingerstr. 77
4125 Riehen
HB9BFF Studer Fritz, Kirchweg 88
8245 Feuerthalen

Austritte

HB9AB Sportclub Alcatel Schweiz AG, 8055 Zürich
HB9ADD Deiss Eric, 1749 Middes
HB9BKS Wagner Max, 4125 Riehen
HB9CEB Koepfli Bruno, 5620 Bremgarten
HB9DCG Mischler Martin, 9502 Braunau
HB9GBR Rupp Heinz, 3005 Bern
HB9MNL Flury Walter, 4525 Balm
HB9RCF Rentsch Peter, 4313 Möhlin
HB9RFF Franz Wolfgang, 5033 Buchs
HB9STW Bertolf Thomas, 8362 Balterswil
HB9VJ Bonnard Michel, 1025 St. Sulpice
HE9GKI Willi Franz, 6460 Altdorf
HE9WPJ Lanfranconi Zacharias, 5200 Brugg
HE9ZBU Davitti Roberto, 6883 Novazzano
HE9ZHD Parker Patrick, 1867 Ollon

HAMBÖRSE

Tarif für Mitglieder der USKA: Bis zu 4 Zeilen Fr. 16.–, jede weitere Zeile Fr. 2.–. Nichtmitglieder: Bis zu 4 Zeilen Fr. 20.–, jede weitere Zeile Fr. 4.–. Angebrochene Zeilen werden voll berechnet.

Suche Militär Funkmaterial: Sender, Empfänger, Peiler, Zubehör (Röhren, Umformer, Verbindungskabel, techn. Unterlagen etc). Daniel Jenni 3232 Ins. Tel. P 032/313 24 27

Für den **Aufbau meiner Sammlung** historischer Telekommunikation suche ich **zu kaufen:** Kurzwellen-Empfänger der 20er- bis 50er-Jahre (Markengeräte und Eigenbauten), Radioapparate, Röhren, Literatur, Prospekte, Werbematerial, usw. Defektes Material wird sorgfältig restauriert. Roland Anderau (HB9AZV) Eigerweg 43, 3122 Kehrsatz, Tel. 031/961 72 27.

Suche: Hallicrafters TX / RX / TRX alle Typen, Ersatzteile und Zubehör auch defekt. Drake TX/RX, sowie Zubehör. Plus jegliche Dokus, Anleitungen, etc. Tel. 079/411 47 48

Achtung: Die aktuellsten Occasionen finden Sie immer unter: www.asole.ch

A vendre: Fin d'activité, Matérielle à Prix d'achat Yaesu FT 857 Fr. 999.-; FT 817 Fr. 760.-; FT 8900 Fr. 499.-; FT 8800 Fr. 549.-; FT 2800 Fr. 239.-; VX-7R Fr. 539.-; VX-5R Fr. 399.-; VX-2R Fr. 299.-; FT 60 R Fr. 299.-; VX 150 Fr. 219.-; VX-110 Fr. 210.-; Alimentation 60A Fr. 499.-; 40 A Fr. 190.-; 34A Fr. 170.-; 25 A Fr. 162.-; Nombreux choix Antenne 144 directive 4-9-11-17 elements Consturction lourdes et legère. Antennes VHF-UHF aux prix d'achat. ICOM F4 Portable programable 400-470 0,5 à 6 W Fr. 200.-; Amis Antennes SAXOW 027/744 66 66 / 078/796 66 00.

Verkaufe: Transceiver Kenwood TS-870S, Netzteil mit Lautsprecher Kenwood PS-52, Standmike MC-60A, Cushcraft R7000. Geräte völlig ungebraucht, Originalkarton, alle Anleitungen. Gekauft bei Seicom 1998, Tel. 044/926 51 26, Fax 044/926 80 88 dummler@swissonline.ch

Verkaufe: einen Icom IC-756ProII in sehr gutem Zustand "wie Neu", Selbstabholung oder Versand möglich. Preis Fr 3'500.-; 076/393 57 49 oder hb3yit@uska.ch

A vendre: Signal Generator HP 8640 B 0,5 – 512 MHz Fr. 600.-; ICOM IC-1271 E 23 cm All mode Fr. 750.-; YAESU FT 100 D HF 2 m 70 cm Fr. 980.-; Tel. 076/382 35 63 Robert/ hb9dpz@uska.ch

ALLES MUSS SOFORT WEG! Zu verkaufen: je 2x E-627 mit Uhr und 2x E-628 mit Uhr, 1 SE-222 mit Uhr, 1 FT-101 KW Stn, 2 m Matchbox, 2x 70 cm Helix Ant 13 Wendel (neu), 2x 6 El Quad 2 m, 12/17 m 3 El Beam, 10/15/20 m 3 El Beam, 2x 21 El 70 cm Jagi mit Anpasstopf und Ausleger, Ringo-Ranger 6 m, 3 Atf 32 (Holzgehäuse), Filmprojektor 8 mm (ca 40 jährig), Eigenbauwetterstation: Temp innen/aussen, Windrichtung, Windgeschw, Regenmenge, inkl. Kabel, 1 T100 (mit 45,45 Bd Zahnradsatz) Papierrollen und Lochstreifenbänder inkl. Konverter MSK-10B, 3 Art Mun Körbe als Schirmständer geeignet, Preise für Selbstabholer auf Anfrage unter 01/815 96 15 (0800-1700)

A vendre: AOR 7030 Plus Fr. 600.-; Drake R8E Fr. 500.-; Tel. 079/231 50 78 Paul pdeberti@hotmail.com

Verkaufe: Oscilloscope Tektronix 455 und 465, 100 MHz mit je drei original Sonden und Manuals, guter Zustand. Fr. 450.-; pro Stück. HB9CZE; 076/546 81 95; 052/640 14 24; watch@gmx.ch

Gesucht: MFJ-969 Roller Tuner und Linearendstufe R-155. Angebote an hb9dsn@uska.ch oder Tel. 081 252 26 28

An- und Verkauf von Occ.-Masten, Antennen und Rotoren. Auf- und Abbau oder Beihilfe bei Mast- und Antennenbau. Antennen KW Butternut 2 El, HF5B, 10-20, 12 17 m Create 730 V ,10-15-20-40 m/ Cushcraft A50-5S, 5 El, 6 m/ Cushcraft 2 El.-Dipol,10-40 m/ Fritzel, 3 Band, 2 El./ Fritzel, 5 Band, 5-El. /Fritzel GPA 30, 10-15-20 m/ Fritzel Rotary Dipol, UFB13, 3 WARC/ Opti Beam OB7, 7 El., 12/17 m/ Telex-Hy-gain TH7DX, 7 El, 10-15-20 m, TH6, TH5, TH3. Titanex TQ6, 6-Band-Quad, 10 – 30 MHz/Magnet-Antenne, Käferlein, AMA12, 3.5-18 MHz/ Magnet-Antenne, MFJ-1786, 10-28 MHz/ Messbandantenne Hy-gain, 10 – 80 m/ Antennen VHF UHF Cushcraft A627013S, 6 Meter/2 Meter/70 cm/ Masten *div. Letrona Alu-Schiebemasten*/ Hummel, 10 m, MiniXL W+W/ Versatower 18 m, feste Bodenplatte/ Militärkurbelmast, 16 m und 12 m div. Rotoren inkl. Steuergeräte: Peter Braun, Geissburgweg 10, 6130 Willisau Besuche auf Voranmeldung. 041/970 18 50 079/323 85 44, Mail: HB9AAZ@lula.ch

Suche: Icom IC-775DSP, IC-756PROII IC-2KL, Ten-Tec PA Titan 425, Yaesu PA-FL-7000, NEC PA CQ-301. Bitte alles anbieten. Besten Dank 041/710 99 29.

Verkaufe: Breitbandempfänger ICOM-R9000, alle Betriebsarten. 0.1 bis 2000 MHz mit Spektroskop, kaum gebraucht; Disconantenne 25 bis 1300 MHz; Aktivantenne 0,1 bis 100 MHz; Antennenumschalter; Mastrohr 2" 6 m; passende Koaxkabel mit Stecker; zusammen Fr. 4'500.-; 2 m/70 cm Rundstrahler (Hekla) neu Fr. 60.-; HB9SOL Tel. 056/624 22 18.

Suche für Spital in Lesotho: Ersatzfunkgerät für defekte HF Station! (für Notfallverbindungen zwischen Spital und 5 Gesundheitszentren) Codan SSB Transceiver, Type 7727 B, QRG 2,8 – 6,8 Mc, oder einfach zu bedienender HF Transceiver, Auto Tuner, robuster Dipol. Wer kann gesuchtes Equipement gratis abgeben? HB9DHH 071/288 62 71 oder HB9DHH@uska.ch

Zu verkaufen: Dreieckiger Mast (Letrona) 12 m.4 Elemente a 3 m. mit kippbarem Fuss. Preis Fr.1'200.-; Info 079/223 63 35 oder dule0311@bluewin.ch

Adressänderungen:

Persönliche Adress- oder Rufzeichenänderungen, sowie Änderungen in der Rubrik Adressen und Treffpunkte der Sektionen, bitte **nur** an den Kassier Andreas Thiemann E-Mail: kassa@uska.ch

Messtechnik seit über 40 Jahren

NEUKOM ELECTRONIC AG

Multimeter

PT3345	VAC, VDC, AAC,ADC, CAP, Ohm, Hz, Temp, True RMS	**CHF 94.00**
PT3315	VAC, VDC, AAC, ADC, CAP, Ohm, Hz, Temp, RS232 inkl. Software	**CHF 162.00**
	Analog, Pen- und Tischmultimeter für alle Anforderungen.....	

Temperaturmessgeräte

PT5015	berührungslos, IR mit Laserpointer	**CHF 128.00**
PT5115	K- Sensoren, 2 Kanäle	**CHF 102.00**
	Datenlogger, Messproben.....	

Stromzangen

HI3280-10	AC Stromzange, klein, sehr leicht	**CHF 119.00**
PT3131	AC/ DC Stromzange, True RMS	**CHF 319.00**
	Leckstromzangen, Messzangen für Oszilloskope.....	

LCR- und Componententester

BK815	Componententester, CAP, Ohm, Transistor Dioden, LED	**CHF 154.40**
BK878A	LCR- Meter mit Dual Display und RS232 Interface	**CHF 382.20**
BK889A	Benchtop Gerät misst: Z, L, C, DCR, ESR, D, Q, ACV, DCV, ACA, DCA und Phase	**CHF 2179.20**

Wir sind Ihr **Partner** für Oszilloskope, Generatoren, TV Video, Netzgeräte, Counter, Leistungsmessgeräte, EN50160 Analyzer, Rekorder usw

Für Sie haben wir stets viele Occasionen an Lager:
Netzgeräte, Multimeter, Oszilloskope, Kunstlasten, Counter usw

Alle Preise exklusive MWST ab Wallenwil

Ein Besuch auf unseren Webseiten lohnt sich
www.neukom-electronic.ch

Neukom Electronic AG, Balterswilerstrasse 6, 8360 Wallenwil, Tel. 071 973 80 90, Fax 071 973 80 99

Robotik Herausforderung mit BoeBot von

PARALLAX

BoeBot

Robotik Bausatz mit Basic Stamp

Robot mit Servoantrieben in P-Basic programmierbar. Verschiedene Experimente im Handbuch (neu auch in Deutsch) ausführlich beschrieben. Vielseitig und modular erweiterbar. Für ganz junge Einsteiger GUI Software gratis erhältlich. Details und weitere Roboter auf www.zerko.ch

ZEKO
KOLBICZ

Hauptstrasse 28 CH-9556 Zezikon T: 071-9171211 F: 071-9171274
kolbicz@zerko.ch www.zerko.ch

Liquidation von professionellem Video- und Audiomaterial:

- Kameras, Monitoren
- Bild- und Tonmischer
- TBC
- VHS, SVHS,
- U-Matic High-Band-Geräte
- Schnittplätze
- Verstärkeranlagen
- Lautsprecherboxen
- sowie einige Amateur-Geräte

Nach telefonischer Vereinbarung können Sie die Geräte in der permanenten Ausstellung bei **TV – HI FI WOHL** im Gebäude der **SYMA – EXPO** in Regensdorf besichtigt werden.

WOHL
SERVICE & REPARATUREN

Trockenloostrasse 101
CH-8105 Regensdorf (ZH)
Tel. 044 / 825 25 75
Fax 044 / 840 11 49
tvhifiwohl@bluewin.ch

Nehmen Sie mit uns Kontakt auf:

www.afushop.ch
QRP-Geräte: Bausatz Monoband: 270.-
3-Band: 460.- (alle Spulen gewickelt)
FT 817ND: 930.-
FT 897D: 1300.-
IC 03: 1100.-
IC 706 MK2G 1550.-
MFJ-993: 390.-
MFJ-259B: 390.-
Antennen und Zubehör: Neu Fritzel
Verlangen Sie bitte unsere Gratisliste.
Afu Shop M. Henny
Hardstrasse 54, 5432 Neuenhof
Tel.: 056 406 43 74 Fax: 056 406 43 75

MFJ AMERITRON VECTRONICS

HF Linear Endstufen von AMERITRON

AL-811HXCE
HF Röhren Endstufe
Bänder 160m-10m
800 Watt PEP
Triode 4 x 811
Preis CHF 1450.-
inkl. Deutsche Anleitung

AL-80BXCE
HF Röhren Endstufe
Bänder 160m-10m
1000 Watt PEP
Triode 1 x 3-500Z
Preis CHF 2175.-
inkl. Deutsche Anleitung

AL-572XCE
HF Röhren Endstufe
Bänder 160m-10m
1300 Watt PEP
Triode 4 x 572B
Preis CHF 2250.-
inkl. Deutsche Anleitung

ALS-600X
HF FET Endstufe
Bänder 160m-10m
600 Watt PEP
Preis CHF 2150.-
inkl. Deutsche Anleitung

Wir führen ein breites Angebot von MFJ Antennen Tuner über AMERITRON Antennenschalter hin zu VECTRONICS SWR-Analyzer
Alle Geräte werden vor Auslieferung auf Verarbeitung und Funktion geprüft um eine lange Lebensdauer sicherzustellen.
Für die komplexen Geräte haben wir Deutsche Bedienungsanleitungen erstellt um so den Einstieg in die Bedienung zu erleichtern.
Besuchen Sie unsere Internetseite www.die-anderen.ch oder rufen Sie uns

FUNK-BOX, HB9LGA Postfach 8051 Zürich
Tel. 076 471 1555 Fax 044 321 4382 www.die-anderen.ch

USKA Warenverkauf

Daniela Kühne (HE9ZLK), Gärteli 6, 3210 Kerzers FR
Telefon 031 / 756 03 20, Fax 031 / 756 03 21, E-Mail: shop@uska.ch
Postkonto: 60-31370-8, USKA-Warenverkauf, 3210 Kerzers FR

Best.Nr.	Preis	Sprache	Autor	Artikel	
Fachbücher/CD-ROM					
9	34.-	D	Moltrecht	Amateurfunklehrgang Klasse 1 + 2	
12B	29.-	D	Moltrecht	Amateurfunklehrgang Klasse 3 HB3	
13B	24.-	D	DARC	Jahrbuch für den Funkamateur 2005	
14	19.-	D	Autorenteam	CW-Manual	
16	25.-	E	ARRL	QRP-Power	
17F	78.-	E	ARRL	ARRL Handbook 2004 CD-ROM	
19	18.-	D	Wiesner	CW-Handbuch	
20A	89.-	D	DARC	Rothammels Antennenbuch 12. Auflage	
22	38.-	D	K. Weiner	Die Cubical-Quad	
23	49.-	E	ARRL	The Radio Amateur's Satellite.	
25	21.50	D	Moltrecht	Der Morselehrgang aus dem Klassenzimmer CD	
32	10.-	D	DARC	CQDL Spezial 6m The Magic Band	
36	10.-	D	DARC	CQDL Spezial Welt der Schaltungen	
36B	7.-	D	DARC	CQDL Spezial Digitale Betriebstechnik	
36C	11.-	D	DARC	CQDL Spezial Urlaub und Amateurfunk	
36D	11.-	D	DARC	CQDL Spezial Auf die Kurzwelle	
37	11.-	D	DARC	CQDL Spezial Antennen International	
37A	11.-	D	DARC	CQDL Spezial Contest, der Sport im Amateurfunk	
37B	11.-	D	DARC	CQDL Spezial Packet Radio & Co.	**NEU!**
47	38.-	D	Grünfeld	Digitale Betriebstechnik Packet Radio	
48	36.-	D	Rachow	QRP Baubuch	
49	29.-	D	DARC	Ant. Für die unteren Bänder 160-30m	
51	20.-	D	Hartung	Vom Widerstand zum Schaltkreis	
52	24.50	D	DARC	Koaxialröhren und Topfkreise	
53	49.-	E	ARRL	Simple Weekends Projects	
58	32.-	E	ARRL	Stealth Amateur Radio	wieder erhältlich
59	62.-	E	ARRL	Transmission Line Transformers	
65	21.50	D	Sichla	PSK31 & Co. (mit CD-ROM)	
66	21.50	D	Riegler	Alles über ATV	
67	20.50	D	Sichla	Kabel & Co. in der Funkpraxis	
68	42.50	D	Schiffhauer	Amateurfunk mit PC und Soundcard (mit CD-ROM)	
69	15.50	D	Ilg	GPS - Neue Möglichkeiten für das Funkhobby	
70	22.-	D	Nussbaum	Magnetantennen	
71	16.-	D	Bürgers	Antennenbau für den Praktiker	
72	16.-	D	Sichla	Die HB9CV-Antenne	
73	16.-	D	DARC	Amateurfunkpeilen	
74	30.-	D	DARC	Kurzwellen DX Handbuch	
75	29.-	D	Grünbeck	Der Antennenbaukasten	
76	22.-	D	Böttcher	100 Tipps & Tricks für den Funkamateur	
77	20.-	D	DARC	Die ganze Welt im Schuhkarton	
78	29.-	D	Cuno	Vorbereitung auf die Amateurfunkprüfung	
79	16.-	D	Nussbaum	HF-Messungen für den Funkamateur	
80	34.-	D	Böttcher/Sichla	Amateurfunkantennen mit geringem Platzbedarf;	**NEU!**
81	25.-	D	DL2VFR	Das Diplom-Handbuch	**NEU!**
29	98.-	F	Pilloud	Examen technique de radioamateur	
Callbook, Listen, Sammelmappen					
1	8.-	D	USKA	Stations-Logbuch A4	
2	6.-	D	USKA	Stations-Logbuch A5 mit Relaisliste und Bandplan	
8B	17.-	D	USKA	Verzeichnis der USKA Mitglieder 2004/2005	wieder erhältlich!
11	30.-	D	DARC	Eurocall 2005 CD-ROM	**NEU!**
38	6.-	E	ARRL	The ARRL DXCC List	
39E	75.-	E	DARC	Callbook CD-ROM weltweit Winter 2005	**NEU!**
41	22.-	E	RSGB	Prefix Guide	
Kalender					
26A	**25.-**	**E**	**ARRL**	**CQ Classic Radio Calendar 2005/2006**	**NEU!**
Karten					
30A	20.-		DARC	Radio Amateur World Atlas, A4 20 Seiten	
31	20.-		Traxel	Radio Amateur Weltkarte 68x98 ungef.	
31A	12.-		Traxel	Radio Amateur Weltkarte gefaltet	
31B	15.-		DARC	Schreibunterlage Radio Amateur Weltkarte	
33	15.-		DARC	Beamkarte, fünffarbig 54x50 ungefaltet	
34	25.-		USKA	Locatorkarte Schweiz 127x87 ungefaltet	
Rufzeichenschilder / LED-kiss					
101 -115	div.	D	Klinger Neon	individuell angefertigte Rufzeichenschilder aus Acryglas mit LEDs (0,5 W bzw. 3 W), Details siehe eShop	**NEU!**

Abzeichen, Signets. Die USKA Abzeichen, Pins, Wimpel, Sticker etc. sind weiterhin im eShop erhältlich.

Besuchen Sie unseren eShop auf der USKA Homepage www.uska.ch.

Preise plus Porto und Verpackung Fr. 6.-, ab Fr. 150.- spesenfrei. Bestellungen schriftlich, telefonisch oder über USKA Shop, Preisänderungen vorbehalten.
Port et emballage fr. 6.- en sus, dès fr. 150.- sans frais. Commandes par écrit, par téléphone ou par USKA shop, changement de prix réservés.

Vorbereitung auf eine aussergewöhnliche

Rekrutenschule

Funkaufklärungs-spezialist

Kursbeginn jederzeit
Kostenlos
Moderner Fernkurs
Überall in der Schweiz

Vordienstliche Ausbildung
im Auftrag der Schweizer Armee

ILT-Schule 8048 Zürich
Tel. 01 431 77 30 und 031 921 22 31
www.ilt.ch

ILT Schule ///

Die Schule für Amateurfunk

Garantiert und sicher zur BAKOM-Lizenz

Technik und Reglemente für HB3 und HB9 Lizenz

Fernstudium und Abendkurse

Morse-Praxis-Kurse

Bestes professionelles Lehrmaterial

Anmeldung und Beginn jederzeit, umfassende Broschüre anfordern

ILT Schule, HB9CWA
8048 Zürich
Tel. 01 431 77 30

www.ilt.ch

Berücksichtigen sie bitte

bei ihren Einkäufen

unsere Inserenten.

Die Inserateverwaltung

dankt ihnen dafür

Tigertronics

SignaLink™ Model SL-1+
Soundkarte – Radio Interface

Für CW, RTTY, PSK-31, MT-63, AMTOR, Packet, SSTV, aber auch für Voice Modes wie EchoLink, VoIP

- Kein zusätzlicher RS232 für PTT nötig
- Vollständige Entkopplung
- RX und TX Pegel einstellbar
- Variable Sender Verzögerung
- Anschluss für Mikrophon und DATA-ACC Buchse

nur CHF 140.-
inkl. MWSt. exkl. Versand

Angebot des Monats: auf unserer Website

GIANORA-HSU, HB9ODC

www.gianora-hsu.ch
Postfach 62
CH-8118 PFAFFHAUSEN-ZÜRICH

gianora-hsu@bluewin.ch
Tel. +41 (0)44 / 826 16 26
Fax +41 (0)44 / 826 16 29

PNEUMATISCHE TELESKOPMASTE

CLARK MASTS™

Für jede Anforderung gibt es den passenden ausfahrbaren Teleskopmast aus dem grossen Sortiment.

CLARK-Teleskopmaste bringen Antennen, Messgeräte, Überwachungskameras, Scheinwerfer und andere Apparate auf die gewünschte Höhe.

Die Vorteile der CLARK MASTS:

- Mobil und leicht
- Einfache Bedienung
- Schnell ausfahrbar
- Robust und wetterbeständig
- Bewegliche Apparatehalterung möglich

Rufen Sie uns an oder besuchen Sie unsere Website.

Besuchen Sie uns an der Suisse Public
21.-24. Juni 2005 • Stand 014

SUISSE PUBLIC
Bern, 21.-24.6.2005
www.suissepublic.ch

CLARK MASTS™
a Division of Schoch Electronics AG
Neufeldweg 6
CH-5103 Möriken

Tel. 062 893 07 07
Fax 062 893 08 08
E-Mail: info@clarkmasts.ch
www.clarkmasts.ch

MFJ

MFJ-269 SWR Analyzer		Fr.	470.--
MFJ-259B/VEC 584B		Fr.	390.--
MFJ-16010	Koppler	Fr.	95.--
MFJ-902	Koppler	Fr.	110.--
MFJ-902H	Koppler	Fr.	149.--
MFJ-904H	Koppler	Fr.	189.--
MFJ-949E	Koppler	Fr.	235.--
MFJ-969	Koppler	Fr.	285.--
MFJ-971	Koppler	Fr.	160.--
MFJ-974H	Koppler	Fr.	275.--
MFJ-986	Koppler	Fr.	460.--
MFJ-989C	Koppler	Fr.	490.--
MFJ-993 Automatic		Fr.	390.--

AMERITRON

Linear AL-1500XCE	Fr.	4110.--
Linear AL-1200XCE	Fr.	3680.--
Linear AL-572XCE	Fr.	2080.--
Linear AL-82XCE	Fr.	2410.--
Linear AL-80BXCE	Fr.	1910.--
Linear AL-800XCE	Fr.	2600.--
Linear AL-800HXCE	Fr.	3510.--
Linear AL-811HXCE	Fr.	1200.--
Linear ALS-600X	Fr.	1890.--
Linear ALS-500MXCE	Fr.	1260.--
QSK-5 Switch QSK	Fr.	560.--
ATR-30X Koppler	Fr.	1090.--

Aktuell TEN-TEC ORION und JUPITER dank tiefem USD preiswert.

Unsere Angebote unter: www.asole.ch

RÜTIMANN-BARCHI, HB9AIB — **E-Mail: asolesagl@hotmail.com**
Postfach 167 — **6908 LUGANO-MASSAGNO / SWITZERLAND**
Telefon ++41 91 609 22 73 — **Natel 079 / 230 39 66 Fax ++41 91 609 14 80**

ANTENNEN-ANPASSUNG / ENGINEERING / OPTIMIERUNG

Der **VIA Bravo** dient der Analyse / Optimierung beliebiger Netzwerke und Antennen. Er liefert präzise Daten und Kurven über Resonanzfrequenz, SWR, Impedanz, Reaktanz, Resistanz, Phasenwinkel und Rückflussdämpfung.

Der **VIA Bravo** kann Koaxialkabel analysieren. Dank seiner Fähigkeit, Transformationseffekte auszunullen sind komfortable Echtwert-Antennenmessungen am ENDE des Speisekabels einfach möglich.

Der Frequenzbereich von 0.1 - 200 MHz, seine Präzision und seine Vielseitigkeit machen den **VIA Bravo** interessant sowohl für den professionellen Anwender wie für den anspruchsvollen Funkamateur.

Zum **VIA Bravo** gehören Schutztasche, Software, Netzteil und ein Kalibrierset. Er kostet CHF 3376.00 zuzüglich Versandkosten.

Auszug aus unserem Program / unserer Tätigkeit

Graphische Antennenanalysatoren

CIA-HF Analyzer 0.4 - 54 MHz für SWR, Z, R, X usw.	CHF	664.00
VIA-Analyzer 0.1 - 54 MHz wie CIA-HF, mit Speicher	CHF	999.00
140-525 Analyzer 140 - 525 MHz für SWR, RL	CHF	1058.00

Antennenanpassgeräte und Komponenten für den Selbstbau

SAMS de HB9KOF: Ferngesteuertes Hochleistungs-Antennenanpassaystem, Komplettpreis ab CHF 3270.00

Palstar USA: KW-Matchboxen bis 3.5 kW, Wattmeter, Kunstlasten, Filter, Baluns, Hochleistungs-Rollspulen und -drehkondensatoren, HF-Leistungsrelais usw. Preise a. Anfr.

Umfassende Dienstleistungen i.S. Antennenengineering (Beratung, Konzeption, Statik, Bau- und umweltrechtliche Beurteilungen, Engineering, Ausführungsbegleitung, Sanierungen usw)

Heinz Bolli HB9KOF — **c/o HEINZ BOLLI AG** — **Ruetihofstrasse 1** — **CH-9052 Niederteufen**
Tel +41 71 333 4833 — **Fax +41 71 333 4843** — **heinz.bolli@hbag.ch** — **www.hbag.ch**

ICOM KENWOOD YAESU JRC

FUNK by GMW

GMW-ELECTRONIC, CH-5430 WETTINGEN
LANDSTRASSE 16, (Hauptstrasse/5 Schaufenster)
ÖFFNUNGSZEITEN: Di.-Fr.: 9-12 / 14-18 Uhr
Samstag bis 16 Uhr / MONTAG GESCHLOSSEN
Telefon 056 426 23 24

Auszug aus unserem Lieferprogramm

YAESU KW-Amateurfunkgeräte

FT-817ND	KW/50/144/430 MHz
FT-847	KW/50/144/430 MHz
FT-857D	KW/50/144/430 MHz
FT-897D	KW/50/144/430 MHz
FT-1000 MP-Mark-V-Field	
FT-1000 MP-Mark-V	
FT-DX-9000	High-End, KW/50 MHz

YAESU 2m/70cm-Amateurfunkgeräte

FT-2800	VHF
FT-7800E	VHF/UHF
FT-8800R	VHF/UHF
FT-8900R	29/50/144/430 MHz
FT-60E	VHF/UHF
VX-2RE	VHF/UHF
VX-5RS	50/144/430 MHz
VX-7R	50/144/430 MHz
VX-110	VHF
VX150	VHF

ICOM KW-Amateurfunkgeräte

IC-703	KW/50 MHz
IC-706MK-IIG	KW/50/144/430 MHz
IC-756 PROII	KW/50/144 MHz
IC-7400	KW/50/144 MHz
IC-7800	KW

ICOM 2m/70cm-Amateurfunkgeräte

IC W32E	VHF/UHF
IC-E90	50/144/430 MHz
IC-2725H	VHF/UHF
IC-910	144/430 MHz

KENWOOD KW-Amateurfunkgeräte

TS-480SAT	KW/50 MHz / 100 Watt
TS-480HX	KW/50 MHz / 200 Watt
TS-570DG	
TS-2000	KW/50/144/430 MHz
TS-2000X	KW/50/144/430/1200MHz

KENWOOD 2m/70cm-Amateurfunkgeräte

TH-K2E/ET	VHF
TH-K4E	UHF
TH-G71E	VHF/UHF
TH-D7E	VHF/UHF
TH-F7E	VHF/UHF
TH-D700E	VHF/UHF
TM-G707E	VHF/UHF
TM-V7E	VHF/UHF

YAESU FT-817

YAESU FT-857

WIR HABEN LAUFEND OCCASION-GERÄTE

UNSERE HAUSMARKEN:

ALINCO, AOR, DAIWA, DIAMOND, DRESSLER, GARMIN-GPS, ICOM, JRC, KENWOOD, KENPRO, MFJ, MAYCOM, MALDOL, PANASONIC, PROCOM, RF-SYSTEM, SIRTEL, SOMMERKAMP, SONY, STANDARD, TAGRA, TELEREADER, YAESU, YUPITERU usw.

Vorbehalt: Modell-, Preis- und Datenänderungen

GMW-ELECTRONIC, 5430 WETTINGEN

DL7GAG funktechnik radau DF7GJ

KENWOOD TH-G71E	2m/70cm Handfunkgerät mit Akku und Lader	CHF	437.-
KENWOOD TH-F7E	*NEW!* 2m/70cm Handfunkgerät mit Wide-SSB-Rx	CHF	501.-
KENWOOD TH-D7E/G2	*NEW!* 2m/70cm Handfunkgerät mit TNC + APRS	CHF	573.-
KENWOOD TM-G707E	2m/70cm Duoband-Mobilfunkgerät, 50/35 Watt	CHF	570.-
KENWOOD TM-V7E	2m/70cm Twinband-Mobilfunkgerät, 50/35 Watt	CHF	644.-
KENWOOD TM-D700E/G2	2m/70cm Twinband-Mobilfunk mit 1k2/9k6 TNC	CHF	857.-
KENWOOD TS-480SAT	*NEW!* KW Allmode DSP-Transceiver mit AT, 100 W	CHF	1627.-
KENWOOD TS-570DG	KW Allmode-Transceiver mit DSP-Unit, 100 W	CHF	1745.-
KENWOOD TS-2000	KW/6m/2m/70cm (23cm) DSP-Transceiver m. AT	CHF	2959.-

YAESU - ICON- KENWOOD - JRC - HOTLINE -STABO

http://www.radaufunk.com

Immer die neusten Infos und die besten Preise

Wir führen ICOM-Geräte und Zubehör – eigene Service-Werkstatt!

ICOM IC-R3E	Wideband-Rx + Color-TFT-Displ., 0.5 - 2450 MHz	Bitte anfragen!
ICOM IC-R5E	*NEW!* Wideband-RX 0.15-1300 MHz, AM/FM-N+W, 400 Sp.	Bitte anfragen!
ICOM IC-R20E	*NEW!* Wide-RX, 0.15 - 3305 MHz, AM/FM/SSB, 1250 Sp.	Bitte anfragen!
ICOM IC-W32E	2m/70cm Handfunkgerät, Akku + Lader, 5 Watt max.	Bitte anfragen!
ICOM IC-E 90	*NEW!* 6/2m/70cm Handfunkgerät, Akku+Lader, 5 W	Bitte anfragen!
ICOM IC-E 208	*NEW!* 2m/70cm Mobil, separierbare Front, 55/50 Watt	Bitte anfragen!
ICOM IC-2725E	*NEW!* 2m/70cm Mobil, separate Front, 50/35 Watt	Bitte anfragen!
ICOM IC-703	NEW! KW/6m Portable-TRX mit DSP und autom. Tuner	Bitte anfragen!
ICOM IC-706MK2G	KW/6m/2m/70cm Allmode Mobil-TRX, 100/100/50/20W	Bitte anfragen!
ICOM IC-7400	*NEW! KW/6m/2m* Allmode DSP-Trx mit AT, 100 Watt	Bitte anfragen!
ICOM IC-756PROII	*NEW!* KW + 6m Allmode DSP-Trx mit AT, Spec.-Scope	Bitte anfragen!
ICOM IC-910H	*NEW!* 2m/70cm (23cm) Allmode (DSP)-Trx, 90/75(10)Watt	Bitte anfragen!

YAESU FT-60	*NEW!* 2m/70cm-Handfunkgerät, NiMh, Lader, 5Wmax.	Bitte anfragen!
YAESU VX-2E	*NEW!* VHF/UHF μ-Duo-Handfunkgerät, Li-Ion-Akku, Lader	Bitte anfragen!
YAESU VX-5R	6/2/70cm-Handfunkgerät, mit Li-Ion-Akku, Lader	Bitte anfragen!
YAESU VX-7R	*NEW!* 6/2/70cm-Handfunkgerät, Li-Ion-Akku, Lader 5W max.	Bitte anfragen!
YAESU FT-7800E	*NEW!* 2m/70cm Mobil, separierbare Front, 55/50 W	Bitte anfragen!
YAESU FT-8800E	*NEW!* 2m/70cm Mobil, separierbare Front, 55/50 W	Bitte anfragen!
YAESU FT-817	KW/6+2m/70cm Allm.-Portable, Mikro., Antenne, 5W	Bitte anfragen!
YAESU FT-857D	*NEW!* KW/6/2m/70cm Mobil-Trx., separierbare Front	Bitte anfragen!
YAESU FT-897D	*NEW!* KW/6/2m/70cm Portable-Mobil, 100/50/20W	Bitte anfragen!
YAESU MK5-Field	*NEW!* KW Allm.-DSP-Transcvr mit Netzteil, 100 Watt	Bitte anfragen!
YAESU FT-1000MK5	*NEW!* KW Allm.-DSP-Transceiver m. FP-29, 200 Watt	Bitte anfragen!
YAESU FT-DX9000	*NEW!* KW Deluxe-Transceiver, verschiedene Versionen	Bitte anfragen!

Deutsche Handbücher sowie **2 Jahre** Garantie auf Material und Arbeit selbstverständlich!
Alle Preise inkl. Zoll und CH-Mehrwertsteuer. Änderungen wegen Kursschwankungen möglich.

Und so können Sie bestellen:
Auf Anfrage erhalten Sie eine Proforma-Rechnung und einen Einzahlungsschein für die Post oder UBS. Wir bringen, nach Einzahlung, die Ware in die Schweiz und senden Ihnen den gewünschten Artikel mit der Post zu.
Achtung! - Wir sind umgezogen. Gerne begrüssen wir Sie in unserem neuen Verkaufsbüro. Adresse: Im Silberbott 16, in D-79599 Wittlingen bei Lörrach. Als Orientierungshilfe: Von Basel-Riehen ca. 7,5 km Richtung Kandern. Vor Wittlingen rechts auf 20m Gittermast mit Antennen achten! Eigene Parkplätze direkt vor dem Eingang.

Der heisse Draht: 0049-76213072

Fa. Michael Radau, Funktechnik, Im Silberbott 16, D-79599 Wittlingen b. Lörrach
Tel. 0049 7621-3072 Fax 0049 7621-89646 eMail: radau@radaufunk.com
Verkaufszeiten: Mo-Di-Do-Fr: 10-12.30 und 14-17.30 Uhr. Samstag 10-12.30 Uhr. Mittwoch geschlossen.

Fachliteratur für den Funkamateur

Michael Wöste

Echolink für Funkamateure: Weltweite Kontakte mit PC, Funkgerät und Internet

EchoLink ist ein Programm für Windows und ermöglicht sie weltweiten Dialoge, das Funkamateuren mit geringem Aufwand weltweite Funkverbindungen über das Internet ermöglicht. Der CQ-Ruf auf einem Relais in Tasmanien oder auf Haiti ist nur einen Mausklick entfernt. Dies Buch führt detailliert in alle Aspekte der Thematik ein und beschreibt die Funktionsweise der Sprachübertragung über das Internet.
Umfang: 104 Seiten, 131 Abb.
Best.-Nr.: 4110112 Preis: € 12,80

Max Perner

Interfaces für den Amateurfunk – selbst gebaut

Dieses Buch wendet sich an Funkamateure, die ihre Station ausrüstung verbessern wollen und Spaß am Selbstbau haben. Es bietet Bauanleitungen, regt aber auch zu eigenen Entwicklungen an, dazu hat alle vorgestellten Interfaces neben sich ein individuelle Bedienungen ergänzen. Die Bauprojekte und Projekte bieten verschiedene Schwierigkeitsgrade: von einfachen Einsteigermodellen bis hin zu anspruchsvollen Interfaces. Alle Geräte und Baugruppen wurden erprobt und meist in größeren Stückzahlen erfolgreich aufgebaut. Platinenlayouts im Maßstab 1:1 und Bestückplänen erleichtern den Nachbau.
Umfang: 88 Seiten, 111 Abb.
Best.-Nr.: 4110110 Preis: € 12,80

Matthias Rauhut

SMD-Praxis für Hobby-Elektroniker: Grundlagen, Löttechnik, Platinen und Projekte

SMD bedeutet Surface Mounted Device, also „oberflächenmontiertes Bauteil". Solche Bauelemente oder Anschlüsse verwendet die Industrie schon lange, doch heute kommen auch Hobbyisten kaum noch um die Winzlinge herum. Dieses Buch macht von Grund auf mit der SMD-Technik vertraut und nimmt die Skepsis gegenüber den kleinen Teilen. Bei SMDs gibt es nicht um eine völlig neue, sondern nur um eine etwas anspruchsvollere Technik als bisher. Dafür, wie man die kleinen Bauelemente mit der heißen Hand lötet und mit ihnen experimentiert, bietet der Hobbyist ein paar gute Tipps und Tricks, die er hier findet. Dieses Buch mit über 100 Bildern bietet nicht nur eine Fülle nützlicher Hinweise, sondern auch konkrete Nachbauprojekte.
Umfang: 64 Seiten, 102 Abb.
Best.-Nr.: 4110111 Preis: € 9,00

Klaus Büttcher / Frank Sichla

Amateurfunk-antennen mit geringem Platzbedarf

Heute können nur noch wenige Funkamateure in DL große Antennen benutzen, denn das Land ist sehr dicht besiedelt. Wenn man jedoch keine einfache Antenne aufhängen kann, sondern nur eine kompakte Sonderbauform, benötigt man kreatives Vorschläge, Erfahrungen und Lösungen. Hier sind sie in diesem Buch werden vielfältige praktische Möglichkeiten für Antennen mit geringem Platzbedarf beschrieben. Über 300 Bilder machen die eigene Anwendung der erprobten Konzepte leicht. Ganz nebenbei wird klar, dass mechanisch verkürzte Antennen keineswegs nur „Hilfsantennen" darstellen.
Umgang: 200 Seiten, 306 Abb.
Best.-Nr.: 4110107 Preis: € 17,80

Frank Sichla

Blitz- und Überspannungsschutz für Antennen, Geräte und Anlagen

Dieses Buch beschreibt den Praktiker die Ausführung von Blitz- und Überspannungsschutz Schritt für Schritt und nach einzelnen Vorschriften. Es führt leicht verständlich in die Thematik „Blitz- und Überspannungsschutz" ein und schildert dann ausführlich die Praxis des allgemeinen Gebäudeblitzschutzes, des Blitzschutzes von Antennen sowie den Überspannungsschutzes von Anlagen und Geräten. Ein einheitliches und kompaktes Buch gibt es darzu nicht.
Umfang: 84 Seiten Format: 165 x 230 mm, Abb.: A2
Best.-Nr.: 4110105 Preis: € 9,80

Peter Nowakowski

HF-Messungen für den Funkamateur

HF-Messungen sind für den Funkamateur unentbehrlich. Das Buch beschreibt die wichtigsten – ob genaue und besonders preisgünstige Verfahren! Funkamateure und andere an der Hochfrequenz interessierte erhalten anprobte und praxisnahe Vorschläge für den Eigenbau von HF-Generator, Messbrücke und einfachem Messzubehör. Darüber werden Messungen und Untersuchungen an Antennen, Antennenanlagen und Koaxkabeln, Zweidrahtleitungen, Schwingkreisen und Filtern, aber auch Röhren, Empfängern und einigen Bauteilen beschrieben. Alle Messungen werden Schritt für Schritt erklärt. Der Autor ist seit 20 Jahren Funkamateur und war jahrelang als Entwicklungsingenieur für HF-Geräte in der Industrie tätig.
Umfang: 76 Seiten, 140 Abb.
Best.-Nr.: 411 0104 Preis: € 9,80

Eckart K.W. Mahrwald

Amateurfunk-Lehrgang für das Amateurfunk-zeugnis Klasse 3

Dieser Lehrgang basiert auf dem Prüfungsfragenkatalog der Regulierungsbehörde für Post und Telekommunikation (RegTP). Alle darin vorkommenden Themen aus den Bereichen Grundlagen der Elektrotechnik, Elektronik sowie Sender- und Empfängertechnik, Antennentechnik und Messtechnik aus dem Bereich „Technische Kenntnisse" werden ausführlich erläutert. Die Erfahrung mit praktischen Amateurfunk-Lehrgängen wurde genutzt, um dem Prüfling in die Lage zu versetzen, jede Frage aus dem Fragenkatalog richtig zu beantworten.
Umfang: 248 Seiten, 195 Abb., 3. Auflage
Best.-Nr.: 411 0064 Preis: € 14,80

Thomas Ziegler

Alles über ATV Die Praxis des Amateurfunk-Fernsehens

ATV, Amateur-Television, oder Amateurfunk-Fernsehen ist schon eine feine Sache. Besonders spannend daran ist, dass man nie weiß, was man zu sehen bekommt. ATV ist aber absolut live und spontan. Dieses Buch berichtet anschaulich, aus der Praxis des Amateurfunkfernsehens. Der Leser versteht schnell, welche Komponenten er für den Einstieg benötigt und spürt immer mehr, dass ATV längst keine Domäne von Experten mehr ist, sondern bereits mit wenigen Grundkenntnissen und einfachem Equipment betrieben werden kann.
Umfang: 100 Seiten, 159 Abb.
Best.-Nr.: 411 0083 Preis: € 12,50

Eckart K. W. Mahrwald

Amateurfunklehrgang für das Amateurfunkzeugnis Klasse 1 und 2 Technik

Dieser Lehrgang basiert auf dem Prüfungsfragenkatalog der Regulierungsbehörde für Telekommunikation und Post (RegTP). Alle darin vorkommenden Themen aus den Bereichen Mathematische Grundlagen, Elektrotechnik, Elektronik sowie Sender- und Empfängertechnik, Übertragungstechnik, aber auch Antennen- und Messtechnik aus dem Bereich „Technische Kenntnisse" werden ausführlich erläutert. Für den Erfolgen der Abschnitten für das Amateurfunkzeugnis Klasse 1 ist ein Manuskriptgang erhältlich.
Umfang: 312 Seiten, 472 Abb.
Best.-Nr.: 411 0089 Preis: € 17,80

Das gesamte Zeitschriften- und Bücherprogramm erhalten Sie unter www.vth.de oder fordern Sie einfach den kostenlosen Verlagsprospekt an unter:

Der vth-Bestellservice

✉ Verlag für Technik und Handwerk GmbH, Robert-Bosch-Str. 4, 76532 Baden-Baden
☎ (0049)7221/508722 per Fax (0049)7221/508733, E-Mail: service@vth.de

AZB
7220 Schiers

7819
USKA Archiv
c/o Dr. O. Gisler, HB9AXI
Auf Weinbergli 14
6005 Luzern

HAM RADIO
FRIEDRICHSHAFEN

Die Nr. 1 in Europa!

30 Jahre Internationale Amateurfunk-Ausstellung

24.–26.6.2005

Neue Messe Friedrichshafen

mit 56. Bodenseetreffen des DARC

- Europas Top-Treff des Amateurfunks
- Mit dem Spitzenangebot aus der Funk-, Elektronik- und CB-Technik
- Riesiger HAM-Flohmarkt

MESSE FRIEDRICHSHAFEN

DARC

Fr. bis Sa. 9 – 18 Uhr
So. 9 – 15 Uhr
www.hamradio-friedrichshafen.de