old man

Organ der Union Schweizerischer Kurzwellen-Amateure
Organo dell'Unione Radioamatori di Onde Corte Svizzeri
Organe de l'Union des Amateurs Suisses d'Ondes courtes

05
2006

NEW PRODUCT NEWS

HF/50 MHz TRANSCEIVER

FT DX 9000

DX DNA

In the fifteen years since it was born,
the FT-1000D has been recognized as the apex of performance
among elite-class HF base stations.

Now experience the rebirth of the renowned FT DX series,
bearing the electronic DNA from the FT-1000D
but advanced far more than just one generation. Or even two. . .

The radio... YAESU

Choice of the World's top DX'ers

HOTLINE

HOTLINE S.A., Via Magazzini Generali 8, 6828 Balerna (CH)
Tel.+41 (0)91 683 20 91 - Fax +41 (0)91 683 34 44
http://www.hotline-int.ch - info@hotline-int.ch

74. Jahrgang **old man 5** Mai 2006

ORGAN DER UNION SCHWEIZERISCHER KURZWELLEN-AMATEURE
ORGANE DE L'UNION DES AMATEURS SUISSES D'ONDES COURTES
ORGANO DELL'UNIONE RADIOAMATORI DI ONDE CORTE SVIZZERI

Redaktion:	René Hueter (HB9ATX), Neuwillerstrasse 5, 4153 Reinach
Redaktion Technik-Teil:	Dr. Peter Erni (HB9BWN), Römerstrasse 32, 5400 Baden
Rédaction Francophone:	Werner Tobler (HB9AKN), Chemin de Palud 4, 1800 Vevey
Inserate und Ham-Börse:	Marianne Schütz (HB9XAM), Alpenblickweg 3, 4800 Zofingen, Telefon 062 752 82 80, Fax 062 752 82 88 Annahmeschluss für Ham-Börse 5., Inserate 10. des Vormonats.
Herausgeber:	USKA, 5000 Aarau
Auflage:	am 1.2. 2006: 4050 Exemplare
Druckerei:	AG Buchdruckerei Schiers, 7220 Schiers

Union Schweizerischer Kurzwellen-Amateure / Union des Amateurs Suisses d'Ondes courtes

Clubrufzeichen:	HB9A und HB9HQ
Internetseite:	www.uska.ch; E-Mail: hq@uska.ch
Briefadresse:	USKA-Sekretariat,Postfach 74, 8304 Wallisellen
Präsident:	Dr. Willy Rüsch (HB9AHL), Bahnhofstrasse 26, 5000 Aarau
Vizepräsident:	Georges Strub (HB9DUH), Postfach 455, 1213 Petit-Lancy 1
Sekretärin:	Yvonne Thiemann (HB3YFG), Postfach 74, 8304 Wallisellen
Kassier, Adressverwaltung	Andreas Thiemann (HB9JOE), Lägernstrasse 7A, 8304 Wallisellen
KW-Verkehrsleiter:	Vakant
UKW-Verkehrsleiter:	Pirmin Kühne (HB9DTE), Gärteli 6, 3210 Kerzers
Digital-Verkehrsleiter:	Toni Schelker (HB9EBV), Allmendstrasse 134, 4058 Basel
Verbindungsmann zur IARU:	Dr. Willy Rüsch (HB9AHL), Bahnhofstrasse 26, 5000 Aarau
Verbindungsmann zu Behörden Schweiz:	Peter Demme (HB9AAL), Längackerstrasse 9, 2560 Nidau
Sekretariat:	Yvonne Thiemann (HB3YFG), Postfach 74, 8304 Wallisellen Tel. 044 883 72 88, Fax: 044 883 72 90, E-Mail: hq@uska.ch
Kasse:	Andreas Thiemann (HB9JOE), Lägernstrasse 7A, 8304 Wallisellen Postkonto 30-10397-0, USKA Schweiz, Bern
QSL-Vermittlung:	USKA-QSL-Service, Postfach 217, 5080 Laufenburg
Warenverkauf:	Daniela Kühne (HE9ZLK), Gärteli 6, 3210 Kerzers FR
Bibliothek:	Franz Stutz (HB9BVV), Langwiesstrasse 6, 5330 Zurzach
Antennenkommission:	Koordination, Fred Tinner, (HB9AAQ), Giessen, 9469 Haag
Störschutzkommission:	Entstörmaterial bei Walter Abplanalp (HB9ZS), Reithallenweg 5, 8200 Schaffhausen, Tel. 052 624 05 95
Koordinator der Relaisfrequenzen:	Renato Schlittler (HB9BXQ), Florastrasse 32, 8008 Zürich
Bandwacht:	Bruno Hess, HB9KOI, Fidesstrasse 6, 9006 St. Gallen
Helvetia-Diplom, HF/VHF/UHF/Mikrowellen sowie WAC-, WAS-, WAZ-Diplom:	Kurt Bindschedler (HB9MX), Strahleggweg 28, 8400 Winterthur

Jahresbeitrag: *(einschliesslich old man)*	Aktivmitglieder Fr. 75.–; Passivmitglieder Fr. 65.–; Jungmitglieder Fr. 40.–; Auslandmitglieder Fr. 75.–; Old-man-Abonnement: Fr. 55.–; CEPT Fr. 70.–; Übersee Fr. 80.–.

Redaktionsschluss (für Inserate 5 Tage später)	**Juni-Nummer**	**5. Mai 2006**	10 Ausgaben pro Jahr
	Juli-August Nummer	**5. Juni 2006**	

old-man-Inhalt

USKA 4-16 / 22-23

Adressen undTreffpunkte der Sektionen 4
Editorial 6
Funkamateur des Jahres 2005 7
Radioamateur de l'année 2005 7
Neue Prüfungsafgaben 8
Wo wird für Nachwuchs gesorgt? 9
Neues zum RTVG 10
Unser Recht auf eine Antenne 11
Die USKA in Zahlen 12
Bandwacht-Bericht 13
Le coin des Romands 14
Gesucht: 12 Kontester ... 16
USKA Jahrestreffen 2006 22
Funken mit HB9A und HB9HQ 23

HF ACTIVITY 17

Kontest-Kalender 17

DX 18-19

Die DX-Welt im März 18
DX Calendar und QSL-Informationen 19

Continuous Waves 20

SATELLITE 21

Satellite News 21

Diplome 23

Neue Diplome 23

TECHNIK/Technique/Tecnica 27-29

Blitzschutz (Teil 4) 27

ECHO 30-31

Zum 80. Geburtstag ... 30

VERSCHIEDENES/Divers/Diversi

EME-Verbindungen 24
SOTA 25
Leserbriefe 32
Es war kein Aprilscherz ... 32
AFU-Flohmarkt auf der Birch 33
Treffen für DX-Interessierte 33
Der EVU sucht ... 33
Der old man im Internet 33
Peilen 34
SK Henri Buillard HB9RK 34
Mutationen/*Mutations* 35
Ham-Börse/*Petites annonces*/ Inserenten/*Annonceurs* 35/37

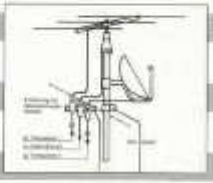

Zum Titelbild
Willkommen beim BAKOM,
im Vordergrund Urs Thomi, gespannt lauschen die Zuhörer, was die neuen Prüfungsaufagen beinhalten.
Bericht Seite 8

Adressänderungen bitte nur dem Kassier Andreas Thiemann melden. E-Mail: kassa@uska.ch

Haftungsausschluss
Für die Funktion oder Sicherheit von im old man veröffentlichten Schaltungen, Bauanleitungen und dergleichen kann keine vertragliche oder ausservertragliche Haftung übernommen werden. Die Beiträge wurden vor der Veröffentlichung geprüft. Fehler können nicht ausgeschlossen werden, und der Nachbau oder die sonstige Verwendung der Beiträge geschieht ausschliesslich auf eigene Gefahr.

Bitte benützen Sie im E-Mail-Verkehr mit dem USKA-Vorstand und seinen Mitarbeitern die folgenden E-Mail-Adressen:

Präsident	presi@uska.ch	Dr. Willy Rüsch
Vize-Präsident	vize@uska.ch	Georges Strub
Sekretariat	sekr@uska.ch	Yvonne Thiemann
Sekretariat	hq@uska.ch	Allgemein
Kassier	kassa@uska.ch	Andreas Thiemann
KW-Verkehrsleiter	hf@uska.ch	vakant
NMD-Kommission USKA/HTC	nmd@uska.ch	Hugo Huber
UKW-Verkehrsleiter	vhf@uska.ch	Pirmin Kühne
Verbindungsmann IARU	iaru@uska.ch	Dr. Willy Rüsch
Verbindungsmann Behörden	behoerden@uska.ch	Peter Demme
Digital-Verkehrsleiter	digi@uska.ch	Toni Schelker
An alle Vorstandsmitglieder	vorstand@uska.ch	
Redaktion old man	redaktion@uska.ch	René Hueter
Inserate und Hambörse	inserate@uska.ch	Marianne Schütz
PR-Manager	public@uska.ch	Dr. Willy Rüsch
Bibliothek	biblio@uska.ch	Franz Stutz
Archiv	archiv@uska.ch	Dr. Othmar Gisler
QSL-Vermittlung	hb9dig@hotmail.com	USKA QSL Service
Warenverkauf	shop@uska.ch	Daniela Kühne
DXCC-Kartenchecker	DXCCcard@uska.ch	Kenton A. Dean
Antennenkommission	g_ant@uska.ch	Koordination
Störschutzkommission	emv@uska.ch	Walter Abplanalp
Bandwacht	guard@uska.ch	Bruno Hess
Frequenzkoordinator	qrg@uska.ch	Renato Schlittler
Homepage USKA	webmaster@uska.ch	Pirmin Kühne
Verkehrshaus HB9O	hb9o@uska.ch	Beat Unternährer

Adressen und Treffpunkte der Sektionen / Adresses et réunions des sections

Aargau; HB9AG
Siegbert Semling (HB9LES), Postfach 2, 5413 Birmenstorf. 1. Freitag d. M. im Restaurant Sonne, Windisch. Sektions-Sked: Jeden Montag 20.00 HBT 21,200 und 145,325 MHz. Internet: www.hb9ag.ch

Associazione Radioamatori Ticinesi (ART), HB9H RV61 145,6725 MHz
Casella postale 2501, 6500 Bellinzona. – Claudio Croci (HB9MFS) – Ritrovi: il sabato alle 14.00, presso la sede sociale al Ristorante delle Alpi, Monte Ceneri. Mendrisio venerdi ore 21.00 Ex Scuole Comunali di Rancate.

Basel, HB9BS Relais 145.600; 439.325; 438.675 MHz.
Hans Wermuth (HB9DRJ), Steinbühlallee 33, 4054 Basel. Stamm Donnerstag 20 Uhr, Parkrestaurant Lange Erlen, Basel. Mitgliederversammlungen gemäss Jahresprogramm im QUB oder www.hb9bs.ch

Bern, HB9F RV52 145.650, RV56 145.700, RU714 438.925, RU724 439.050 MHz
Postfach 8541, 3001 Bern, Roland Elmiger, HB9GAA, Brunnenhaldenstrasse 8, 3510 Konolfingen. Internet: www.hb9f.ch. Saal- und Freizeitanlage, Radiostr. 21+23, 3053 Münchenbuchsee, letzter Mittwoch des Monats 20.00 Uhr.

Biel-Bienne, HB9HB
Willy Wirz (HB9BYB), Mettstrasse 90, 2504 Biel/Bienne. Restaurant Bahnhöfli, Mett, Poststrasse 37, 2504 Biel-Bienne. 2. Dienstag des Monats 20.00 Uhr./2ème mardi du mois à 20h.

Fribourg, HB9FG V34 145.425, RU720 439.000 MHz
Case postale, 1701 Fribourg. Président Nicolas Ruggli (HB9CYF), Strassweidweg 21, 3147 Mittelhäusern. E-Mail: hb9cyf@uskafr.ch, Internet: www.uskafr.ch. Dernier mercredi du mois au restaurant du Sarrazin à Lossy près de Belfaux. QSO section le dimanche à 10.30 sur HB9FG.

Funk-Amateur-Club Basel (FACB), HB9BSL V28 145.350 MHz
Postfach, 4004 Basel. Präsident: Samuel Plüss. HB9BNQ, Waldhofstrasse 30, 4310 Rheinfelden. Stamm Freitag ab 20 Uhr Restaurant Hübeli, Münchenstein. Mitgliederversammlung gemäss Programm: www.qsl.net/hb9bsl.

Genève, HB9G RU728 439.100 MHz
Case postale 112, 1213 Petit-Lancy 2. Stamm les jeudis dès 20h: école Cérésole, Ch. de la Vendée 31, Tél.: 022 / 793 85 85. Président: Eric Margot (HB9IAB), hb9iab@uska.ch

Glarnerland, HB9GL RU718 438.975 MHz (Glarus); RU750 439.375 (Zürich)
Renato Schlittler (HB9BXQ), Florastrasse 32, CH-8008 Zürich; Stamm siehe www.hb9gl.ch

Jura HB9DJ 145.425 MHz
Rémy Rubin (HB9CMR), rue Neuve 72, 2740 Moutier. Réunions le 2e et 4e vendredis du mois dès 20 heures, au local du club, rue de la Ribe 8, 2823 Courcelon.

Luzern, HB9LU RV48 145.600 MHz, Montag 20.00 HBT
Präsident: René Sigrist, (HB9AAI). Stamm 3. Freitag d. M. im Restaurant Falken Ebikon, 20 Uhr, Internet: www.hb9lu.qrv.ch, E-Mail: www.hb9lu@qrv.ch

Montagnes neuchâteloises, HB9LC V18 145.225 (Echo), U282 433.525 MHz
Degoumois Pierre André (HB9HLV). Case postale 1489, 2301 La Chaux-de-Fonds. Rencontres chaque 3ème vendredi du mois à 20 heures au Café Le Jurassien, Numa-Droz 1, 2300 La Chaux-de-Fonds. QSO de section: Le jeudi précédent la réunion à 20 h, fréquence 145,550 MHz.

Monte Ceneri, HB9EI RV48 145.600 MHz, RU694 438.675 MHz
Casella postale 216, 6802 Rivera. Tino Righini (HB9BZM). Ritrovi: martedi ore 20.00, sabato ore 14.00 presso Ristorante delle Alpi, Monte Ceneri.

Neuchâtel, HB9WW
Activité journalière sur 145.3375, QSO de section le dimanche matin à 11h00 sur 145.3375, activité BLU le mercredi soir de 20h00 à 22h00 sur 144 MHz, 432 MHz et 1296 MHz. Case postale 3063, 2001 Neuchâtel. Stamm 2ème vendredi du mois au Buffet de la Gare de Bôle, Rue de la Gare 32, 2014 Bôle, (sauf juillet-août). Président: Florian Buchs (HB9HLH).

Oberaargau, HB9ND
Werner Wieland (HB9APF), Bleichihof-Weg 20, 4932 Lotzwil. 2. Freitag des Monats, 20.15 Rest. Neuhüsli in Langenthal, ausser Juli, Aug. und Dez.

Pierre-Pertuis, HB9XC RU698 438,725 MHz, RU750 439,375 MHz
Patrick Eggli (HB9OMZ), 26, chemin des Vignes, 2503 Bienne. Dernier vendredi réunion mens., Hôtel de La Truite, Péry à 20 h, QSO de section 3e dimanche du mois sur RU698 438.725 MHz à 20.15.

Radio-Amateurs Vaudois (RAV), HB9MM RV48 145,600, RU708 438,850 MHz
Emanuel Corthay (HB9IJI) Case postale 7270, 1002 Lausanne. Rencontres vendredi dès 20h, au local des RAV, ferme E. Pittet, 1041 Villars le Terroir (JN36HP). QSO de section: le samedi à 11h30 sur HB9MM, 145,600 MHz.

Regio Farnsburg, HB9FS RU702 438,775, PR 438,100 MHz
Rudolf Dobler (HB9CQL), Gründenstrasse 13, 4132 Muttenz, Hock jeden letzten Sonntag im Monat im Birch ab 10 Uhr.

Rheintal, HB9GR RV48 145,600 MHz
Urs Sigrist (HB9MPN), Oberalpstrasse 43, Postfach 560, 7000 Chur, hb9mpn@uska.ch, Treffpunkte: Sonntag 10 Uhr, Restaurant Krone Masans, Chur und 2. Freitag des Monats ab 20 h Hotel Buchserhof, Buchs SG.

Rigi, HB9CW V16 145.525 MHz, RU706 438,825 MHz
Hans Müri (HB9CW), Chräbelstrasse 3, 6410 Goldau; Tel. 041 / 855 2502, Mob:079 340 2669, Stamm 2. Donnerstag des Monats des Restaurant Bahnhof, Cham.

St. Gallen, HB9CC V30 145,375 MHz
Robert Sutter (HB9KOG), Hinterberg 15, 9014 St. Gallen, Tel. P: 071 277 00 01, Tel. G. 071 224 56 02.
1. Dienstag des Monats, Restaurant Hirschen, Rorschacherstrasse 109, 9000 St. Gallen.

Schaffhausen, HB9AU RU722 439.025 MHz, (So 10.00 HBT)
Daniel Kägi (HB9IQY), Büelenweg 1, 8820 Wädenswil. Jeden 2. Freitag des Monats ab 19.30 Uhr Rest. Alter Emmersberg, Bürgerstrasse 49, 8200 Schaffhausen oder gemäss Programm: www.qslnet.de/hb9au/

Solothurn, HB9BA RU696 438,700 MHz
Walter Trachsel (HB9RNQ), E-Mail: hb9rnq@bluewin.ch; Postfach 523, 4503 Solothurn. Mittwochabend in der USKA-Hütte Solothurn, Segetzstasse; Parkplätze beim Westbahnhof.

Thun, HB9N V46 145,575 MHz
Daniel Schuler (HB9UVW), Chalet Tuerli, 3636 Längenbühl. e-mail:hb9uvw@uska.ch, Internet: www.hb9n.ch, Restaurant Kreuz, Allmendingenstr. 6, 3608 Thun: 3. Donnerstag d. M. 20h (ausgenommen Juli und Dezember).

Uri/Schwyz, HB9CF RV53 145,6625, RU706 438,825 MHz
Matthias Schumacher (HB9JCI), Kreuzmatte 32e, 6430 Schwyz. Stamm jeden 2. Freitag im Monat, ab 20 Uhr, abwechslungsweise im Kanton Uri oder Schwyz. Die genauen Stamm-Daten können unter www.hb9cf.ch entnommen werden. Sonntags-Runde ab 11 Uhr Relais Amsteg-Arni 145,6625 MHz oder via Echolink Nr. 43416.

Wallis/Valais, HB9Y Stamm und Infos: www.hb9y.ch
Bas-Valais: RV60: 145.750 MHz, RU692: 438.650 MHz (EchoLink); Oberwallis: RV50: 145.625, RU694: 438.675 MHz (EchoLink); Adresse de la section: USKA-Valais, Pont Crittin 2c, 1955 Chamoson; e-mail: secretariat@hb9y.ch. Président: HB9DVD, Marc Torti, e-mail: secretariat@hb9y.ch

Winterthur, HB9W 51.490 FM (So 10.30), V28 145.350, RU732 439.150MHz
Hans Wehrli (HB9AHD), Postfach 2490, 8401 Winterthur. Jeden 1. Mittwoch des Monats, 20.15 Uhr Stamm; jeden Mittwoch ab 20.15 Hock, Restaurant Tössrain, Wieshofstrasse 109, 8408 Winterthur.

Zug, HB9RF RU694 438,675 MHz
Peter Sidler (HB9PJT), Rebhaldenstrasse 11, 8910 Affoltern a Albis. Treffpunkt: 1. und 3. Donnerstag des Monats, 19.30 im Klublokal am Zählerweg 11, 6301 Zug. (ehem. L&G Areal Bau 16, 7. Stock, Raum «Bern». e-mail: hb9pjt@uska.ch; Internet: www.qsl.net/hb9rf

Zürcher Oberland, HB9ZO RU738 439,225 MHz
Hansrudolf Vogelsanger HB9SFC, e-mail: hb9sfc@uska.ch oder hb9zo@uska.ch
Stamm letzter Mittwoch des Monats ab 19.30 im Restaurant Seestern, Seefeldstrasse 7, 8610 Uster.

Zürich, HB9Z V42 145.525, RU692 438.650 MHz
Rudolf Treichler (HB9RAH), Sagi 1, 8833 Samstagern. Klublokal Limbergstrasse 617, 8700 Küsnacht ZH; Öffnungszeit: Dienstag ab 20.00. Monatsversammlung 1. Dienstag des Monats, 20 Uhr.

Zürichsee, HB9D
Ernst Brennwald (HB9IRI), Bergstrasse 195, 8707 Uetikon am See. Stamm gemäss Jahresprogramm unter: www.hb9d.org.

Es ist mal wieder soweit.

An einem schönen Samstag morgen fahre ich so gegen 10 Uhr in unsere Militärbaracke, die die Sektion HB9FS der Armee abgekauft hat. Mittlerweilen ist sie zum Clublokal umgebaut und beherbergt ein ansehnliches Funk-Shak sowie eine super Antennenanlage. Ich mache also alles bereit, damit ich ein paar schöne QSOs fahren kann. Als Digital-TM bin ich natürlich auch ein Fan der digitalen Betriebsarten. Also stelle ich meinen Transceiver auf 14085 KHz ein und halte nach RTTY-Stationen Ausschau. Es ist zwar nicht gerade berauschend, was ich in meiner Wasserfall-Anzeige zu sehen bekomme, aber es gelingen mir doch einige schöne QSOs, zum Teil auch DX-Stationen zu arbeiten.

Und dann plötzlich schlägt es im wahrsten Sinnes des Wortes 13. Ich schaue auf meine Stationsuhr, es ist 13 Uhr. Also 12 Uhr UTC (Winterzeit). Meine Wasserfall-Anzeige überquillt fast. Eine RTTY-Station neben der anderen ist plötzlich zu sehen. Was ist passiert? Natürlich, es hat mal wieder einer der wöchentlich stattfindenden RTTY-Conteste begonnen. An ein schönes QSO ist ab sofort nicht mehr zu denken. Die Contest-Stationen machen sich hinunter bis in den PSK31-Bereich und hinauf bis in den SSB-Bereich breit. Und dies auf allen Bändern, die für Conteste zugelassen sind.

Ich habe mal im Contest-Kalender des DARC nachgeschaut und musste feststellen, dass praktisch an drei Wochenenden im Monat ein RTTY-Contest abgehalten wird. Feststellen konnte ich aber auch, dass dieser Kalender keinen Anspruch auf Vollständigkeit hat. Denn es sind wesentlich mehr. Nun, ich denke dabei an jene Funkkollegen, welche beruflich oder familiär bedingt, nur am Wochenende Zeit finden, sich an die Station zu setzen um einige QSOs zu fahren. In RTTY ist dies fast ein unmögliches Unterfangen. Was mich aber bei einem der Conteste „auf die Palme" gebracht hat, war der Inhalt des Datenaustausches. Wenn Rapport, Locator und laufende Nummer durchgegeben werden, mag das ja noch irgendwie Sinn machen. Ich habe aber einen Contest mitgelesen bei dem lediglich das Alter des OP durchgegeben wurde. Jetzt warte ich nur noch darauf, bis ein Landesverband noch ein freies Wochenende findet, um einen RTTY-Contest durchzuführen, in dem die Kragenweite und die Schuhgrösse des OP durchgegeben werden muss.

Ich möchte hier ausdrücklich erwähnen, dass ich absolut kein Contest-Gegner bin. Conteste müssen sein, nicht zuletzt verteidigen wir damit unsere AFU-Bänder. Aber bitte geneigte Leser/in, wird hier nicht die Betriebsart RTTY und nicht zu Letzt der Amateurfunk ad absurdum geführt. Ich weiss, ein irgendwann eingeführter Contest wird nicht gestrichen, nur weil ein OM aus der Schweiz sich darüber nervt. Aber wir können etwas dafür tun, dass die wenigen Wochenenden, die noch RTTY frei sind, dies auch bleiben.

Toni, HB9EBV

Funkamateur des Jahres 2005

Wir möchten Paul Rudolf, HB9AIR, zum „Funkamateur des Jahres" empfehlen.

Paul hat in diesem Jahr bei den Europameisterschaften im Amateur Radio Direction Finding in der 144-MHz-Kategorie die Bronzemedaille und in der 3,5-MHz-Kategorie die Goldmedaille in der Alterskategorie M60 gewonnen.
Es ist dies die erste Goldmedaille, die ein Schweizer an einer Europameisterschaft erringen konnte, abgesehen von früheren sehr guten Ergebnissen an Welt- und Europameisterschaften, an denen Paul teilgenommen hat.
Diese Erfolge kommen nicht von ungefähr, Paul hat fleissig für diesen Anlass trainiert, konnte er doch in der seinem Alter entsprechenden Kategorie an der EM laufen und sich auch entsprechende Chancen ausrechnen, obwohl die Konkurrenz aus dem Osten Europas immer noch sehr gross ist, sie haben auch an diesem Wettbewerb fast alle Medaillen nach Hause geholt.

Es sind aber nicht nur die Ergebnisse, welche Paul in dieser Meisterschaft erzielt hat, sondern er setzt sich auch seit vielen Jahren für die Belange des Peilsportes in unserem Land ein.
Monat für Monat organisiert oder koordiniert er unermüdlich Peil-Fuchsjagden und ist auch mit Rat und Tat jederzeit bei allen Problemen behilflich, sei es im Peilerbau oder in der Peiltechnik.
In diesem Jahr hat Paul auch die Schweizer Peilmeisterschaft - welche nach einer längeren Pause hoffentlich wieder mehr Anhänger gefunden hat - mit Hilfe seiner xyl im Alleingang tadellos organisiert, er hat sich auch bemüht, bei unserem Nachbar in DL das auch im Orientierungslauf verwendete moderne Zeimesssystem „Sport Ident" einzusetzen.
Der Peilsport ist in der Familie Rudolf schon lange Tradition, sind doch seine Eltern Paul und Alice den meisten von uns als begeisterte Peiler bekannt, aber auch Paul, HB9AIR, sorgt in seiner Familie für den Erhalt der Tradition. Sein Sohn Daniel, HE9WOF, ist aktiver Peiler, der Enkel hat mit 2 Jahren schon Bekanntschaft mit einem Peiler gemacht.
In der heutigen Zeit, wo alle von Fitness und Bewegung reden, ist der Peilsport eine sinnvolle Bereicherung von unserem Hobby, mit einer körperlichen Betätigung im Freien, möge Paul, HB9AIR, allen ein Vorbild sein.

Im Namen der Sektion Basel
René Hueter, HB9ATX

Radioamateur de l'année 2005

Nous aimerions vous recommander Paul Rudolf, HB9AIR, en qualité de «radioamateur de l'année».
Paul a obtenu cette année la médaille de bronze dans la catégorie 144 MHz lors du championnat européen de radiogoniométrie, et encore la médaille d'or dans la catégorie 3,5 MHz dans la classe d'âge M60.
C'est la première médaille d'or gagnée par un Suisse lors d'un championnat européen. Lors de championnats précédents la Suisse avait déjà obtenu d'excellents résultats, et Paul y était. Cette victoire n'est pas le fruit du hasard, Paul s'entraîne avec beaucoup d'assiduité pour pouvoir courir dans sa catégorie d'âge et augmenter ses chances, malgré une vice concurrence des pays de l'Est qui sont toujours très forts et qui ramènent toujours presque toutes les médailles à la maison.
Mais il n'y a pas que les résultats obtenus par Paul lors de ce championnat; depuis de nombreuses années il s'engage aussi pour trouver des emplacements de goniométrie dans notre pays. Mois après mois il organise et assure inlassablement le bon déroulement de chasses au renard, et il est toujours présent pour donner des trucs et de bons conseils permettant de venir à bout des problèmes lors de la construction de goniomètres, et d'améliorer sa technique de goniométrie.

Cette année Paul a réactivé le championnat suisse de radiogoniométrie qui, après une longue interruption, a retrouvé espérons le des adeptes. Il a organisé cela seul, avec l'aide de son XYL. Et avec nos voisins en DL il a mis en route le moyen de chronométrie moderne qui a pour nom «Sport Ident».
L'activité sportive en matière de goniométrie est une vieille tradition familiale, car ses parents Paul et Alice étaient déjà connus dans le milieu pour leurs qualités; Paul HB9AIR veille aussi à ce que cette tradition subsiste dans la famille. Son fils Daniel, HE9WOF, est un actif en matière de goniométrie, et son neveu a déjà fait connaissance de cette activité il y a deux ans. Aujourd'hui où tout le monde prône le fitness et le mouvement, la goniométrie est une partie de notre hobby correspondant à cela, avec la pratique de l'activité physique en plein air, et Paul, HB9AIR, en est un exemple.

Au nom de la section Bâle
René Hueter, HB9ATX

Es ist soweit ...
Neue Prüfungsaufgaben

Warum neue Prüfungsaufgaben:
Die Weltradiokonferenz 2003 hat einiges im Amateurwesen bewegt, so wurde als wesentliche Änderung das Morsen als Prüfungsfach ersatzlos gestrichen. Aber auch die Amateuraktivitäten haben sich in den letzten Jahren verändert, neue Betriebsarten sind dazugekommen und werden rege benutzt. Dem gegenüber standen Prüfungsaufgaben, die anfang 1980 entwickelt und seither angewandt wurden. Dazu kam, dass sich auch die CEPT Gedanken über die Harmonisierung der Prüfung machte und die TR 61-02 (siehe *www.ero.dk*) überarbeitet wurde.

Diese Tatsachen bewogen die USKA, zusammen mit dem BAKOM eine Kommission zu bilden und mit dem Auftrag auszustatten, die Prüfungsaufgaben zu überarbeiten und an die Bedingungen der CEPT und dem neuesten Stand der Technik anzupassen. Die entsprechende Kommission, 2 Vertreter des BAKOM, 6 Mitglieder der USKA, machte sich anfang 2004 an die Arbeit und formulierte folgende Zielsetzung:

- die Anforderungen der TR 61-02 sind zu erfüllen
- die Prüfung soll technisch gesehen nicht schwieriger werden
- komplizierte Rechengänge über mehrere Schritte sollen vermieden werden, so dass einfache mathematische Kenntnisse genügen
- die Aufgaben sollen praxisbezogen, klar formuliert und illustriert sein und
- sie sollen mit dem verlangten Wissen in 75 Minuten gelöst werden können.

Willkommen beim BAKOM
Am 18. März konnte die Arbeit, die in verschiedenen Sitzungen vorbereitet und beim BAKOM zusammengetragen und in eine saubere Form – klassiert nach HB9 und HB3 Prüfungen - gebracht wurde, in den Räumen des BAKOM einem interessierte Publikum vorgestellt werden. Circa 50 Personen, interessierte Kursleiter der Sektionen aus allen Sprachregionen der Schweiz, Vertreter des Vorstandes und der vorbereitenden Kommission, aber auch des Fürstentums Liechtenstein fanden sich zu diesem Anlass zusammen, Urs Thomi orientierte über den neuen, 135 Seiten umfassenden Fragenkatalog, während Peter Kumli, ebenfalls Vertreter des BAKOM, über die, die Vorschriften und Reglemente betreffenden Fragen orientierte. Dabei kann festgehalten werden, dass der wie bisher vermittelte Stoff, z. B. nach den Büchern von E. K. W. Moltrecht oder ähnlichen den Umfang der HF-Technik zu vermitteln vermögen. Q-Code und Abkürzungen wurden etwas reduziert. Ab sofort wird an der Prüfung im Fach Vorschriften ein Merkblatt abgegeben, in welchem die erlaubten Frequenzbänder und gegebenenfalls die entsprechenden Einschränkungen aufgeführt sind. Auch die Werte der höchsten zugelassenen Leistungspegel für Nebenaussendungen können dort nachgeschlagen werden.
Neu sind Fragen über den Sachen- und Personenschutz, die Sicherheit im Umgang mit elektrischer Spannung, über den Blitzschutz und die NIS-Verordnung dazugekommen. Die dafür nötigen Unterlagen können vom Internet herunter geladen werden, während nötige Unterlagen über DSP noch erarbeitet werden müssen.

Wie weiter:
Durch das BAKOM werden die Aufgabensammlungen nun in die französische und die italienische Sprache übersetzt. Anschliessend sollen sie, möglichst durch einen in der entsprechenden Sprache kundigen Kursleiter durchgelesen werden (Interessenten melden sich bitte beim BAKOM), so dass die neuen Fragebogen ab Herbst 2006 bereit sind und im Laufe des Winters bei den Prüfungen eingeführt werden können. Nebst den Kursen von Schulen und von Sektionen wird auch in der einschlägigen Rekrutenschule der entsprechende Stoff als Grundwissen vermittelt so dass ein Absolvent am Ende der Ausbildung in der Lage ist, die HB9er-Prüfung abzulegen. Dafür stellt die Armee einen Kontroll- und Trainingslehrgang zur Verfügung, der auch von nicht Armeeangehörigen unter morsen@bluewin.ch bestellt oder unter:
www.datacomm.ch/amjordan/index.htm im Internet heruntergeladen werden kann. Es ist

zu hoffen, dass die neuen Prüfungsaufgaben recht viele Interessenten zu begeistern vermögen und dass in den Sektionen vermehrt Kurse angeboten werden. Die definitive Fassung der Prüfungsfragen-Beispiele wird zu gegebener Zeit auch von der Webseite des BAKOM www.bakom.ch herunter geladen werden können.

Verschiedenes:
In einer angeregten Diskussion werden verschiedene Fragen erörtert. Es wird nochmals dargelegt, wo der Internet-User Informationen findet. So sind die **CEPT-Empfehlungen** abrufbar unter www.ero.dk >Deliverables >Recommendations >T/R 61-01 oder T/R 62-02. Will man wissen, wer was anwendet, wählt man >Implementation oder >Download um Unterlagen herunter zu laden.
Der **ERC – Report 032** über die harmonisierten Prüfungsbedingungen zur Einsteigerlizenz ist unter www.ero.dk >Deliverables >Reports >ERC Report 032 zu finden.
Die **ECC Empfehlung 05-06**, die am 19. Dezember 2005 von der Schweiz unterzeichnet wurde und im 2. Quartal 2006 auch von Liechtenstein unterzeichnet wird, ist auf www.ero.dk >Deliverables > Recommendations >ECC/REC 05-06 zu finden.

Dank:
Am Schluss der äusserst gelungenen Veranstaltung verdankt der Präsident der USKA, Dr. Willy Rüsch, HB9AHL, die enorme Arbeit der Kommission und die gute Zusammenarbeit mit dem BAKOM. Auch er hofft, dass möglichst viele Interessierte den Weg zu dem lehrreichen Hobby, dem Amateurfunk, finden.

In der Kommission haben mitgearbeitet:
Seitens des BAKOM:
Peter Kumli; Urs Thomi, HB9CJQ

Seitens der USKA:
Peter Demme, HB9AAL
Peter Erni, HB9BWN
Kurt Rauchberger, HB9DQH
Fred Tinner, HB9AAQ
Makus Walter HB4FF
Hans Wolfgang, HB9CDB

Fred, HB9AAQ

Liebe Kollegen

Wenn Ihr Ausbildungskurse für Radioamateure durchführt (HB3 oder HB9) – einige von Euch sind momentan bereits soweit – möchte ich Euch bitten, diese unserem Sekretariat (*sekr@uska.ch*) mitzuteilen. Wir werden Eure In-formation dann umgehend auf die Homepage der USKA schalten sowie auch auf diejenige des BAKOM. Besten Dank und viel Erfolg.

Willy HB9AHL, USKA Präsident

Chers collègues

Si vous organiser des cours de formation pour radioamateurs (soit HB3 ou HB9) - et quelques-uns de vous le font déjà – j'aimerais vous prier d'annoncer vos données appropriées à notre secrétariat (*sekr@uska.ch*) pour publication sur le site internet de l'USKA et de l'OFCOM. Merci beaucoup à l'avance et bon succès.

Willy HB9AHL, Président USKA

Neues zum RTVG

Am 26. März 2006 wurde das neue Radio- und Fernsehgesetz verabschiedet. Die USKA hat mit Schreiben vom 23. April 2001 an der entsprechenden Vernehmlassung teilgenommen.

Im neuen Radio- und Fernsehgesetz wurden die Artikel 52 und 53 des alten Gesetzes, die Empfangsfreiheit und die möglichen Antennenverbote betreffend, durch die neuen Artikel 66 und 67 ersetzt. Siehe:
www.parlament.ch/homepage/do-dossiers-az/do-rtvg-revision/do-rtvg-revision-neu-gesetzestext.htm.

Diese lauten wie folgt:

Artikel 66:
Jede Person ist frei, die an die Allgemeinheit gerichteten in- und ausländischen Programme zu empfangen.

Artikel 67:
Die Kantone können in bestimmten Gebieten das Errichten von Aussenantennen verbieten, wenn:

a. dies für den Schutz bedeutender Orts- und Landschaftsbilder, geschichtlicher Stätten oder von Natur- und Kunstdenkmälern notwendig ist; und

b. der Empfang der in der Region üblichen Programme unter zumutbaren Bedingungen gewährleistet bleibt.

Das Errichten einer Aussenantenne, mit der weitere Programme empfangen werden können, muss ausnahmsweise bewilligt werden, wenn das Interesse am Empfang der Programme das Interesse am Orts- und Landschaftsschutz überwiegt.

Diese Artikel sind auch für uns Funkamateure von Bedeutung, und die Antennenkommission wird ihre Argumentepapiere zu gegebener Zeit daran anpassen. Das Gesetz untersteht dem fakultativen Referendum. Dessen Inkrafttreten bestimmt der Bundesrat.

Fred, HB9AAQ

LRTV

La nouvelle loi sur la Radio et la Télévision a été adoptée le 26 mars 2006. L'USKA a pris part à la procédure de consultation y relative par une lettre datée du 23 avril 2001.

Les articles 52 et 52 de l'ancienne loi relatifs à la liberté de réception et à la possibilité d'interdire les antennes ont été remplacés par les nouveaux articles 66 et 67.
Voir:www.parlament.ch/homepage/do-dossiers-az/do-rtvg-revision/do-rtvg-revision-neu-gesetzestext.htm.

Leur teneur est la suivante:

Art. 66:
Liberté de réception.Toute personne est libre de recevoir les programmes suisses et étrangers destinés au public en général.

Art. 67:
Interdiction cantonales d'installer les antennes Les cantons peuvent interdire l'installation d'antennes extérieures dans certaines régions aux conditions suivantes:

a. la protection du paysage, des monuments et des sites historiques ou naturels l'exige.
b. la réception des programmes qui peuvent être habituellement captés dans la région est garantie à des conditions acceptables.

L'installations d'antennes extérieures permettant de recevoir des programmes supplémentaires est autorisée à titre exceptionnel si la réception de ces programmes présente un intérêt qui prime la nécessite de protéger le paysage et les sites.

Ces articles revêtent de l'importance pour nous radioamateurs, et la Commission des antennes adaptera sa documentation écrite en temps utile. La loi est soumise au référendum facultatif. Sa mise en vigueur est décidée par le Conseil fédéral.

Fred, HB9AAQ

DXCC - Karten-Prüfer

HB9DOT, Ken Dean, der Prüfer von QSL-Karten für das ARRL - DXCC, ist im Monat Mai abwesend, bitte keine QSL-Karten mit Anträgen senden. Besten Dank

Unser Recht auf eine Antenne...

Im Rahmen von Baubewilligungen wird der Bau einer Kurzwellenantenne immer wieder in Frage gestellt, und insbesondere Nachbarn fragen sich warum wir Kurzwellenamateure solche Antennen errichten dürfen. Damit wird unser Recht auf eine Antenne angezweifelt oder gar bestritten. Der nachfolgende Aufsatz soll einige Argumente für die Diskussion liefern.

Natürlich sind wir Funkamateure nicht einfach der Willkür der Behörden ausgesetzt. Zu Gunsten des Amateurfunkers sprechen

- die Gewährleistung der Meinungsfreiheit
- der Schutz vor Willkür und die Wahrung von Treu und Glauben, und
- die Gewährleistung der Verhältnismässigkeit

die uns im Art. 10 EMRK (Europäische Menschenrechts Konvention): *www.admin.ch/ch/d/sr/c0_101.html*, in der Bundesverfassung und in den Bundesgesetzen der Schweizerischen Eidgenossenschaft garantiert sind.
In der Gesetzeshierarchie jedoch sind dem Bundesrecht kantonales Recht und die Gemeindereglemente untergeordnet. Sie dürfen diesem nicht widersprechen. In der Regel ist der Bau von Antennenanlagen im Raumplanungs- und Baugesetz des Kantons und in der Verordnungen dazu kantonal oder gemeindeintern geregelt.

Im Artikel 16 unserer Bundesverfassung *www.admin.ch/ch/d/sr/101/* ist festgehalten:

1 Die Meinungs- und Informationsfreiheit ist gewährleistet.
2 Jede Person hat das Recht, ihre Meinung frei zu bilden und sie ungehindert zu äussern und zu verbreiten.
3 Jede Person hat das Recht, Informationen frei zu empfangen, aus allgemein zugänglichen Quellen zu beschaffen und zu verbreiten.

Weiter ist im Artikel 36 festgeschrieben:

3 Einschränkungen von Grundrechten müssen verhältnismässig sein.
4 Der Kerngehalt der Grundrechte ist unantastbar.

Das Radio- und Fernsehgesetzt RTVG vom 26. März 2006 *www.parlament.ch/homepage/do-dossiers-az/do-rtvg-revision/do-rtvg-revision-neu-gesetzestext.htm* besagt im Artikel 66:
Jede Person ist frei, die an die Allgemeinheit gerichteten in- und ausländischen Programme zu empfangen, und dessen Artikel 67 regelt mögliche Antenneverbote wie folgt:

1 Die Kantone können in bestimmten Gebieten das Errichten von Aussenantennen verbieten, wenn
  a. dies für den Schutz bedeutender Orts- und Landschaftsbilder, geschichtlicher Stätten oder von Natur- und Kunstdenkmälern notwendig ist; und
  b. der Empfang der in der Region üblichen Programme unter zumutbaren Bedingungen gewährleistet bleibt.
2 Das Errichten einer Aussenantenne, mit der weitere Programme empfangen werden können, muss ausnahmsweise bewilligt werden, wenn das Interesse am Empfang der Programme das Interesse am Orts- und Landschaftsschutz überwiegt.

In der Regel bedingen Gesetze der Interpretation durch die tatsächliche Rechtsprechung und Praxis.
Für den vorliegenden Fall ist der Hinweis auf den Kommentar Müller/Kistler von grösster Bedeutung.

Bei Festlegungen von Bauzonen, Neueinzonungen, Zonenerweiterungen wird meist auch das Baureglement und damit der Bau von Antennen tangiert, es ist deshalb wichtig, dass wir - als direkt an Antennen interessierte Amateure - an entsprechenden Orientierungen, Versammlungen und Abstimmungen teilnehmen und unsere Interessen vertreten.

Unsere Antennen unterstehen, wie alle anderen auch, seit dem 1. Februar 2000 der Verordnung des Bundes zum Schutze der Bevölkerung vor nicht ionisierender Strahlung (NISV). Gerade für uns Funkamateure ist es wichtig, dass wir uns an diese Vorschriften halten um bei Streitereien die Fakten auf den Tisch legen zu können. Fünf Bundesgerichtsentscheide der Jahre 2000/2001 besagen, dass die NISV rechtskräftig sei und der Bundesrat - bis zu neuen erhärteten wissenschaftlichen Erkenntnissen zu Immissionsfragen der nicht ionisierenden Strahlung - keine Veranlassung habe erneut darauf einzutreten.
Es ist auch wichtig, dass wir uns – bereits bei sich abzeichnenenden Problemen – möglichst früh mit der Antennenkommission in Verbindung setzen.

Antennenkommission

Die Mitglieder der USKA sind in allen Kantonen vertreten ...

Kanton	HE9	HB3	HB9	Total
AI	0	0	3	3
OW	0	1	10	11
UR	2	1	9	12
JU	1	0	14	15
NW	1	1	16	18
AR	0	0	19	19
GL	5	0	21	26
VS	2	3	33	38
SH	2	1	39	42
SZ	9	2	39	50
ZG	3	0	56	59
NE	11	1	51	63
GR	13	6	59	78
GE	12	5	64	81
BS	11	7	73	91
FR	6	6	85	97
TG	8	6	99	113
SO	19	5	124	148
LU	20	5	131	156
SG	15	4	146	165
BL	12	10	148	170
TI	24	5	154	183
VD	27	1	163	191
AG	35	9	368	412
BE	62	11	493	566
ZH	90	17	709	816
Total Schweiz	**390**	**107**	**3126**	**3623**

Es fehlen alle Ausländsmitglieder, Kollektive und Mitglieder ohne Rufzeichen

Die Altersstruktur in der USKA

Alter	Anzahl
11 - 19	7
20 - 29	61
30 - 39	299
40 - 49	773
50 - 59	926
60 - 69	914
70 - 79	498
80 - 89	139
90 - 95	6

Der Kassier dankt

Um diese Angaben stets aktuell zu halten ist der Kassier darauf angewiesen, dass Sie Adressänderungen und Rufzeichenänderungen umgehend melden.

Auch Änderungen in der Rubrik „Adressen und Treffpunkte der Sektionen" bitte umgehend ebenfalls nur dem Kassier melden.

Todesfälle sollten Angehörige oder Freunde dem Kassier melden.

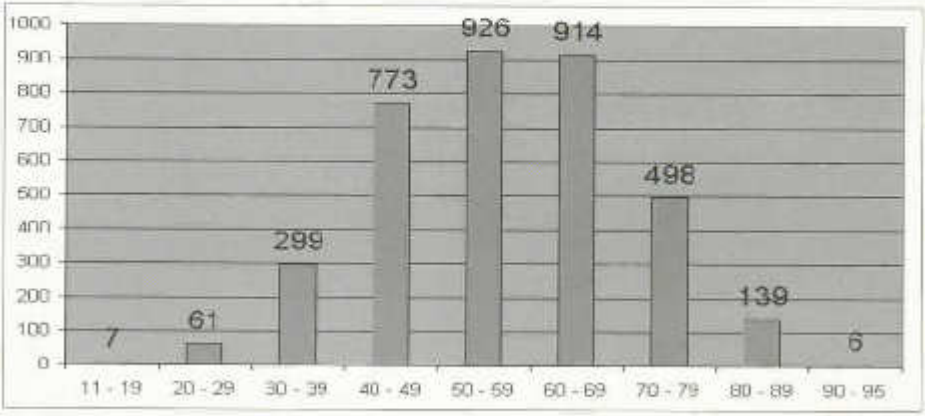

BANDWACHT

Bruno Hess, HB9KOI, Fidesstrasse 6, 9006 St. Gallen
e-mail:guard@uska.ch

Was im März 2006 los war

Aus der Region Luzern wurde anfang März eine Störung gemeldet, welche auf einen Digi-Peater mit Echolink-Anschluss zurückzuführen war. Dieser sendete 24 Std. am Tag und wurde in Luzern mit S5 - S9 gehört. Die Zuordnung erschwerte sich, da „nur" eine CW- Kennung mit etwa 80 Bpm ausgesendet wurde. Als mir die Audioaufnahme zugeschickt wurde war die Quelle schnell eruiert. Nach einem Telefongespräch mit dem OM wurde klar, dass diese Aussendung auf 145.450 MHz nicht mit Absicht geschah. Der OM war damit einverstanden, dass er sich bei seinem Club meldet und eine Frequenz für diesen Digipeater beantragt, sodass sein Link - der sehr zu begrüssen ist - offiziell ist.

Im weitern wurde ich von der Sektion Luzern gebeten, beim BAKOM Abklärungen einzuholen bezüglich HB3er-Lizenzen. Aus diesen Abklärungen geht hervor, welche Geräte ein HB3er mit seiner Lizenz haben darf und welche nicht. Zum anderen wurde auch angefragt, mit welcher Kennung ein HB3er in Begleitung von einem HB9er auf die Kurzwelle darf. In der letzten Zeit sind immer wieder Unklarheiten bezüglich HB3er Station aufgetreten, welche mit Unterstützung eines HB9er auf Kurzwelle QRV sein können.

Hier das Resultat der Abklärungen beim BAKOM:

Beispiel: Sendet ein HB3er auf einer Clubstation, so ist zwingend das Rufzeichen der Clubstation zu verwenden mit dem Zusatz „Operator Gustav" oder eben dem Namen des sendenden HB3er-OM. Wir er im Gespräch nach dem persönlichen Rufzeichen gefragt, so darf nur der Hinweis gegeben werden „ich habe eine Einsteigerlizenz"; HB3-er Rufzeichen dürfen in keinem Fall auf Kurzwelle genannt oder als solche erkannt werden (auch bei digitalen Betriebsarten nicht):
Effektiv vorgefallenes Beispiel: Anfang März wurde eine HB3er-Station von HB9O aus auf Kurzwelle ausgemacht; erlaubt ist, dass dieser Amateurfunker „HB9O / Operator Gustav" oder einfach „HB9O / QRA Gustav" verwendet.

Es ist ausserdem darauf hinzuweisen, dass mit einer Einsteiger-Lizenz nur VHF- und UHF-Geräte erworben und betrieben werden dürfen. Würde ein HF/VHF/UHF-Transceiver eingesetzt, so müsste der Kurzwellen-Sendeteil offiziell von einem Fachhändler hardwaremässig ausser Betrieb gesetzt werden. Das kann allerdings in einer Form erfolgen, die es bei einer späteren Erlangung der HB9-Lizenz ermöglicht, die Massnahme wieder rückgängig zu machen. Das Erstellen und Betreiben von Kurzwellengeräten im Rahmen von Einsteigerlizenzen würde eine Widerhandlung gegen die Fernmelde-Gesetzgebung und die relevanten Konzessionsvorschriften darstellen und würde vom BAKOM im Rahmen von Art. 52 Abs. 1 Bst. b des Fernmeldegesetzes strafrechtlich geahndet. Ein solches Verfahren kann zum Entzug des Funkgerätes führen, es sei denn, der Betroffene legt innert 18 Monaten die HB9-Prüfung ab oder lässt den Sendeteil auf eigene Kosten stilllegen.

Die Bandwacht hat sämtlichen Amateuren zu dienen.

Im USKA-Pflichtenheft der Bandwacht ist dazu festgehalten:
Orientierung des Vorstandes über besondere Vorkommnisse, insbesondere Verstösse, die durch ihre Schwere die Brauchbarkeit der dem Amateurfunkdienst und dem Satelliten-Amateurfunkdienst zugeteilten Frequenzbänder unmittelbar gefährden können sowie Verstösse der Konzessionsvorschriften durch schweizerische Amateure.
Pflege des Kontaktes mit dem IARU Monitoring System (IARUMS) sowie Prüfung und Weiterleitung an das IARUMS der von den Mitarbeitern eingesandten Hörberichte.

Ich danke allen Amateuren, welche mir Informationen und Inputs zukommen lassen und ganz besonders für das in mich gesetzte Vertrauen.

Euer Bruno, HB9KOI

LE COIN DES ROMANDS

Luc Favre, HB9ABB, 72 rue Crozatier, F 75012 Paris,
e-mail: coin-romands@uska.ch

Deux ans déjà!
Deux ans seulement?

Le *Coin des Romands* a deux ans ce mois-ci. Fêterons nous un troisième anniversaire? Je l'espère. Mais, comme le disait une mienne ancienne concierge, ex présentatrice à la télévision vénézuélienne (véridique, cela ne s'invente pas), c'est à vous de le dire.

Ma formation de statisticien, notamment, m'a incité à faire quelques calculs. Avant que débute le coin des Romands, la part du français dans l'old man, pour les articles s'entend, pas pour la pub, ni pour les résultats de concours sous forme tabulaire que tout le monde peut comprendre avec un peu de bonne volonté, ni pour les textes en anglais (concernant le DX principalement) ou en italien (fort rares), ni pour les petites annonces, se chiffrait à environ 15 %. Sur l'année 2005, ce même chiffre s'établit à 30 %, ce qui fait quand même plus de 100 pages, avec des variations saisonnières bien sûr: 19 % en octobre, mais 43 % en mars. Ces résultats sont éloquents, il ne tient qu'à nous de les conforter.

Luc, HB9ABB

La nostalgie ne sera plus ce qu'elle était

Quant l'avenir est incertain, on se réfugie volontiers dans la nostalgie! Nous n'y couperons pas. Après le H26 de cette année, je vous propose deux photos du H22 de 1962, il y a 44 ans... Pour notre concours national, le groupe de Lausanne, l'ancêtre des RAV, avait pris l'habitude de se déplacer en Valais, canton où habitait alors un seul radioamateur, et pas des plus actifs. La chose se passait au Bouveret où un chef de gare compréhensif nous mettait un wagon à disposition sur une voie de garage des gravières de la SAGRAVE, juste à côté du Rhône. La station était installée dans les premières classes et on peut voir sur la photo que le matériel était, mesuré à ce que l'on connaît aujourd'hui, des plus simples, mais représentait à l'époque une certaine sophistication. Les spécialistes reconnaîtront un récepteur HRO, un émetteur BW, un vibroplex, une bouteille de carburant, HB9MU de dos et, de face, votre serviteur, qui sera HB9ABB cinq jours après!

Wagon CFF pour H22

Le compartiment seconde classe servait au couchage, à la fondue et, disons-le, beaucoup aux libations. Sur la photo de l'extérieur du wagon, on discernera, avec beaucoup de bonne volonté et de connaissance, une GP attachée à la main courante de la plateforme et, dans la prairie, à l'autre extrémité, un groupe électrogène deux temps.

Luc, HB9ABB

Concours THF, quelques réflexions sur le matériel utilisé

La mise en place d'une station de concours THF est certainement le processus qui réclame le plus de doigté et de rigueur. Evidemment, tout ce qui vaut pour la HF vaut pour la THF. Néanmoins, répétons-le: on peut participer à des concours THF avec presque rien et y prendre beaucoup de plaisir. Je connais des stations qui participent avec des puissances de l'ordre du watt et des antennes modestes, mais en bannissant les verticales. Notons en passant que le REF organise chaque été un concours, le *Bol d'Or des QRP* où la catégorie QRO fait 15 W, c'est dire.

Mais il vrai que c'est une sympathique exception, car les stations concours THF sont plutôt axées sur la puissance et les antennes. Cependant, pré-

cisons tout de suite que la puissance n'est pas forcément synonyme de grande distance. Vous ferez 800 km avec 50 W comme avec 1000, mais moins souvent. La puissance permet d'augmenter la moyenne kilométrique par QSO, c'est tout, et c'est pas mal!
Partons d'une station «de base» avec 50° W et une yagi de 9 éléments. Avec cette disposition, on joue, non pas dans la cour des grands, mais on n'a pas à rougir, si la station est bien située, c'est-à-dire sur un point haut bien dégagé. Cette condition est primordiale et rien ne sert de sophistiquer une station si vous êtes dans les Gorges du Loup. Il faut donc se déplacer, souvent sur les sommets du Jura, et c'est là ou tout se complique. Une fois en bonne position, au Creux du Van par exemple, la tentation sera forte d'augmenter la puissance, disons de 10 dB; on arrive à 500 W. Il faudra que le groupe électrogène suive, et le carburant avec! Ensuite, on s'apercevra que l'on se fait bien entendre des stations, mais que le nombre de celles que l'on ne peut copier augmente: le système est déséquilibré en faveur de l'émission. Solution n°1: une antenne à plus grand gain; mais le déséquilibre subsiste, même si on sort les stations que l'on ne copiait pas précédemment. Solution n°2: un préamplificateur de réception à faible facteur de bruit. Où le placer? En bas de ligne ou dans l'antenne? En bas de ligne, vous amplifiez le signal et le bruit introduit par la ligne. Pas terrible. Donc on le place dans le mât. Evidemment, il ne faut pas envoyer le signal d'émission dans le préampli, sinon autant ne pas le prévoir. Il faut alors utiliser tout un système de relayage avec un coax ou deux coax (un pour le TX et un pour le RX).

De plus, pour être sûr des commutations, on utilise ce que l'on appelle un *séquenceur*, c'est-à-dire un circuit commutant les différents dispositifs dans un ordre donné, tant au passage à l'émission qu'au retour en réception. Vous appuyez sur la pédale du microphone, le transceiver donne cet ordre au séquenceur qui commence par mettre le préampli hors du circuit d'antenne (c'est là ou deux coax simplifient la chose), puis les relais mettent le PA en ligne entre transceiver et antenne et finalement le séquenceur applique la polarisation sur le PA: vous pouvez causer. Le retour en réception se fait évidemment dans l'ordre inverse. L'objectif de la chose, vous l'aurez saisi, est de ne jamais commuter les relais «à chaud» et d'être sûr que le préampli est en sécurité. Cela dit, ce dernier point n'est jamais vraiment acquis, car le transistor du préampli, à haut gain, est très fragile et peut aisément passer de vie à trépas suite à une surtension transitoire ou à une oscillation intempestive hors charge.
Revenons sur l'antenne. Nous sommes partis d'une honnête yagi 9 éléments à polarisation horizontale. Rien n'interdit maintenant d'en augmenter la longueur et le nombre d'éléments. Augmenter le gain de l'antenne en la rallongeant est très séduisant, mais s'accompagne d'un rétrécissement du lobe principal et de l'éventuelle perte de correspondants hors lobe. Pour pallier ce défaut, on couple des antennes égales entre elles, *verticalement*. Verticalement en effet, car ainsi on n'affine le lobe que dans le plan vertical. On augmente le gain total sans que l'antenne devienne trop pointue en azimut. Il est courant d'empiler ainsi 4 ou 6 antennes les unes en dessus des autres; En théorie, le gain est de 3 dB à chaque doublement; ainsi 4 yagi empilées donneraient 6 dB, en réalité plutôt 5. La distance entre antennes dépend de leur caractéristique, mais il faut à peu près compter une longueur d'onde. Quatre yagi superposées forment ainsi une antenne de 6 m de haut. La chose commence à devenir lourde, la charge au vent non négligeable et les rotors doivent être dimensionnés conséquemment.

Il n'en reste pas moins que notre antenne, même sophistiquée, n'a qu'une direction de rayonnement et de réception, même si elle est large. Il faut donc la faire tourner régulièrement pour contacter les stations distribuées autour de vous. Pour éviter de tourner l'antenne, et donc de perdre des correspondants, car elle ne sera jamais dans la bonne direction au bon moment, on installe plusieurs antennes, chacune dans un secteur donné d'azimut. Et c'est là ou les choses commencent vraiment à se compliquer. En effet, il ne faut pas seulement recevoir, il suffirait pour cela de commuter les antennes à la réception, mais aussi émettre dans toutes les directions.

On pourrait concevoir un PA unique avec des diviseurs de puissance en sortie pour alimenter chaque antenne. Cette solution existe, mais en règle générale, on spécialise les PA par antenne, chaque PA étant à son tour alimenté soit directement par le transceiver, soit par un amplificateur driver, dans les deux cas via un diviseur de puissance. Les différents PA n'ayant pas les mêmes caractéristques, il faut toujours interposer dans leur entrée des atténuateurs pour que chacun reçoive la puissance qui lui convient. Je peux vous assurer que l'assemblage et le réglage, d'une telle configuration participe de l'usine à gaz. Il faut également prévoir un préampli par antenne, le dispositif de séquencement vu plus haut et, à disposition de l'opérateur, un commutateur à relais lui permettant de sélectionner l'antenne de réception, l'émission se faisant dans tous les azimuts à la fois. Les différentes antennes sont aussi commandées par un rotor qui ne les déplace

que dans le secteur prescrit. Les commandes de rotor arrivent aussi sur le poste de l'opérateur et je vous laisse le concevoir. Ajoutons encore que les différentes antennes sont obligatoirement à une certaine distance les unes des autres, ce qui, en général augmente la distance à la station, donc les pertes dans les lignes coaxiales. Pour les tenir à un niveau admissible, le diamètre, le poids, et le prix, de ces derniers augmentent rapidement.
Des installations de ce type comprennent souvent quatre ou six antennes, la puissance par antenne s'élève fréquemment à 500 ou 1000 W, le transceiver travaille souvent sur 28 MHz avec un transverter. Ceci pour le 144 MHz, la reine des bandes THF. Ajouter du 432 ou plus et rêvez...
Pour «simplifier» la configuration, et surtout limiter les pertes deux tendances se dessinent à l'heure actuelle, bien que timidement. On place PA et préampli en tête de mât, au milieu des antennes ou alors le transverter et les descentes se font en 28 MHz, avec des pertes nettement moins faibles.
Il est évident qu'avec la somme de matériel décrite, seules des groupes peuvent prétendre à de telles configurations, transportées au sommet des montagnes. Très souvent, les PA et le matériel bruyant sont installés dans un fourgon ou un bâtiment et les opérateurs dans un autre.
Faites ensuite la somme des puissances consommées, et dimensionnez le groupe électrogène en conséquence!
Des esprits chagrins pourraient penser que de telles pratiques dévoient «l'esprit» du radioamateurisme. Contradictoirement, je pense que c'est bien le contraire qui se passe. En effet, je connais des stations de ce type, non loin de notre frontière, où la quasi-totalité du matériel, à l'exception du transceiver et du transverter, sont de fabrication amateur, même le groupe électrogène qui fait quand même 25 KVA.

Luc, HB9ABB

Kill Out Intruders, HB9KOI?
Eh non! contrairement à ce que certains OM ont pu croire, ce n'était pas du tout un poisson d'avril, alors que le superbe sujet de Michel, HB9AFO,...«Plus besoin de nouveaux statuts pour l'USKA, elle se transforme en société anonyme», à lire sous *www.von-info.ch/hb9afo* était bien gros!
Le surveillant des bandes existe vraiment, l'installation aussi et la *chasse aux pirates*, ou bien la *fin des intrus*, le *Kill Out Intruders*, comme je l'ai nommé, est bien réelle!
Il est surprenant que dans notre hobby, qui demande quelques connaissances des langues, certains OM n'aient pas compris ce que voulait dire ce *Kill Out Intruders*. Est-ce simplement l'effet du trouillomètre dans le rouge qui empêche de comprendre ce qui les attend? Allez savoir... La majorité des OM lecteurs de l'article l'aura trouvé intéressant et approuvé, mais quelques «cas» doivent se poser la question de savoir quel hobby ils vont devoir choisir pour continuer à ... ennuyer le monde.

Marc, HB9DVD

Gesucht: 12 Kontester

Das zweite Wochenende im Juli, 8./9.7.2006, ist für einen der grossen HF-Wettbewerbe reserviert, IARU HF World Championship. Die Idee dieses Wettbewerbs ist, möglichst viele IARU-Mitglieder (nur nationale Clubs können Mitglied sein!) in die „Luft" zu bringen, ein Kontakt mit einer IARU-Mitglied-Station zählt als zusätzlicher Multiplikator!

Wer hilft mit, die USKA an diesem Contest zu vertreten? Wir wollen mit 12 Stationen gleichzeitig präsent sein, alle unter dem gleichen Rufzeichen, HB9A oder HB9HQ. (Siehe oldman Seite 21 „Funken mit HB9HQ")
Deshalb suche ich 12 Operator, 6 für CW und 6 für Phonie, die:

- dort bleiben wo sie sind (schweizweites Multi-Multi)
- ihre Station optimal einsetzen (Leistung, Antennen, Band, Mode)
- bereit sind, auf dem gewählten Band (10m...160m) und im gewählten Mode während 24 h (12-12 UTC) zu arbeiten
- einen ev. Mehr-Mann-Betrieb auf ihrer Station selbst zu organisieren
- KW-Contest-Erfahrung haben, inkl. PC-Log

Ich habe das letztes Jahr als Ein-Mann-Station gemacht und mit schlechten Antennen ein schlechtes Resultat erzielt. Wir, die USKA, können uns also nur noch verbessern.

Bitte, helft mit!

Anmeldung bis 31. Mai an:
hb9aap@uska.ch

Peter, HB9AAP

HF ACTIVITY

KW-Verkehrsleiter / Responsable du trafic OC
vakant

Kontestkalender

Mai

Date	Time	Mode	Contest	Exchange
1	1300-1900	CW 80-40m	AGCW QRP/QRP Party	RST + LNr + Category: 5W or 10W
5	1800-2400	PSK 80-10m	Digital Pentathlon (1)	LNr + Grid Sq (6 digit)
6-7	0000-2400	CW 80-10m	MARAC County Hunter	RST+Cty+State/RST+DXCC; wrk US Cty
6-7	0001-2359	CW/Digi 10m	10-10 Intl Spring QSO	Name+State/Ctry (+10-10 Nr); wrk all
6-7	2000-1958	CW/SSB/RTTY AB	ARI Intl DX Contest	RS(T) + I Prov / RS(T) + LNr; wrk all
12-13	1600-0400	RTTY 160m	Anatolian WW RTTY	RST + LNr; work everybody
12	1800-2400	MFSK 80-10m	Digital Pentathlon (2)	LNr + Grid Sq (6 digit)
13-14	1200-1200	RTTY 80-10m	Ales. Volta RTTY DX	RST+LNr+CQ Zone; can't wrk own ctry
13-14	1200-1200	CW/SSB 160-10m	CQ-M International DX	RS(T) + LNr; Satellite QSOs OK too
13	1700-2100	CW 80-10m	FISTS Spring Sprint	RST+State/DXCC+Name+(FISTS Nr or pwr)
19	1800-2400	MT63 80-10m	Digital Pentathlon (3)	LNr + Grid Sq (6 digit)
20-21	1200-1200	PSK31 80-10m	EU PSK DX Contest	EU: RST+EU Area Code; DX: RST+LNr
20-21	1200-1200	CW 160-10m	HM King of Spain DX	EA: RST + Prov; DX: RST + LNr; wrk all
20-21	2100-0200	CW/SSB 80m	Baltic Contest	RS(T) + LNr; work everybody
26	1800-2400	Hellschrbr 80-10m	Digital Pentathlon (4)	LNr + Grid Sq (6 digit)
27-28	0000-2359	CW 160-10m	CQ WW WPX Contest	RST + LNr; work everybody
29-02	0000-2400	CW All bands	AGCW Activity Week	RST + QTH + Name; „Regular" QSOs

Juni

Date	Time	Mode	Contest	Exchange
02	1800-2400	Throb 80-10m	Digital Pentathlon (5)	LNr + Grid Sq (6 digit)
03	0400-0600	CW 40-20m 5W	Wake-Up! QRP Sprint	RST+LNr+Suffix last stn (QRP for 1st QSO)
03-04	1500-1459	CW 160-10m	IARU Region 1 Fieldday	RST + LNr; work everybody
10-11	0000-2400	Digi 80-10m	ANARTS WW RTTY	RST + GMT + CQ Zone; work all
10	0000-2400	SSB All bands	Portugal Day Contest	CT: RS+Dist; DX: RS+LNr; work all
10	1100-1300	SSB 20-15m	ASIA-PACIFIC Sprint	RS + LNr; work Asia-Pacific only
10-11	1500-1500	CW 80-10m	GACW WWSA CW DX	RST + CQ Zone; work everybody
10-11	1600-1600	CW/SSB 6m	DDFM 50 MHz Contest	RS(T) + LNr + GridSq (4 digit); work F
17-18	0000-2400	CW 160-10m	All Asian DX Contest	RST + Age (YL=00); work Asia
17-18	0000-2400	CW/Phone 6m	SMIRK Contest	Call + (SMIRK Nr) + GridSq; work all
17	1800-2400	Ph 20-10m/2m	Kids Day Contest	Name+Age+QTH+Fav color, etc; Rptr OK
18	0600-1200	CW/SSB/RY 80-10m	DIE Contest (EA Islands)	EA:RS(T)+DIE; DX:RS(T)+LNr; wrk EA isl
24	0000-2200	CW 80-20m HT	SCAG Straight Key Day	Call+SK quality score; 30m also OK
24-25	1200-1200	SSB 160-10m	HM King of Spain Cont.	EA: RS+Prov; DX: RS+LNr; work all
24-25	1200-1200	RTTY/PSK 80-10m	Ukrainian DX DIGI Test	UR: RST+Obl; DX: RST+LNr; work all
24-25	1400-1400	CW 160-10m	Marconi Memorial HF	RST + LNr: work everybody

www.sk3bg.se/contest/ Hier können auch die Rules zu den jeweiligen Kontesten heruntergeladen werden.
Neu: www.qslnet.de/hb9cic - Link auf der USKA-Homepage vorhanden.
www.hornucopia.com/contestcal/contestcal.html: www.vk4dx.net/

Redaktion:
Niklaus Oser (HB9EAA), Pfarrgasse 10, 4114 Hofstetten, E-Mail: HB9EAA@uska.ch
Erich Zimmermann (HB9CMZ), Ziegelfeldstr. 25, 4600 Olten, E-Mail: HB9CMZ@uska.ch

Die DX-Welt im März

Wirklich Berauschendes wurde im Monat März nicht geboten, was den HF-DXer hätte vom Hocker hauen können. Grössere DXpeditionen fanden im Berichtsmonat keine statt. Die für März und April angekündigte Glorioso-DXpedition des Clipperton-DX-Clubs musste zum dritten Mal verschoben werden. Transportschwierigkeiten waren diesmal aber nicht die Ursache für diesen Entscheid. Eine in jüngster Zeit verbreitet vorkommende Viruserkrankung der Region, genannt Chikungunya, zwang das Team zu dieser Massnahme. Auf keinen Fall sollten unnötige Risiken eingegangen werden. Wie lautet aber ein bekanntes Sprichwort? ... Aufgehoben ist nicht aufgehoben!

Zahlreiche Inselaktivitäten im Rahmen des IOTA-Programms fielen auch in diesem Monat auf, besonders die Aktivitäten aus dem Präfix-Gebiet H4 und P2 standen diesmal im Vordergrund.

Die mittleren Solarwerte im März
SFI = **75** / A-Index = **8** / R-Wert = **20**

Inselgruppen wie Shortland (OC-162) und Salomon (OC-047) durch **H44MS**, oder Feni (OC-101) und Solomon (OC-135) durch **P29VMS** waren in der Luft. Die Station **P29K** befand sich auf der Insel Kranket (OC-258) und konnte oft auf den DX-Frequenzen in SSB gehört werden. Die DX-Bedingungen spielten aber meist ihr eigenes Spiel. Um eine der seltenen Stationen loggen zu können, benötigte man ein grösseres Quentchen Glück.

Den eigentlichen Höhepunkt des Monats stellte wohl für eine grosse Anzahl von Contesten das CQ WPX SSB Event dar. Dieser Anlass ging am Wochenende des 25. und 26.3. über die Bühne.

Neue IOTA

Ursprünglich war vorgesehen, dass vom 8.-15.3. das Rufzeichen **YE6P** von der Insel Simeulue aus in die Luft gehen sollte. Dem Kopf der Expeditionsgruppe war es aber nicht möglich, dieses Vorhaben in Angriff zu nehmen. Statt dessen machte sich der Rest der TOBA-DX-Gruppe auf den Weg zur Insel.

Simeulue ist Teil der Inselwelt Indonesiens und liegt im indischen Ozean, rund 150 km vor der Westküste Sumatras. Mit den Koordinaten 2° 35' Nord / 96° 00' Ost (Grid-Loc: NJ82) liegt das 1'800 Quadratkilometer grosse Eiland nur wenige Kilometer vom Epizentrum des Seebebens vom 26. Dez. 2004 entfernt. Noch grössere Schäden richtete das jüngste Seebeben vom 28. März 2005 mit dem Epizentrum unweit der Nachbarinsel Nias an.

Als **YB1BAD/6, YB6LYS/6, YB6PLG/p, YC6JKV/p** und **YC6LAY/p** fanden die Operateure, wie zu erwarten war, sehr schlechte Ausbreitungsbedingungen vor. Betrieb wurde in SSB und CW auf den verschiedenen DX-Bänder gemacht. Alle IOTA-Kriterien wurden aber erfüllt. Somit sollte einer definitiven Aufnahme als OC-270 von 'Simeulue & Banyak Islands' nichts im Wege stehen.

Nik, HB9EAA

Quelle: www.toba-dx-group.org/simeulue/

DX – Calendar

6O – Somalia:
Michael, PA5M, is on the road again after his 3Y0X participation and is now in Somalia as **6O0M**. QSL via PA7FM.
6W – Senegal & J5 – Guinea-Bissau:
Peter, HA3AUI, is active as **6W/HA3AUI & J5UAP** until 10.June. QSL direct only via home call.
9Q – Congo:
Luc is QRV as **9Q/ON7KEC** until the end of July. QSL to home call.
AH8 – American Samoa:
Dr.Gavin, W9EYE, plans to be active as **AH8/W9EYE** from 15.-21.May. QSL via home callsign and W9- bureau.
DU – Philippines:
Willim, PA0HIP, is QRV as **DU7/PA0HIP** until 6.Oct.
FJ – St.Barthelemy (NA-146):
Ron, SM7DKF will be QRV from 10.-20.May. QSL via home call.
FS – St.Martin (NA-105):
Ron, SM7DKF will be QRV from 6.-10.May. QSL via home call.
FP – St.Pierre & Miquelon:
Jürgen, DJ2VO, will be active from 5.-20.May. His callsign was not provided. QSL via home call.
KP2 – U.S.Virgin Isl.:
The 3 Steves, N2IFA, KB2ENF, KF2TI, will be active as **KP2**/homecall on160-10m from 19.-22.May. QSL via KF2TI.
VK9L – Lord Howe Isl.:
Merv, N6NO, will celebrate 55 years of hamming and his 70th birthday from 5.-13.May as **VK9LNO**. QSL via N6NO.
VI9 – Norfolk Isl.:
The Oceania Amateur Radio DX Group Inc. is planning to operate as **VI9NI** on 160-6m, CW/SSB/RTTY from 25.May-20.June. 150th anniversary of the landing of HMS Bounty Mutineers.

QSL – Information

3D2IZ via N6IZ, Brian D. Boschma, 16237 Maya Way, Los Gatos, CA 95130, USA.
5T6BT via EA4URE, Union Radioaficionades Esp., Apartado Postal 220, 28080 Madrid, Spain.
5Z/IZ1GDB via home callsign by the bureau.
8P6DR via G3RWL, R.W.L.Limebear, 60 Willow Road, Enfield, EN1 3NQ, Great Britain.
9M6AAC via N2OO.
9M6DXX via Steve Telenius-Loewe, WDT 527, 88905 Kota Kinabalu, Sabah, Malaysia.
9Q/ON7KEC via home callsign.
AT0AI via VU2SWS, Sarla Sharma, 7 Gaurav Apt., Behind Ashok Nagar, Nahur, Nahur, Mulund West, Mumbai 400080, India.
C56W via DK3WV.
DU1/KI4KJP via WY4N, Adam S.Hoffman, POBox 93, Bamberg, SC 29003, USA.
EL2PM via EI5IF, Patrick Molloy, 71 Bannow Road, Cabra West, Dublin 7, Ireland.
GB0MPA & GB80QE via GW0ANA.
HR6/EA1APV, HR5/EA1APV, V31SF, TG7M/p, TG7M, W4/EA1APV via EA1APV, direct only to Marcos Suarez, Capitan Almeida 25 4°B, E-33009 Oviedo, Spain. Send one QSL per envelope only.
6W/HA3AUI & J5UAP via HA3AUI, direct only.
IO8VAT via bureau from IZ8AJQ or direct from ARI, POBox 11, CAP 84036 Sala Consilina (SA), Italy.
J3/SM0CCM & J73CCM, J3/SM7XBI & J73XBI via home callsign and via bureau.
KF2TI is Steve Adell, 606 E.Vail Rd., Landing, NJ 07850-1218, USA.
KG4WW & KG44WW via N4BAA, Jose A.Castillo, 1941 King William Road, Virginia Beach, VA 23455, USA.
N4S via AA4MI, Carl Zelich, 1720 Old River Tr., Chuluota, FL 32766 – 8603, USA.
OA4/DL5YWM via home callsign,
R4G via RZ4WW,
R45G only direct to RK3DZB, Club St. of Cosmonaut Training Centre, POBox 159, Zvyozdny Gorodok, 141160, Russia.
SY05AIA via bureau or Takis Perrotis, 3 Metamorfoseos Str., 15234 Halandri, Greece.
T30CXX via W0CXX, Collins Amateur Radio Club, Thomas N.Vinson, 10211 Hall Rd., Cedar Rapids, IA 52411, USA.
TA3J/0 (AS-115) via TA3YJ, Nilay Mine Aydogmus, POBox 876, Izmir, Turkey.
UA1PBN/1 via RK1PWA.
VE1OTA via VE1VOX direct with 1 IRC, Dana Rushton, POBox 1862, Truro, NS B2N 6C7, Canada.
VI9NI via ODXG, POBox 612, Childers 4660, Australia. Donations of $5.00 or more will get special priority.
VK9LNO via N6NO, Mervyn I.Mac Medan, POBox 1109, Arcadia, CA 91077, USA.
WP3F via OK1DOT, Petr Gustab, POBox 52, Cesky Brod, 282 01 Czech Republic.
XR4PL via HA1AG, Zoltan Pitman, Somogyi B.u.18, 9024 Gyor, Hungary
YJ0AWG or YJ0WG via DL2AWG, Günther Gassler, Eichert Str. 8, D-07589 Münchenbernsdorf, Germany.
ZD8Q via G4TSH, J.M.S.Snow, 104 Redfern Ave., Hounslow, TW4 5LZ, Great Britain.
ZD8Z via VE3HO, Garth Allistair Hamilton, 1309 Pelham Street, Fonthill, ON, L0S 1E0, Canada.
ZV0F via PT2OP, Orlando Perez Filho, SHIGS 706, Bloco L, Casa 22, 70350-762, Brasilia, DF, Brazil.

HB9CMZ

CONTINUOUS WAVES

Peri Monioudis, HB9IQB, DJ4PM, KI1E
E-Mail: hb9iqb@uska.ch

Kaum ein Bereich in unserem Hobby, in dem die digitale Datentechnik nicht Einzug gehalten hätte. Die Transceiver verwenden Digitaltechnologie, sogar die Tuner, und von den Betriebsarten wie BPSK31 oder Olivia, die sich aus der Digitaltechnik ergeben haben, ganz zu schweigen. Wir loggen die QSO elektronisch und senden sie, wenn es sich um Contest-QSO handelt, per E-Mail an den Veranstalter.
Wo sich die Digitaltechnik einsetzen lässt, wird sie, preisgünstig geworden, eingesetzt. Sie kommt unserem Hobby auch indirekt zugute, etwa bei der Fertigung von Transceivern und nicht zuletzt beim Druckverfahren, mit dem unsere QSL-Karten, bunt und schön, zu einem Bruchteil dessen angefertigt werden können, was wir dafür noch vor wenigen Jahren beim lokalen Drucker ausgelegt haben.
Ist der Digitaldruck aber schon die einzige Neuerung in bezug auf die QSL-Karte? Was wird aus der QSL-Karte werden, nun, da wir im Alltag das Briefeschreiben zu Gunsten der E-Mail fast schon aufgegeben haben. Werden wir weiterhin den Postweg nutzen, um unsere QSO bestätigt zu bekommen?
Das im Internet zugängliche Logbook of the World der US-amerikanischen ARRL erlaubt es uns, Verbindungen für das prestigeträchtigste Amateurfunkdiplom, das DXCC-Diplom mit seinen vielen Spezialausgaben, anrechnen zu lassen. Ob Kerguelen- oder Urlaub-DXpedition, viele QSO, die man fürs DXCC braucht, lassen sich kostenlos im Logbook of the World bestätigen, vorausgesetzt, man meldet sich bei der ARRL für die Benutzung an (postalisch, mit Kopien des Personalausweises und der Funklizenz) und sendet dann seine Log-Dateien dorthin. Vielen OM ist das zu umständlich bzw. sie sehen nicht ein, weshalb eine US-amerikanische Organisation über alle Funkbewegungen auf unserer Erde Bescheid wissen sollte.
Eine andere Einrichtung im Internet, mit der man seine Verbindungen bestätigen kann, ist eQSL.com. Auch dorthin sendet man seine Log-Dateien, zur Teilnahme wird allerdings ein einfacheres Verfahren verwendet, und überdies kann man auch seine eigene QSL-Karte hochladen, damit sie der QSO-Partner bei sich zu Hause ausdrucken kann. Diese Karten können später zur Anrechung fürs DXCC an den Karten-Checker weitergeleitet werden.
Farb-Laserprinter kosten heute nicht mehr sehr viel, es gibt schon welche für Fr. 1'500 – wenn man bedenkt, daß man noch vor 15 Jahren Fr. 4'000 und mehr für einen SW-Laserprinter aufgebracht hatte.
So verlockend das LoTW ist, so schade ist es, dass dabei QSL-Karten keine Rolle mehr spielen, sie werden nicht mehr benötigt. Mit eQSL.com ist das anders, die QSL-Karten-Sammlung wächst damit an, wenn auch nur mit Karten, die man selbst ausgedruckt hat und die fürs DXCC erst noch eingereicht werden müssen.
Einen vollständigen Ersatz für die via Büro versandte, beim Drucker in Auftrag gegebene QSL-Karte können natürlich weder LoTW noch eQSL.com bieten.
Sehr wohl aber erweitern diese Einrichtungen die Möglichkeiten rund um die QSL-Karte. Der DX-er ist nur an einer Karte pro DXCC-Land, Band und Mode interessiert, der Rag-Chewer manchmal an gar keiner, während der Contester eher widerwillig die für ihn lästige Pflicht des QSL-Karten-Verkehrs erfüllt. Er wird das LoTW nutzen und bestenfalls noch QSLL betreiben, also eingegangene QSL-Karten beantworten, aber keine von sich aus versenden.
So oder so wird das QSL-Büro weiterhin eine wichtige Institution bleiben. Das Karten-Aufkommen ist ein Beleg dafür. Weder LoTW noch eQSL.com haben den QSL-Berg im Büro weltweit dezimieren können.
Die Digitaltechnologie hat, was QSL-Karten anbelangt, in alle Richtungen Neuerungen gebracht, diese Neuerungen heben sich aber gewisserweise gegenseitig auf: Der Karten-Druck ist entscheidend kostengünstiger geworden und grenzt die Faszination der neuen QSL-Verbreitungs-Systeme ein.
Es ist eben doch schöner, eine QSL-Karte von der eigenen Station zu haben und umgekehrt QSL-Karten aus weit entfernten Ländern im Shack an die Landkarten an der Wand pinnen zu können.
Falls Sie übrigens nicht wissen, wohin mit den Tausenden von QSL-Karten, geben Sie sie an eines der QSL-Archive, etwa an HB9DLE.

SATELLITE

Thomas Frey (HB9SKA) Holzgasse 2, 5242 Birr
E-Mail: hb9ska@amsat.org

OSCAR-7
Am 15. März 2006 tauchte AO-7 wieder in den Erdschatten ein und schaltete während dieser Periode ab. Sonst arbeitet der alte Vogel mit QRP-Stationen. Der 24-Stunden-Timer wurde wieder resetet, dies zeigt das Log unter http://planetemily.com/ao7/.

OSCAR-11
Seit dem 1. März 2006 befindet sich UO-11 seit 22 Jahren im Orbit und hatte manche Probleme, sendet aber immer noch gute Signale. Diese wurden von mir zuletzt am 9. April 2006 um 16.19 UTC gehört.

OSCAR-16
Bei AO-16 besteht die Kommandofunktion immer noch. Die BBS ist wegen defektem Speicher der RAM-Disk, vermutlich durch Einstrahlung, inaktiv. Es wäre möglich, die BBS rund um diesen defekten Speicher herum zu laden. Das Kommandoteam fragte, ob sie dies machen soll, aber das Interesse am 1200 bps Fuji-Mode sei zu gering.
Die S-Band-Bake funktioniert auch noch, sie ist nur ausgeschaltet. Der Stromhaushalt erlaubt es jedoch nicht, die Bake ständig einzuschalten, ohne den Haupt-Downlink auf ein Minimum zu reduzieren. Für das Kommandoteam gibts schon lange nichts mehr zu tun, falls jedoch etwas passiert, sei man „standing by".

OSCAR-44
PCSAT-1 befand sich für längere Zeit im Sonnenlicht und wurde deshalb aktiviert. Aus diesem Grund wurde auch der Downlink von PCSAT2 zeitweise auf 145,825 MHz geschaltet.
Bei günstigen Bedingungen war ein „Dual-Hop" eines Packets möglich, da beide Satelliten auf den gleichen Frequenzen arbeiteten. Ein Packet, das von NO-44 empfangen und wieder ausgesendet wurde, wurde unter günstigen Umständen auch von PCSAT2 empfangen und ebenfalls wieder ausgesendet, oder umgekehrt. So wurde ein Packet von Schottland über den Atlantik bis nach Maryland, USA, transportiert.
PCSat, der nur noch im Sonnenlicht aktiv ist, resetete wegen Überlastung durch zu viele Stationen am 23. März 2006 selber. Das Naval Academy Satellite Lab versuchte noch im selben Orbit, den „low-power"-Modus zu aktivieren.

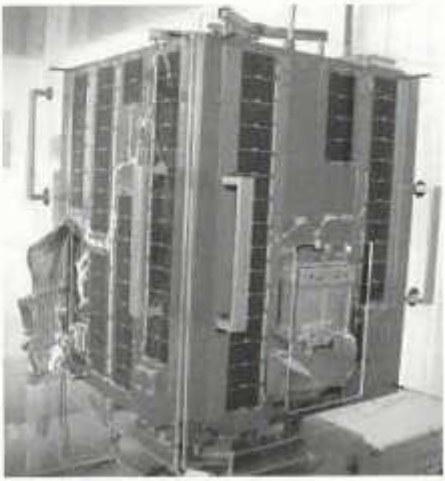

SSETI-Express Satelit (Quelle: SETTI-Team)

Falls dies jedoch nicht gelang, wird NO-44 erst wieder im nächsten Winter bei maximaler Sonnenbestrahlung der Solarzellen aktiv werden.

QuakeSat
QuakeSat mit dem Call KD7OVB sendet auf 436,675 MHz mit 9600 bps FSK Packet Radio-Telemetriedaten. Wie diese zu dekodieren sind, erfährt man auf der Internetseite:
www.dk3wn.info/sat/afu/sat_quake.html von Mike Rupprecht, DK3WN.

XI-IV und XI-V
William A. (Bill) Tynan, W3XO, vergab mit besten Wünschen die OSCAR-Nummern 57 und 58 an XI-IV und XI-V. Der im Jahr 2003 gestartete CubeSat XI-IV ist nun CUBESAT-OSCAR-57 oder CO-57. Der im Jahr 2005 von SSETI Express ausgesetzte CubeSat XI-V ist nun CUBESAT-OSCAR-58 oder CO-58.

OSCAR-56 (Cute-1.7+APD)
CO-56 hat ein ernsthaftes Stromversorgungsproblem. Wahrscheinlich hat sich die Batterie entladen. Die meisten der Teile scheinen ausgeschaltet zu sein. Die CW-Bake sendet nun einen ständigen Träger. Nach einer Lösung wird gesucht.

ISS
Thomas Reiter, DF4TR, ein ESA-Astronaut und Mir-Veteran, wird mit der STS-121-Mission zur ISS-Expedition 13 stossen. Thomas Reiter ist der erste Nicht-Russe und Nicht-Amerikaner, der als drittes Langzeit-Crewmitglied auf der ISS bleiben wird. Nach dem Columbia-Unfall und seit Mai 2003 befinden sich dann erstmals wieder drei Astronauten auf der Raumstation.

PCSat2
Zwischen dem 10. und 16. März 2006 wurde der Downlink von PCSAT2, für Dual-Hop-Versuche zu NO-44, auf 145,825 MHz geschaltet. Die Downlink-QRG von PCSAT2 ist nun wieder 435,275 MHz, um QRM mit ARISS-Schulkontakten zu vermeiden. Die Uplink-QRG ist 145,825 MHz. Infos zum Betrieb finden sich unter: www.ew.usna.edu/~bruninga/pec/pc2ops.html

AMSAT-DL-Tagung in Bochum
Etwa 100 Teilnehmer trafen sich am 1. April im Radom der Sternwarte Bochum (IUZ) zum 13. Kolloquium und zur Jahreshauptversammlung der AMSAT-DL. Schwerpunkt des Kolloquiums war die Vorstellung verschiedener Grossantennen und deren Optimierung durch die jeweiligen Gruppen von Funkamateuren. Am Nachmittag ging es hauptsächlich um den Stand der aktuellen Projekte der AMSAT-DL, P3E und P5A. Der neue Tagungsort mit interessanten Exponaten zur Raumfahrt und guter Infrastruktur fand bei den Besuchern grossen Anklang. (Info: DARC)

Keplerdaten
Die AMSAT und CelesTrak haben für ein weiteres Jahr die Erlaubnis erhalten, Keplerdaten zu veröffentlichen.

USKA-Jahrestreffen 2006 im Verkehrshaus in Luzern

Die Eckdaten des diesjährigen Jahrestreffen stehen: Es findet am Samstag, den 16. September, in den Räumlichkeiten des Verkehrshauses statt. Beginn ist um 10 Uhr und Ende am Samstagabend; am Sonntag finden keine Veranstaltungen mehr statt.
Gegen Vorweisung der Lizenz ist der Eintritt für HBs und HEs frei, für Familienangehörige stark reduziert.
Die Ausstellung im Kongress-Saal dauert von 10–18 Uhr. Die offiziellen Anlässe wie Präsidenten-Konferenz, UKW- und KW-Tagung am Nachmittag 13-17 Uhr im Hans-Erni-Saal, wo auch ein spannender Vortrag angeboten wird.
Das Festbankett beginnt um 20 Uhr im Esmeralda-Saal, der mit einem Lichterhimmel versehen sein wird. Das Festbankett wird zu einem sehr günstigen Preis angeboten. Für Unterhaltung und Tombola ist gesorgt.

Bitte reserviert Euch schon jetzt den 16. September!

Der Vorstand

Rencontre annuelle 2006 de l'USKA au Musée des transports à Lucerne

Les dates clé de la rencontre annuelle pour cette année sont fixées: elle aura lieu le samedi 16 septembre dans les locaux du Musées des transports. Elle débutera à 10h00 et se terminera samedi soir; il n'y aura plus rien dimanche.Sur présentation de la licence, l'entrée est libre pour les HB's et les HE's, et fortement réduite pour les membres de la famille.

L'exposition dans la salle des congrès dure de 10h00 à 18h00. La partie officielle comprenant la conférence des présidents, la réunion OUC et OC, se déroule l'après-midi de 13h00 à 17h00 dans la salle Hans Erni, où il y aura aussi un exposé passionnant.

Le repas de fête débute à 20h00 dans la salle Esmeralda dont le plafond céleste sera illuminé. Ce repas est proposé à un prix très favorable. Il y a aussi des attractions et la tombola.

Réservez dont déjà la date du 16 septembre.

Le comité

DIPLOME

Fritz Zwingli (DL4FDM / HB9CSA)
Brückweg 23, D-64625 Bensheim-Auerbach

TAIWAN *The 50th Anniversary of China Radio Association Award*

1. A certificate or plaque will be issued to any Amateur who confirms two-way QSO's with TAIWAN Amateur stations.
2. At least 1 contact is needed with BV50CRA All bands and modes permitted by your licensing authority. Satellite OK, but none by repeaters.
3. The same station may be contacted once per band and mode.
4. The activity period is from 15 Oct 2005 to 31 Dec 2006.
5. Application may only be made via their internet site - cards are not required. Fee for plaque must be mailed in; see address below.
Registration form can be accessed at *www.cra.org.tw/bv50cra/Apply.aspx*
5. Classes of Award and application fee:

Class	Points Required	Fee
Class A	75 points or more (Plaque and Certificate)	Asia: NT$700 or 30 IRC, All others: NT$850 or 40 IRC
Class B	45 points or more (Plaque and Certificate)	Asia: NT700 or 30 IRC All others: 50 or 40 IRC
Class C	15 points or more - Basic Certificate	Free

6. The result of review the application by CRA's Amateur Radio Committee are final.
7. The minimum application process time will be 45 days.
8. Please send Fee to the following address: c/o JP1RIW, Mr. Hoshino, P.O. Box 282, Nan Kang, Taipei 115, TAIWAN

Station Description	Callsigns	Point Value
50th Birthday	Contact BV50CRA on 2005/11/19 00:00– 23:59UTC	20 points
50th Anniversary Special Event Sn.	BV50CRA	10 points
Calls operated by the C.R.A.	BV2A, BV2B, BV0CRA BV0AA, BV0AB, BV0AC BV0AD, BV0AE, BV0BG, BV0W, BV0JA, BV0YL, BV0RY, BV0CQ	3 points
Staff of the Amateur Radio Committee and Major operator at BV50CRA	BO2AB, BV1ED, BV2CE, BV2DD, BV2FP, BV2KI, BV2KS,BV2NT, BV2RS BV2WL, BX2AB(ex BV2PU), BX4AF(ex BV4ME),BX4AN (ex BV4VE), BV/JP1RIW, Bxx/JR7TEQ, Bxx/JA3AQM	2 points
Contact with ANY station prefix with BM, BN, BO, BP, BP, BU, BV, BW, BX. OR Temporary Operating Permit issued to foreign Amateur Radio	Any BM, BN, BO, BP, BP, BU, BV, BW, BX OR (Bx Bxx)/homecall	1 point.

Internet:
www.cra.org.tw/bv50cra/En/BV50CRA_Award_EN.aspx

Funken mit HB9A und HB9HQ?

Seit kurzem verfügt der Zentral-Vorstand der USKA neu auch über das Rufzeichen HB9HQ. Die Konzession ist auf den USKA-Vorstand ausgestellt, der technische Verantwortliche ist unser Kassier, Andy Thiemann, HB9JOE.
Für Conteste, Ausstellungen und andere Events können somit HB9A oder HB9HQ beim Sekretariat beantragt werden: E-Mail ans Sekretariat *sekr@uska.ch*, Grund, Event und Zeitdauer der Benützung angeben.
Das Sekretariat wird den Antrag umgehend prüfen und bestätigen, sowie die administrativen Bedürfnisse (Logs etc.) mitteilen.
Der Belegungs-Kalender wird demnächst auf die USKA-Homepage geschaltet, damit die zeitliche Verfügbarkeit im Voraus ersichtlich ist. HB9HQ bleibt dabei prioritär für den jährlichen IARU HF World Championship Contest (jeweils das 2. Wochenende im Juli) reserviert.
Der Vorstand begrüsst es, wenn diese beiden Rufzeichen öfters aktiviert werden.

Der Vorstand

HB9FX: 23 cm EME Mobile am ARRL EME Contest 2005

Eigentlich wäre es ja nur eine Kopfrechnung: Fast 10 Jahre lang habe ich auf 23 cm EME gemacht und dies mit relativ bescheidenen Mitteln: Ein 3,7 m-Spiegel und ca. 600 Watt aus einer Triode TH 338 plus viel Eigenbau. Mit diesem Rig habe ich viele Hundert QSO's am Mond gemacht und weit über 100 verschiedene Stationen aus allen Kontinenten gearbeitet. Später habe ich den Spiegel für 3 cm umgerüstet. Hier bin ich zur Zeit QRV und verbringe meine knappe Zeit mit der kontinuierlichen Verbesserung meiner 10 GHz-EME-Anlage.

Anlässlich der Surplus Party 2005 versuchte mich Domi, HB9BBD, zu überreden, doch am ARRL-EME-Contest irgendwie auf 23cm QRV zu werden, um seine Chance für ein 70tes-QSO abzusichern (Eingeweihte wissen: Es wurden letztlich noch ein paar mehr ...).

Nachdem ich den desolaten Zustand meiner im Keller liegenden, zerlegten 23 cm - EME Station schilderte, anerbot sich Dominique, mir einen seiner Low Noise Preamps auszuleihen. Und nun kam eben jene Kopfrechnung: Mein Echo am Mond konnte ich früher auf 23 cm immer hören, und manchmal hat sich sogar das S-Meter ein wenig bewegt. Grosse Stationen erzeugten Ausschläge bis S5. Der Tropo-Contest-Spiegel auf unserer mobilen Clubstation hat einen Durchmesser von 1,8 m, ist also fast halb so gross wie mein EME-Spiegel, das gibt etwas mehr als 6 dB weniger Gain. Dazu kommt noch rund ein halbes dB, weil das grosse Skalar-Horn einen Teil der Spiegel-Apertur blockiert. Der Gewinn dürfte also bei besten Verhältnissen rund 7 dB unter meinem grossen Spiegel liegen. Da die 7 dB beim Echo zweimal zählen, war also nicht anzunehmen, dass ich mit dem kleinen Spiegel mein Echo hören könnte, doch die grossen Stationen sollte man eigentlich gut hören und arbeiten können.

Gesagt, getan, machten sich ein paar OM's von HB9FX ans Werk und installierten alles nötige Equipment im clubeigenen Contestfahrzeug und verlegten ein dickes 7/8-Zoll-Coaxkabel von der PA aufs Dach zum 1,8 m-Spiegel. Dann ging die Fahrt zu einem nahe gelegenen Hügel, wo die Sicht auf die Mondbahn optimal war. Als dann am Samstagnachmittag des ARRL-Contestwochenendes der Mond am Horizont auftauchte waren jedoch nur die terrestrischen Signale der Schweizer Stationen zu hörn, aber kein Echo vom Mond. Stunden vergingen und wir konnten die Ursache des Problems nicht orten. Erst beim Nachtessen im nahe gelegenen Landgasthof kam plötzlich die richtige Vermutung auf und diese hat sich um Mitternacht, allerdings bereits wieder auf dem Parkplatz vor dem eigenen Haus, als richtig erwiesen: Wir hatten einen Spannungsabfall auf der Versorgungsleitung zum Vorverstärker, hervorgerufen durch den relativ hohen Strom des Isolationsrelais im Empfangspfad. Kaum war die Leitung überbrückt, war schon DL0SHF mit einem sehr guten Signal am Mond zu hören. Leider blieb nur noch knapp eine Stunde, bis der Mond unterging, doch reichte die Zeit aus, um noch 6 Stationen zu arbeiten. Am Sonntag war dann noch einmal ein Versuch vom Hügel aus angesagt und

es konnten weitere sechs QSO's komplettiert werden.

Dass QRP-EME so viel Spass macht, hätte ich nicht gedacht. Für alle, die es auch einmal probieren möchten, erinnere ich an das Gesetz der lückenlos und optimal funktionierenden Kette von Komponente, vom Feed bis zur Tracking-Software - wird dieses nicht erfüllt, ist die ganze Mühe umsonst.

HB0-DX-Pedition am 6./7. 2006

Seit es sich herumgesprochen hat, dass HB9FX in der Lage ist, auf 23 cm EME-Verbindungen mit mobilem Equipment zu tätigen, sind mehrere OMs auf uns zugekommen und haben uns gebeten, doch einmal das Land Liechtenstein auf 23 cm EME zu aktivieren.

Da bis heute niemand aus HB0 über den Mond

Das Innenleben des „Pinz" mit Fred HB9BHU

QRV war – jedenfalls nicht auf 23 cm – würde dies für viele EME-Stationen ein neues Land bedeuten. Weiter wären mit einigen DX-Ländern, wie Kanada, USA oder Südafrika historische Erstverbindungen möglich.
Am 6./7. Mai 2006 finden gleichzeitig der VHF/UHF Microwave Contest und der DUBUS EME-Contest (23 cm CW, SSB) statt. HB9FX wird Basis im neuen Pfadiheim in Mauren, Lichtenstein beziehen und auf der Wiese vor dem Haus den Pinzgauer mit der EME-Anlage aufstellen. Zwischen den zwei Monddurchgängen wird sicherlich Zeit bleiben um ein paar Punkte am „normalen" Mai-Contest zu verteilen. Je nach Zeit und Wetter werden wir auf 2 m, 70 cm, 23 cm und 3 cm QRV sein. Bleibt also zu hoffen, dass die „Kette der Komponenten" hält.

Fred, HB9BHU

SOTA ACTIVITY

Andy Tanner, HB9TQG
Präsident SOTA-Gruppe Schweiz
www.sotagruppe.ch

Liebe Freunde des Berg- und Portabelfunks, liebe Sota-Funker

Es geht los! Endlich können wir wieder ohne abfrierende Finger und Zehen unsere Shackhöhle verlassen, frische Luft und Sonne tanken, während wir unserem Hobby frönen. Auf mehrfachen Wunsch hier nochmals eine Übersicht über das WAS und WIE des Sota-Programms. Alle Infos, Links und Dokumente findet Ihr auch auf unserer HP: *www.sotagruppe.ch*.

DAS IST SOTA – SO GEHT SOTA
SOTA bedeutet „Summits on the Air" und ist ein noch junges, weltweites Amateurfunk-Diplomprogramm, ähnlich dem bekannten IOTA (Islands on the Air).

Nach den Grundregeln der SOTA-Zentrale in England erarbeiten die verschiedenen Länder ihr Association Reference Manual (ARM). Darin sind alle allgemeinen und regionalen Regeln festgehalten und auch die nach Regionen (bei uns gleich Kantonen) aufgeteilten Berglisten hinterlegt. Nur Berge aus dieser Liste können für SOTA aktiviert werden.

Die wichtigste und entscheidende Grundregel, ob ein Berg eine SOTA-Nummer erhält ist, dass er sich **rundum mindestens 150 Höhenmeter von seiner Umgebung abhebt**. Das bedeutet, dass eine Gipfelgruppe (wie z.B. der Pilatus) nur einmal, mit seinem höchsten Punkt, gelistet wird.

Der Weg zum Diplom
Es gibt zwei Hauptbereiche:
1. *Activators:* Aktive Funker, die einen Hügel/Berg ersteigen und aktivieren
2. *Chasers:* Jäger, die von zuhause (oder unterwegs) aus den Berg arbeiten

Anhand der Höhentabelle ist ersichtlich, wie viele Punkte ein Berg gibt (je nach Höhe 1-10

Punkte). Zudem gibt es vom 1.12. bis 15.03. drei Punkte Saisonbonus (ab nächster Wintersaison für alle Aktivitäten!).

Die Aktivierung muss im **Umkreis von 25m des Gipfels** stattfinden. Jeder Berg gibt nur **einmal pro Jahr und Rufzeichen** Punkte. Nicht punkterelevant ist, ob eine Bahn auf den Berg fährt oder nicht, so haben auch Funker, die weniger gut zu Fuss sind einige 10-Punkte-Berge zur Auswahl. Allerdings sollte der Berg **zumindest teilweise mit eigener Muskelkraft** bestiegen/bewandert werden.

Nach dem Funkkontakt werden die **QSOs von beiden Seiten auf der Website von SOTA eingetragen**. Dies ist möglich durch Eintragen der einzelnen QSO's direkt in eine Online-Maske oder durch übermitteln von Logfiles. Sofort sind die neuen Punkte zugewiesen und können eingesehen werden.
Auf der Daten-/Resultatseite kann man stets die aktuellen Resultate und Punktestände verfolgen, z.B. wie man im internationalen oder nationalen Vergleich steht. Die Resultate lassen sich auch nach Band und/oder Betriebsart aufschlüsseln. SOTA funktioniert also ganz ohne QSL-Bestätigung (schliesst diese aber natürlich nicht aus). Direktlink auf die Datenpage: *www.sota.org.uk/activato.htm*

Für 100 Punkte gibt's das erste Diplom, danach in regelmässigen Abständen Sticker. Die momentan „magische Grenze" ist 1000 Punkte, welche schon von einigen erreicht wurde.

Interessant ist auch das SOTA-eigene „Alarmierungssystem", das sogenannte SotaWatch. Hier kann man Aktivitäten längerfristig anmelden und einsehen. Zudem beinhaltet SotaWatch einen SOTA-spezifischer Cluster mit aktuellen Meldungen.

Direktlink zu Sota-Wach (D):
www.sota.org.uk/sotawatch_german.htm

Die Erfahrung zeigt: Eingetragene Aktivitäten ergeben ganz schöne kleine Pileup's, die sonst als HB-Station kaum erreichbar sind. Ist man allerdings nur auf die Punkte aus, reichen vier QSO's, damit ein Berg als aktiviert gilt. Es gibt Punktesammler, welche an einem Tag gleich mehrere Gipfel in die Luft bringen.

Ich hoffe, die grundlegenden Infos vermittelt zu haben. Gerne beantworten wir weitere Fragen: *info@sotagruppe.ch*

Übrigens: Auf *www.sotagruppe.ch* findet sich auch die Liste der Erstaktivierungen, die Dankenswerterweise von Nik, HB9EAA, gepflegt wird.

BERGLISTE
– REGIONAL-MANAGER GESUCHT!
Die Schweiz ist bekanntermaßen ein Alpenland, ergo haben wir sehr viele Berge. Dies spiegelt sich in unserer Bergliste wider. In der Erstfassung, die von Stefan, HB9TMC, in langwieriger Arbeit aufgebaut wurde, haben wir uns auf die 100 Top-Gipfel pro Region konzentriert. Nun wird demnächst eine überarbeitete Version online gehen, in welcher bereits viele Tipps und Anfragen von Euch einfliessen. Danke für alle Anfragen und Zusendungen!

Es fehlen aber weiterhin sehr viele „gute SOTA-Gipfel", da nie alle Berge gelistet werden können. Wir müssen unsere Liste also punktuell aufbauen mit Bergen und Gipfeln, die „machbar" sind. Nun kennen wir aber die regionalen Gegebenheiten meist zu wenig um zu entscheiden, ob ein Berg „Sinn" macht oder nicht.

Was wir suchen sind sogenannte Regionalmanager, vor allem, für die Berggebiete wie Glarus, Graubünden, Wallis usw. Er sollte seine Region, vor allem die Berge, einigermassen gut kennen, um Auskünfte betr. Berghütten, Schwierigkeitsgrad von Routen usw. geben zu können. Der Bergmanager ist im ARM gelistet und erhält eine ....@sotagruppe.ch e-Mailadresse.

In einer ersten Phase erstellt er eine Liste mit Bergen und Gipfeln, die aus seiner Sicht Sinn machen und den SOTA-Vorgaben entsprechen. Dazu braucht es regionale Karten (mindestens 1:50'000) zum Prüfen, ob der Gipfel rundum 150m abfällt. Die Daten der Gipfel mit genauer Position und Locator übermittelt er an den Bergmanager Stefan.

Ist dies einmal gemacht, beschränken sich seine Aufgaben auf bearbeiten von Anfragen über weitere Gipfel, Auskünfte an Aktivierer, usw. Es handelt sich um kein Vorstandsamt mit Sitzungspflichten oder dergleichen.

Interessierte Personen melden sich bitte bei mir: *hb9tqg@sotagruppe.ch* oder Stefan: *hb9tmc@sotagruppe.ch*

Herzlichen Dank!
Andy Tanner, HB9TQG
Präsident SOTA Gruppe Schweiz
Manager SOTA Association Switzerland

Redaktion: Dr. Peter Erni (HB9BWN), Römerstrasse 32, 5400 Baden
Packet: HB9BWN @ hb9aj E-Mail: hb9bwn@uska.ch

Amateurfunkantennen und Blitzschutz (Vierter Teil)

Fred Tinner (HB9AAQ), Postfach 166, 9469 Haag

Im Art. 10.4 der Blitzschutzleitsätze des SEV 4022:2004 wird auf die Schweizer- und Euro-Norm EN 50'083-1 (Kabelnetze für Fernsehsignale, Tonsignale und interaktive Dienste) verwiesen. Als Ergänzung zu den Beiträgen in den old man 07/08- und 09-2005 soll im folgenden auf die wesentlichen Punkte dieser Norm SN EN 50083-1 eingetreten werden.

Obwohl diese Norm die Sicherheitanforderungen ortsfester Anlagen und Geräte, die vorwiegend dem Empfang, der Aufbereitung und der Verteilung von Ton- und Fernsehrundfunksignalen behandelt, gilt sie auch für ortsfeste Empfangs- und Sendeanlagen und die in solchen Anlagen installierten Geräte von Amateurfunkstationen.

Kabelverteilsysteme
Antenneninstallationen müssen derart geplant, konstruiert und installiert sein, dass bei normalem Betrieb, oder bei auftretenden Fehlern, Personen oder Sachen nicht gefährdet werden können, sei es durch elektrische Schläge, Körperverletzung oder Feuergefahr (Art. 3).

Die Anlage ist in Bezug auf mechanische Sicherheit, Berührungssicherheit stromführender Leiter richtig zu dimensionieren. Es empfiehlt sich, mit entsprechend niedrigen Spannungen (max. 24 V AC oder 34 V DC) zu arbeiten.

Alle der Witterung ausgesetzten Teile müssen wetterfest sein. Das heisst, sie müssen UV-Strahlung (Teil des Sonnenlichtes), korrosiven Abgasen (z. B. aus Kaminen) und ungünstigen Temperaturen widerstehen, ohne dass Schäden eintreten die Personen oder Sachen gefährden können.

Auf den Aussenleitern von Kabeln (Mantel von Koaxialkabeln) oder an zugänglichen Metallteilen der HF-Leitungen dürfen keine gefährlichen Spannungen auftreten können. Metallische Umhüllungen von Geräten und Anlagenteilen (Gehäuse) müssen geerdet sein. Es empfiehlt sich, Antennen selbst so zu platzieren, dass HF-führende Teile nicht berührt werden können.

Starkstrom - Verteilsysteme
Werden Anlagenteile in die Nähe von Starkstrom - Verteilsystemen gebracht, so sind die Vorschriften des Art. 8 der Schweizer-Norm SN EN 50083-1 zu beachten, insbesondere:

- der waagerechte Abstand eines Antennentragwerkes oder eines Antennenstandrohres (Mast) zum Starkstromverteilnetz darf einen Meter nicht unterschreiten.
- Der Abstand zwischen Antennenteilen und dem Starkstromverteilnetz darf nicht weniger als einen Meter betragen. Das mögliche Schwingen der Starkstromkabel muss dabei nicht mitberücksichtigt werden.
- Der Abstand zwischen leitfähigen Teilen der Kabelanlage und leitfähigen Teilen eines Starkstromverteilnetzes, einschliesslich Teile der Trägerkonstruktion, mit Spannungen zwischen 50 und 1000 Volt muss mindestens 10 mm, bei Installationen in geschlossenen Räumen, und mindestens 20 mm, bei Installationen im Freien, betragen.

Atmosphärische Überspannungen Art. 10
Nach Art. 10 sind Antennen gegen statische atmosphärische Überspannungen und Blitzentladungen zu schützen wie dies in den erwähnten beiden Artikel im old man dargelegt wurde. In folgenden Fällen sind keine Schutzvorrichtungen erforderlich:

- für Aussenantennen die mehr als 2 m unterhalb der Dachkante angebracht sind
- Antennenanlagen die sich innerhalb des Gebäudes befinden

Antennen dürfen nicht auf Gebäuden errichtet werden, die leicht entzündbare Dachabdeckungen haben.

Antennenzuleitungen und Erdungsleiter dürfen nicht durch Räume geführt werden, die zur Lagerung **leicht entzündbarer Stoffe** wie Heu, Stroh oder ähnlichem dienen, oder in denen sich eine explosive Atmosphäre bilden kann.

Erdleiter
Die SN EN 50'083-1 sieht als geeignete Erdungsleiter folgende Massivdrähte vor:

- Kupfer, isoliert oder blank:	16 mm²
- Aluminium:	25 mm²
- Stahl:	50 mm²

Auch folgende natürliche Bauelemente können als Ableiter verwendet werden:

- metallische Installationen, wie durchgehende Wasser- oder Heizungsleitungen, sofern:
  - die örtlichen Vorschriften dies zulassen
  - die elektrisch leitende Verbindung dauerhaft (geschweisst) ausgeführt ist
  - die Abmessungen den Minimalanforderungen genügen
- das Metallgerüst der baulichen Anlage
- der durchverbundene Bewehrungsstahl (Betoneisen) des Gebäudes
- Fassaden, Geländer und Unterkonstruktionen von Metallfassaden vorausgesetzt, dass:
  - ihre Dimensionen den Ableitungsquerschnitten entspricht und ihre Dicke nicht weniger als 0.5 mm beträgt
  - die elektrisch leitende Verbindung in der Senkrechten sichergestellt ist durch Schweissen, Hartlöten, Pressen, Schrauben, Verbolzen oder der Abstand zwischen 2 Elementen kleiner als 1 mm ist und die Überlappung von 2 Elementen mindestens 100 cm² beträgt.

Mechanische Festigkeit
Es versteht sich von selbst, dass eine Antennenanlage die entsprechende mechanische Festigkeit aufweisen muss um den äusseren Einflüssen standzuhalten.

Die Antennenanlage ist derart zu erstellen, dass sie den maximal auftretenden Windkräften standzuhalten vermag, ohne zu brechen und ohne dass Teile der Antenne abgebrochen werden.

Das Biegemoment – verursacht durch alle Teile der Antenne inklusive Mast - an der Einspannstelle darf bei Masten bis zu max. 6 m freier Länge 1650 Nm nicht übersteigen. Die eingespannte Länge des Mastes (Länge zwischen 2 Befestigungspunkten) muss dabei mindestens einen Sechstel der freien Länge betragen (Bild 2).

Anmerkung: Ist die freie Länge mehr als 6 m oder das Biegemoment grösser als 1650 Nm, so ist in verschiedenen Gemeinden zwingend ein **Statiker** beizuziehen der die Sicherheit

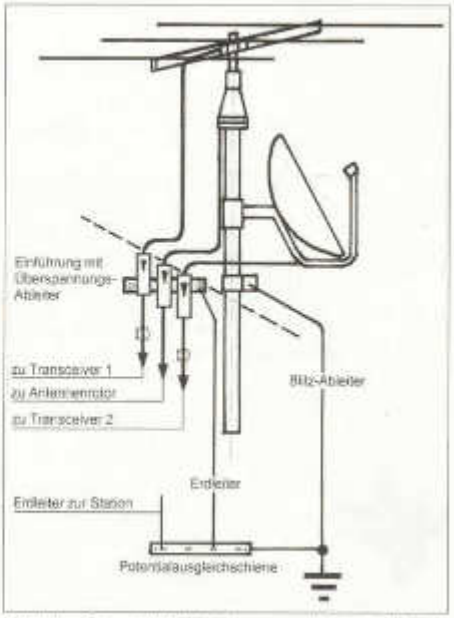

Bild 1: Beispiel für Erdung und Potentialausgleich von Antennen und Empfangsteilen

überprüft. Die örtlichen Bauvorschriften sind zu beachten (Föhntäler).

Wenn keine anderen Vorschriften bestehen (örtliche Baureglemente), so wird der Berechnung bei Antennen mit einer Höhe von max. 20 m über Grund ein durch den Wind verursachter Staudruck von 800 N/m², entsprechend einer Windgeschwindigkeit von 36 m/s oder 130 km/h, eingesetzt. Für höhere Antennen ist mit einem Staudruck von 1100 N/m², entsprechend einer Windgeschwindigkeit von 42 m/s oder 150 km/h, zu rechnen.

Die Windlast an der Antenne errechnet sich wie folgt:

$$W = c \cdot p \cdot A \qquad (1)$$

mit:
W = Windlast [N]
c = Beiwert (c = 1.2)
p = Staudruck [N/m²]
A = dem Wind ausgesetzte Fläche [m²]

Das an der Einspannstelle auftretende Biegemoment errechnet sich wie folgt (siehe Bild 2):

$$M_b = W_1 \cdot a_1 + W_2 \cdot a_2 + W_3 \cdot a_3 + \ldots \qquad (2)$$

mit:

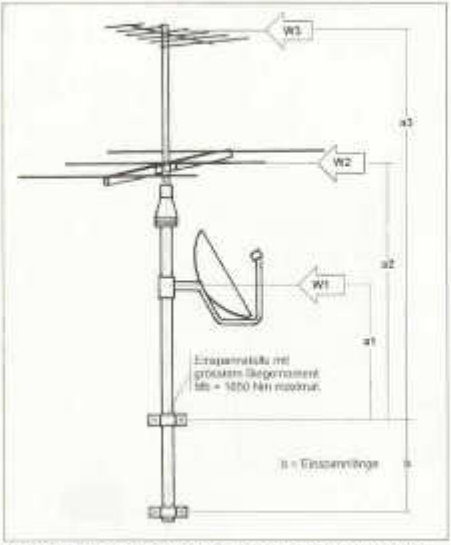

Bild 2: Biegemoment eines Antennenmastes

M_b = Biegemoment [N/m]
$W_1, W_2 ...$ = Windlast [N]
$a_1, a_2 ...$ = Distanz Angriffspunkt des Staudruckes zur Einspannstelle [m]

Bei der Dimensionierung der **Mastkonstruktion** ist zu beachten:
Das maximale Biegemoment, welches auf die Tragkonstruktion (Mast) wirkt, darf 90% der Streckgrenze $\sigma_{0,2}$ nicht überschreiten. Dadurch wird der Mast bei Maximalbelastung nicht abgebrochen sondern lediglich verbogen.

$$M_b = 0.9 \cdot \sigma_{0,2} \cdot W_b \qquad (3)$$

mit:
M_b = Biegemoment [N/m]
$\sigma_{0,2}$ = Streckgrenze [kg/m²]
W_b = Widerstandsmoment [m³]

Die Streckgrenze $\sigma_{0,2}$ ($R_{p0,2}$) ist abhängig vom verwendeten Material und mit dem Lieferanten Ihres Mastes oder mit dem Rohr- oder Materiallieferanten abzuklären.

Das Widerstandsmoment W_b ist abhängig vom Querschnitt und der Form des Mastes und errechnet sich für runde, konzentrische Rohre nach der Formel:

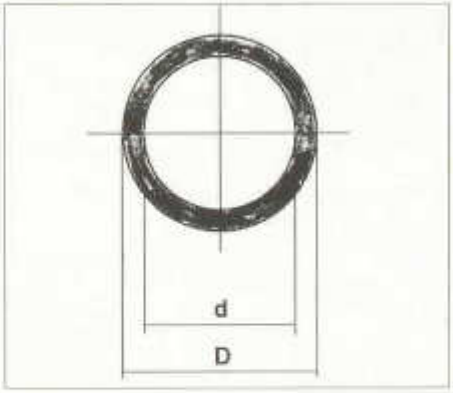

Bild 3: Innen- und Aussendurchmesser eines Mastrohres

$$W_b = \pi \cdot \frac{(D^4 - d^4)}{32 \cdot D} \qquad (4)$$

mit:
W_b = Widerstandsmoment [m³]
D = Aussendurchmesser des Mastrohres [m]
d = Innendurchmesser des Mastrohres [m]

Die Durchmesser (Bild 3) sind an der Einspannstelle, wo das grösste Biegemoment auftritt, gemessen. Das aus Gleichung (2) erhaltene Biegemoment M_b kann in Gleichung (3) eingesetzt werden um zum Widerstandsmoment W_b zu gelangen. Mit Gleichung (4) kann dann der erforderliche Aussendurchmesser D des Mastrohres errechnet werden.

Die Wandstärke des Mastrohres muss im Einspannbereich mindestens 2 mm betragen. Natürlich kann das Biegemoment durch das Anbringen von Abspannungen reduziert werden.

Der vorliegende vierte Teil ist der letzte Teil. Eine Zusammenfassung aller vier Blitzschutzbeiträge von Fred Tinner, HB9AAQ finden Sie auf dem Internet unter www.uska.ch

ECHO

Zum 80. Geburtstag von Kurt, HB9MX, am 17. Juni 2006:

Unser Ehrenmitglied und Präsident der Swiss DX-Foundation (SDXF) ist der Urvater von vielen schweizerischen und ausländischen DXern; seine nie versiegende Freude und ansteckende Faszination an unserem Hobby sind absolut beispielhaft und aussergewöhnlich. Er ist ausserdem bei den YLs weltweit bekannt (rund 2'000 YL-QSOs). Alle, die Dich kennen, danken Dir, verehrter Kurt, für Deine einzigartige Bereicherung des Amateurfunks und wünschen Dir zum Geburtstag von Herzen alles Gute.

Für den Vorstand:
Willy, HB9AHL

Kurt, HB9MX, berichtet:

Warum die Seychellen meine bevorzugte Urlaub-Destination wurde

1979 reiste ich zum ersten Mal zu den Seychellen, eine zweite Reise folgte 1983.

Während diesen Aufenthalten nahm ich an verschiedenen begleiteten Touristen-Ausflügen teil. So erfuhr ich mehr über die Lebensgewohnheiten der Kreolen, eine Bevölkerung afrikanischer, asiatischer aber auch europäischer Abstammung. Ich besuchte legendäre Orte, sah wo verschiedene bei uns in Speisen eingesetzte Gewürze wachsen. Natürlich konnte ich auch zahlreiche exotische Früchte kosten. Unterwegs an Bergabhängen sah ich Frauen, die Blätter pflückten. In der Nähe befand sich eine Teefabrik. Dort konnte ich den Werdegang von Tee verfolgen.

Wie üblich werden Urlauber an Flugplatz abgeholt und zu den verschiedenen Hotels gefahren. Die Bus-Reise dauert 30 Minuten. Kurz vor meinem Hotel sah ich eine Beam-Antenne auf dem Dach eines Hauses. Einige Tage später lief ich zu dem Haus, um herauszufinden wer dort wohnte. Auf den Seychellen gibt es nur wenige Strassen mit Namen, an den Hauseingängen sind keine Namensschilder oder Glocken angebracht. Die Haustüren dagegen stehen oft offen.

Ich rief also "Hallo" in den Raum hinein. Kurz darauf kam eine Frau und fragte mich auf englisch, ob ich jemanden suche. Ich sagte ihr, dass ich mit dem Radio-OP sprechen möchte. Vom Wohnzimmer aus rief sie darauf laut in Richtung einer Treppe, die ins Obergeschoss führte: *„Bill visit for you"*. Kurz darnach kam ein Mann die Treppe herunter und stellte sich als S79WHW (exW8AJS) vor. Ich hatte bereits vorher mehrere QSO mit ihm. Ich erinnerte mich an "Wild Horse William" wie er sich nannte." Nachdem ich mich vorgestellt hatte, wurde ich zur Besichtigung seines Shacks aufgefordert. Ich sah auf Gestellen zahlreiche Sender, Empfänger, Radio-Ersatzteile, eine Trafo-Wickelmaschine, Vibroplex, Heathkit-Geräte etc. Dann schaltete "Bill", wie er genannt werden wollte, den Sender und Empfänger ein und rief CQ. Er bekam Antwort von einer russischen Station.

Eine Weile später hörte ich die Stimme eines Mannes welcher die Treppe hinauf kam. In seiner Hand ein Bündel QSL-Karten. Bei näherem Hinsehen erkannte ich den Mann wieder. Als ich 1952 in Triest weilte (zu jener Zeit ein eigenes DXCC-Land) suchte ich ihn im Polizei-Hauptquartier auf. Ich hatte 1951 ein QSO mit MF2AA, wie sein Rufzeichen damals war. In den mittlerweile vergangenen 27 Jahren verlor ich aber den Kontakt mit Major Robert Carragher (der in britischen Diensten gewesen war). Bob berichtete mir dann, dass er seit einigen Jahren im Ruhestand hier auf den Seychellen lebe.
Er lud mich zu sich nach Hause ein. Ein grosses Anwesen mit Versa-Tower und Cubical-Quad. Ich lernte auch seine einheimische Haushälterin kennen. Das Haus war nicht weit von meinem Hotel entfernt und von einem riesigen Mango-Baum gut getarnt. Bobs Rufzeichen war S79MC.

Bill (William) besuchte uns einmal in unserem Hotel. Unter anderem erfuhren wir mehr über die anderen Funkamateure auf den Seychellen. Nebst vereinzelten Engländern, Japanern und

Chinesen gab es eine grössere Anzahl Amerikaner. Jeder ankommende Besucher staunte ob der riesengrossen Parabol-Spiegel, die auf dem Bergkamm weitherum sichtbar waren. Hier errichtete und betrieb die USAF eine "Satelliten-Überwachungsstation."
Nur zwei Operateure (Hams) blieben nach der Betriebsaufnahme resp. nach Ablauf ihres Anstellungsvertrags auf den Seychellen. Zwecks Betreuung der Angestellten wurde in der Hauptstadt Victoria eine US-Embassy errichtet.

Ich vertiefte die Funk-Kontakte mit S79WHW und S79MC, bis mir 1988 Bills Frau eine Todesnachricht zustellte. Etwa ein halbes Jahr später schrieb ich an die Witwe, äusserte den Wunsch dort zwei Wochen Funk-Urlaub zu verbringen. Umgehend berichtete sie mir, dass ich willkommen sei. Auch teilte sie mir mit, dass noch "Radio-Zeug" übrig wäre. So startete ich meinen ersten Funkurlaub nach den Seychellen, vorsorglich im Gepäck einen Transceiver FT 767 GX. Bei Ankunft wurde ich dann allerdings mit der Tatsache konfrontiert, dass alles brauchbare "Radio-Zeug", Beam, Linears etc. an lokale Hams veräussert worden war... Im nicht überdeckten Hinterhof fand ich noch Koaxkabel und eine 3-Band-Groundplane. Beim Senkrechtstellen derselben lief Regenwasser aus den Trap-Löchern. Nach Reinigung und Trocknung wurde die Antenne am obersten Punkt des Hauses fixiert und mit Radials versehen. Zur Hauptsache war ich während 12 Tagen auf dem 15 Meter-Band aktiv. Kleines Detail: auf dem Rundfunkempfänger war auf Mittelwelle nur die lokale Station während einiger Stunden am Tag zu hören; am vorhandenen Fernseher konnte man am Abend nur eine 2-stündige Sendung des örtlichen TV-Senders empfangen. Keinerlei BC/TV Störungen.....

Ein Jahr später verbesserte ich meine Funkanlage auf den Seychellen. Per Luftfracht spedierte ich einen Alu-Schiebe-Mast, einen 3 Band-Beam samt Antennenrotor, Befestigungsmaterial, Steuer- und Koaxkabel sowie anderes Hilfsmaterial auf die Insel. Als ich das Material am Zoll holen wollte, erklärte man mir, dass ich erst eine Einfuhrbewilligung einholen müsse. Der Sohn meiner Gastgeberin war ein hochdekorierter Polizei-Mann. Er vereinbarte mit der zuständigen Behörde eine Unterredung. Das nötige Papier wurde ausgestellt. Ich ging damit anderntags wieder zum Frachtgebäude. Jetzt musste ich für die Verzollung der Waren ein umfangreiches Formular ausfüllen, Warendeklaration mit Rechnungsbelegen für die einzelnen Warengattungen vorlegen. Ein Beamter berechnete darauf die zu entrichtende Zollgebühr. Zu meinem Erstaunen erfuhr ich, dass nicht lebenswichtige Güter wie Autos, Radios, Schmuck, Luxusprodukte etc. mit einer Taxe von 50% (Wert) berechnet werden. Der zu entrichtende Betrag war dann so hoch, dass ich zornig beschloss, die Waren in die Schweiz zurückzuschicken. Ich schilderte die Situation meiner Gastgeberin. Diese informierte erneut ihren Sohn, der sich meiner Sache annahm. Ich musste mit ihm anderntags ins Ministerium für Finanzen gehen. Eigentlich ging es um die Frage ob ich die Waren zum Verkauf eingeführt hatte. Nachdem der Beamte in meine Funkamateur-Lizenz Einsicht genommen hatte, folgte eine Diskussion in Kreolisch mit meinem Freund ... Darauf versah der Beamte meine Zollpapiere mit einem Stempel samt Kommentar. Endlich wurde für meine Waren das Gatter geöffnet. Der Betrag war schlussendlich ca. 1'000 Rupee od. SFr. 300.-

Während meines zweiten Aufenthalts sagte mir Marquise, meine Gastgeberin, dass sie ihre Mutter die auf einer anderen Insel lebt, besuchen möchte. So fuhren wir zusammen auf den Inland-Flugplatz, bestiegen eine kleine Maschine die uns in ca. 15 Minuten zur zweitgrössten Insel der Seychellen („Praslin") brachte. Der Hauptteil dieser Granitinsel besteht aus einem einmaligen Natur- Reservat, genannt „Vallé de Mai". Es gibt 1000-jährige Bäume, eine nur auf dieser Insel existierende Palmenart („coco de mer") mit den grössten Früchten der Welt (bis 30 kg schwer) und einige nur hier lebende Vogelarten. Wer Augen und Ohren hat, wähnt sich hier "im Paradies". Auf dem Fussmarsch vom Park hinunter zur Fähre kamen wir an mehreren Gewürzplantagen, auch Vanille-Stauden vorbei. Ein 2-Mast-Segler brachte uns dann in ca. 30 Minuten zur kleineren Nachbarinsel „La Digue". Wir besuchten Marquises Mutter hier. Es gibt keine Autos, Urlauber werden mit Ochsen-Karren zu den zwei Hotels befördert Wir blieben über Nacht, anderntags nahm ich ein Fahrrad fuhr auf holperigen Pisten von einem einsamen Strand zum andern. Rund um die Insel findet man bizarre, rund geschliffene grosse Granit-Felsen. Die Bewohner sprechen hier nur wenig englisch und französisch. Sie sind sehr freundlich, lächeln oft und finden sich für ein Gespräch bereit. Ich durfte in die Behausungen hineinschauen und sah, dass sie einfacher leben als wir, traf jedoch keine Unzufriedenen ...

Fortsetzung im nächsten old man

LESERBRIEFE

Im „Continuous wave" des old man's 03/2006 beschäftigt sich Peri Monioudis, HB9IQB, und im Leserbrief dazu, im old man 04/2006 Dr. Edgar Müller, HB9TRU, mit der Nachwuchsförderung.
Sie zeigen darin auf, wie wichtig es ist, junge Leute für unser Hobby, den Amateurfunk, zu interessieren. Dabei wird auf Modelle in Deutschland verwiesen, und der Ruf nach einem leichteren Einstieg zu diesem Hobby ist lesbar.

Ich möchte an den Gedanken der Jugendförderung anknüpfen, etwas, das dem Vorstand der USKA in den letzten Jahren sehr am Herzen lag. So hat er in verschiedenen Diskussionen mit dem BAKOM immer wieder versucht, auch für uns Möglichkeiten wie in anderen Ländern zu schaffen, z.B. die Möglichkeit einen Kidsday durchzuführen oder Jugendlichen den Zugang zur Station während dem JOTA oder bei einem Bekannten zu ermöglichen, wo er zum Beispiel unter HB9XYZ/Operator „Manuel" unter Aufsicht Verbindungen machen, lernen und üben, Freude bekommen könnte.

Obwohl das BAKOM unsere Anliegen positiv aufnahm und Hand dazu bot, wurden diese Möglichkeiten meines Wissens selten umgesetzt.

Ich habe auf einem Erlebnishof des VOLG einen Bastelkurs - ein Radio wurde gebastelt - durchgeführt und einen Schnupperkurs Amateurfunk organisiert, beide haben wohl Interessen angeritzt, aber noch ist kein OM herausgewachsen. Auch die Arbeiten im Rahmen Pro-Juventute-Ferienpasses haben nur in einer Sektion Interesse gefunden. In der Prüfungskommission BAKOM/USKA haben wir versucht, die Prüfungen zu vereinfachen. Dies ist im Rahmen der Vorgaben der CEPT gelungen und ich bin nun gespannt, ob diese Arbeit Früchte trägt.

Ich denke, wir müssen früher oder später zum Modell der englischen RSGB finden, Mit der englischen Foundation Licence (Einführungskurs 12 Stunden) kann man auf fast allen Bändern mit 10 W arbeiten. Mit der dabei gewonnen Erfahrung wird in einem weiteren Kurs der Weg zur Intermediate Licence eröffnet. Diese erlaubt eine Leistung von 50 Watt auf allen Bändern und wird nach Abschluss einer Prüfung erteilt. Eine umfangreiche Prüfung muss erst für die Advanced Licence abgelegt werden. Sie gestattet den Zugang zu allen Bändern mit voller Leistung. (siehe auch: www.rsgb.org/beginners/contents.htm).

Dieses System soll es jungen Leuten spielerisch ermöglichen, Erfahrungen zu sammeln und sich langsam in die Welt des Funkamateur seinzuarbeiten. Der Vorschlag wurde der CEPT wie auch der IARU eingereicht und wird in den entsprechenden Gremien diskutiert, doch soll vorerst am System Einsteigerlizenz / Voll-Lizenz festgehalten werden . Auch die USKA hat bereits im Jahre 2004 beim BAKOM auf das Modell RSGB in positivem Sinne hingewiesen.

Wenn wir unseren Nachwuchs fördern wollen, sind wir Amateure und Sektionen gefordert. Wir müssen an allen Fronten mithelfen und aufzeigen, was für ein vielseitiges, ansprechendes und lehrreiches Hobby wir betreiben. Ich denke einer der wichtigsten Jobs wäre die Jugendförderung im PR-Rahmen, wo die Sektionen auf diesem Gebiet auch Hilfestellung seitens der USKA bekommen. Natürlich ist Jugendförderung und Ausbildung kostenintensiv und mit dem heutigen Mitgliederbeitrag kaum machbar.

Fred Tinner, HB9AAQ

Wie die Alten sungen, so zwitschern auch die Jungen!
Der Beitrag von Alby Wyrsch, HB9TU im old man No. 4, Seite 39, ist kein Aprilscherz sondern er nimmt nach wie vor Anmeldungen von „Schnupperlehrlingen" für den NFD 2006 entgegen.

Hingegen sind die farbigen Filter-Tücher infolge starker Nachfrage ausverkauft!

AFU-Flohmarkt der Sektion Regio Farnsburg, HB9FS

Hallo OMs und YLs
Die Sektion Regio Farnsburg, HB9FS, wird am Samstag **20. Mai 2006,** in ihrem Clublokal „Birch" einen Amateurfunk-Flohmarkt durchführen. Dazu sind alle OMs und YLs, welche aus ihrem Fundus etwas anzubieten haben eingeladen mitzumachen.

Im oberen Raum werden 12 Tische mit einer Länge von je 1,5 Meter für Fr. 10.- vergeben. Im unteren Raum werden Festbank-Garnituren aufgestellt sein. Der Preis für 1,5 Meter beträgt ebenfalls Fr. 10.-.

Es werden Geräte und Zubehör aus dem Nachlass von zwei oms verkauft!!
Damit wir das Ganze gut organisieren können, möchten wir diejenigen bitten, welche an dem Flohmarkt etwas anbieten wollen, sich bis spätestens Mittwoch, 17. Mai 2006 bei HB9EBV zu melden. Tel. 061/601 98 35 oder: *HB9EBV@balcab.ch* .

Der Flohmarkt beginnt um 10 Uhr. Während des Flohmarktes wird es Wurst mit Brot vom Grill und allerlei Getränke geben.

Acht Tage vor dem Anlass kann jeder im Internet unter *http://map.findu.com/HB9FS-4* sehen wo sich das Birch befindet.

So, nun hoffen die Veranstalter, dass möglichst viele, ob Anbieter oder Käufer, den Weg zu uns aufs Birch finden und mit uns einen gemütlichen Amateurfunk-Tag verbringen werden.

HB9CQL / HB9EBV / HB9SRU

Treffen für alle DX-Interessierten

Unser für Samstag, 20. Mai 1045 h geplantes Treffen führt uns nach Gyrenbad im Tösstal, wo uns Dr. Markus Schleutermann, HB9AZT umfassend über seine via Internet ferngesteuerte Amateurfunkstation informieren wird und die wir besichtigen können. Anschliessend gemeinsames Mittagessen, Schluss ca. 1430 h.

Eine Anmeldung bis 10. Mai ist unbedingt erforderlich. Den angemeldeten Interessenten werden Menuvorschläge und Strassenkarte ab Winterthur zugestellt. Nicht Motorisierte können in Winterthur abgeholt werden. Auch Nichtmitglieder der SDXF sind willkommen

Kurt Bindschedler, HB9MX, Strahleggweg 28, 8400 Winterthur, e-mail: hb9mx@bluewin.ch Tel. 052 232 52 39

Rencontre de tous les intéressés au DX

Notre rencontre prévue le samedi 20 mai à 10h45 nous conduira à Gyrenbad dans la vallée de la Töss. Dr Markus Schleutermann, HB9AZT, nous présentera de manière exhaustive son installation de radioamateur télécommandée via Internet, et nous pourrons la visiter. Nous enchaînons avec un déjeuner en commun. Fin prévue à 14h30 environ.

L'inscription absolument nécessaire peut être faite jusqu'au 10 mai. Ceux qui se seront annoncés recevront les propositions de menus et des indications routières à partir de Winterthour. Ceux qui ne sont pas motorisés peuvent être pris à Winterthour. Les non membres de la SDXF sont aussi les bienvenus.

Kurt Bindschedler, HB9MX, Strahleggweg 28, 8400 Winterthur, e-mail: hb9mx@bluewin.ch tél. 052 232 52 39

Last minute

Der EVU sucht ...

für die vordienstliche Ausbildung:
Morselehrer
Räumlichkeiten

Mehr Informationen unter *www.uska.ch*

Der old man im Internet

Auf der USKA-Homepage unter old man finden Sie folgende Beiträge:

- J.H. Timcke, **1-v-2**, es muss nicht immer high-tech sein.
- Foto der Antennenanlage HE3RSI
- Zusammenfassung der vier Blitzschgutzbeiträge

AMATEURFUNKPEILEN

Peiltraining

Sonntag: 14.Mai, 10.00 Uhr, 2m
Röthenbach Koordinaten:
617.750 / 229.350 HB9DLR
(Autobahnausfahrt Wangen
a.d.A, R Herzogenbuchsee)

28. Mai, 10.00 Uhr, 80m
Ammerswil-Egliswil Koord: 657.500 / 245.400
HB9CFB

Letzte Infos über Peilprogramm und allfällige Änderungen sind zu finden unter:
www.uska.ch unter Dienste - Peilen oder
www.ardf.ch unter Termine Swiss Team.

Paul, HB9AIR

Dieses Jahr findet in Primorsko, Bulgarien (südl. Burgas), die **13. ARDF World Championships** statt vom 12.-17. September. Die USKA möchte auch dieses Jahr eine Delegation an diesen Anlass schicken.
Wer hat Lust, mitzukommen (es kann auch mit einer zusätzlichen Ferienwoche verbunden werden, es liegt direkt am Meer). Zudem findet anschliessend die 5th IARU Region 1 High Speed Telegraphy Championship statt.
Weitere Infos sind zu finden unter:
www.bfra.org oder bei HB9AIR

Silent Key
HB9RK
Henri Bulliard
Président de l'USKA
(1966 - 1970)

Henri nous a quittés le 4 avril, tôt le matin, dans sa 86eme année. C'est avec une grande tristesse que nous avons appris la nouvelle de son décès. Après le décès de son XYL, en novembre 2005, et de son fils en décembre 2005, Henri, à son tour, s'en est allé tranquillement.

La section de Fribourg perd un ancien secrétaire et un membre hors pair, et l'USKA Suisse un ancien président de grand format. Elu président à l'assemblée générale de l'USKA à Thun en 1966 il exercera ce mandat jusqu'en 1970. En utilisant ses grandes qualités humaines, il répare des ponts coupés, instaure un dialogue digne de confiance avec les PTT et dirige l'USKA avec une grande compétence. Avant son élection comme président, HB9RK était aussi le Award Manager de l'USKA.

En 1968, HB9RK est nommé membre d'honneur de la section de Fribourg et, en 1992, membre d'honneur de l'USKA. Henri méritait largement ces deux nominations, pour tout ce qu'il a donné pour la cause des radioamateurs.

Une amitié inconditionnelle le liait avec ses amis de toujours, HB9RG Johny, HB9RJ Gaston et HB9RS Max.

Henri participait encore avec plaisir aux activités de la section de Fribourg et du QCWA Helvetia Chapter # 209. Souvent nous profitions de ses qualités d'excellent orateur pour revivre avec lui l'aventure extraordinaire du radioamateur HB9RK.
Henri, tu continueras à vivre dans nos cœurs et dans nos pensées.

Pour la section de Fribourg,
HB9RS et HB9BOU.

Henri hat uns, frühmorgens am 4. April, in seinem 86. Lebensjahr verlassen. Mit tiefer Trauer haben wir die Nachricht seines Todes erfahren. Nach dem Tod seiner XYL im November 2005 und seines Sohnes im Dezember 2005 ist nun auch Henri friedlich von uns gegangen.

Die Sektion Freiburg verliert einen ehemaligen Sekretär und ein unvergleichliches Mitglied, die USKA Schweiz einen ehemaligen Präsidenten von grossem Format. Gewählt wurde Henri zum Präsidenten anlässlich der USKA-Generalversammlung 1966 in Thun, und übte dieses Mandat bis 1970 aus.
Dank seinen grossen menschlichen Qualitäten stellte er Brücken wieder her, führte einen zuverlässigen Dialog mit der PTT ein, und leitete die USKA mit grosser Kompetenz. Vor seiner Wahl zum Präsidenten war HB9RK auch als Award Manager der USKA tätig.

1968 wird Henri zum Ehrenmitglied der Sektion Freiburg und 1992 zum Ehrenmitglied der USKA gewählt. Henri hat diese Ernennungen mehr als

verdient. Sie sind nur ein kleiner Lohn für alles, was er dem Amateurfunk gegeben hat.

Eine bedingungslose Freundschaft verband ihn mit seinen Jugendfreunden HB9RG, Johni, HB9RJ, Gaston und HB9RS, Max.

Henri nahm immer noch gerne an den Aktivitäten der Sektion Freiburg oder des QCWA Helvetia Chapter # 209 teil. Oft haben wir von seinem ausgezeichneten Rednertalent profitiert, um mit ihm das ausserordentliche Abenteuer des Amateurfunkers HB9RK neu zu erleben.

Henri, Du wirst in unseren Herzen und Gedanken weiterleben

Für die Sektion Freiburg
HB9RS und HB9BOU

USKA

Mutationen ab 1.3.2006 bis 31.3.2006

Neuaufnahmen
HB9TVK USKA Member
HB9TWN Barbanti Stefano, Steinäckerstr. 11, 5442 Fislisbach
IZ0EZM USKA Member

HE9FJA Fragnière Jakim, Chemin des Bou ceaux 1, 2316 Les Ports-de-Martel
HE9JZA Jacot Claude, Maladière 20, 2000 Neuchâtel
HE9JZB Jacot Michel, Maladière 20, 2000 Neuchâtel
HE9PTK Klaentschi Peter T., Jurastrasse 3, 5614 Sarmenstorf

Ehrenmitglieder (nach DV 25.2.2006)
HB9BMC Murer Robert, Goldermattenstr. 42, 6312 Steinhausen
HB9IAM Binggeli Pierre, Chemin Terroux 18, 1218 Le Grand-Saconnex
HB9SCJ Henggeler Theo, Wyssenschwendi, 6314 Unterägeri

Rufzeichenänderungen
HB9TWT Diggelmann Max, Hofmatt 12, 5082 Kaisten ex. HB3YIB
HB9TWU Sauty Gregoire, Le Séoey, P.O. Box 145, 1871 Les Giettes ex. HB3YMP
HB9TWV USKA Member, ex. passiv
HB3YNV Suter Cédric, Case Postale 513, 1214 Vernier, ex. HE9ZAH

Austritte
HB9BLL Christof Rieder, 3043 Uettlingen

Streichungen
HB9IBI Burri François, 1226 Thônex (unbekannte Adresse)

Adressänderungen auch für die Rubrik „Adressen und Treffpunkte der Sektionen" bitte nur dem Kassier melden.
Danke

HAMBÖRSE

Tarif für Mitglieder der USKA: Bis zu 4 Zeilen Fr. 16.–, jede weitere Zeile Fr. 2.–. Nichtmitglieder: Bis zu 4 Zeilen Fr. 20.–, jede weitere Zeile Fr. 4.–. Angebrochene Zeilen werden voll berechnet.

Suche Militär Funkmaterial: Sender, Empfänger, Peiler, Zubehör (Röhren, Umformer, Verbindungskabel, techn. Unterlagen etc). Daniel Jenni 3232 Ins. Tel. P 032/313 24 27

Für den **Aufbau meiner Sammlung** historischer Telekommunikation suche ich **zu kaufen:** Kurzwellen-Empfänger der 20er- bis 50er-Jahre (Markengeräte und Eigenbauten), Radioapparate, Röhren, Literatur, Prospekte, Werbematerial, usw. Defektes Material wird sorgfältig restauriert. Roland Anderau (HB9AZV) Eigerweg 43, 3122 Kehrsatz, Tel. 031/961 72 27.

Suche: Hallicrafters TX / RX / TRX alle Typen, Ersatzteile und Zubehör auch defekt. Drake TX/RX, sowie Zubehör. Plus jegliche Doku, Anleitungen, etc. Tel. 079/411 47 48

Achtung: Die aktuellsten Occasionen finden Sie immer unter: www.asole.ch

Im **Engadin** in der Nähe von Bergbahn, Bahnhof und Thermalbad vermieten wir 3 ½ Z-Ferien-wohnung mit KW Station. www.mystei.ch

Zu verkaufen: Antenne Cushcraft A144-20T 2 m 20el Kreuzyagi, ungebraucht, Fr. 70.-; Breitband-Empfänger / Hand-Scanner Icom IC R10, 0.5 - 1300 MHz, all mode, wenig gebraucht, Fr. 300.-; Markus Müller HB9CTB, Tel. 043/333 50 89, E-Mail hb9ctb@bluewin.ch.

A vendre: IC706MK2g 100 W HF 50 MHz, 50 W VHF, 20 W UHF, avec alimentation PS55, support pour face détachable voiture, câble pour face détachable, excellent état en bloc pour: Fr. 1'500.-; IC706 version 1 100 W HF 50 MHz 10 W VHF avec cordon 12 V excellent état: Fr. 750.-; Contact par email: hb9eme@net2000.ch

Suche / recherche: Weltempfänger Sony CRF-V21 oder Sony CRF-330K Angebote unter hb9dsp @ toprun.ch – 032/841 16 36

Zu verkaufen: 1 Sommerkamp FT-277 Fr. 250.-; 1 Sommerkamp FTDX 505 Fr. 300.-; Tel. 079/413 00 17

Verkaufe: Kurbelmast GEROH, Typ 6 LKP, 1.6/6 m mit Befestigungsschellen, neu, Fr. 500.-; G. 071/677 58 73

Verkauf: SteppIR ab Lager. An- und Verkauf von Masten und Antennen. Geräte: Kenwood 75S3 und 3243B , PS. TenTec Orion 565 mit PS. TenTec OmniV 562 mit Orig.-PS. Meine homepage: www.lula.ch/hb9aaz Peter Braun, Geissburgweg 10, 6130 Willisau. 041/970 18 50 079/323 85 44

Verkaufe: SWR/Wattmeter DAIWA CN 101L, 1.8-150 MHz, für Fr 90.-; 1 **Dummy-Load** DL-30A für Fr 20.-; 1 **Mobil-Antenne** Diamond CR-77 für Fr 20.-; 1 **Mobil-Antenne** AZ-504 für Fr 30.-; **Magnetfuss** dazu Fr 30.-; alles neu und ungebraucht. HB9DDW, Tel 079/370 07 49

Verkaufe: 1 Netzteil [kommerzielle Ausführung] für 10 GHz-Wanderfeldröhre Fr. 100.-; 1 SSTV/Fax-Converter mit Keyboard und Video-Interface Fr. 250.-; 1 kommerzieller SAT-Receiver für ATV Fr. 100.-; 1 Frequenz-Counter 10 Hz - 1.3 GHz.Tel. 032/618 10 89 ab 19.00h

Zu verkaufen: Kurzwellenempfänger Sommerkamp FR-50B aus den 70-er Jahren. Optisch neuwertig, mit neuen Röhren bestückt, funktioniert einwandfrei bis auf den Mode- und Bandschalter. Die haben ab und zu Kontaktschwierigkeiten, sollte aber durch Reinigung behoben werden können. Frequenzbereiche: 80 m = 3,4 - 4,0/ 40 m = 6,9 - 7,5/ 20 m = 13,9 - 14,5/ 15 m = 20,9 - 21,5/ 10 m = 28,0 - 29,2 Preis Fr. 180.-; Muss in Bern abgeholt werden. Tel. abends: 031/331 59 40 oder Natel 076/819 37 57

Zu verkaufen: grössere Mengen Funk- und Messgeräte, Messender, Chiffriergeräte, diverse Fabrikate Empfänger, grössere Anzahl Militärfunkgeräte. Interessenten können mehrseitige Geräteliste unter Fax-Nr. 044/930 04 70 anfordern. Ware muss vor Ort abgeholt werden (Zürcher Oberland)

FUNKEN, ANGELN, GOLFEN, Wassersport - in FLORIDA nr. Tampa. Haus am Meer, Landesteg, 4 Zimmer, Büro, 3 Bäder, TS 440 S, Multi-GNDPL, 3-el Yagi etc. günstig für HAM-Urlaub zu vermieten. Tel./Fax: 0049 711 728 6330 & 0175 6377918.

Gesucht: TS-480SAT, Carl, HB9AKC, Tel. 071/866 15 75.

Wer kann mir bei der Beschaffung folgender Halbleiter weiterhelfen? AL1101 AL1201 AL3101 alle IC von Alesis. Bitte info an email: h.stampfl@gmx.ch oder Tel. 071/777 25 24

Zu verkaufen: Rotor Yaesu G400RC (2 Steuergeräte) TNC21S Racket Modem Yaesu FT60E Duoband. Suche: Tonsquelsch Module Standard CTN520 und CTN160. Biete und suche nur einwandfreie Geräte. HB3YMZ Tel. 079/419 86 86.

Antennentechnik einmal anders **Ferienwoche und Antennenseminar** mit Ruth und Heinz Bolli, HB9KOF. Weitere Infos unter www.hbag.ch oder Oldman 4/2006 letzte Umschlagseite.

A vendre: Transceiver Kenwood TS-120S, 80-10 m; Mike MC-30S; Power Supply PS-30, 13.8 V, 20 A; Antenna Tuner AT-120, le tout: Fr 365.-; Vintage SW Receiver Lafayette HA-350, Fr 200.-; Oscilloscopes: Leader LBO-505, Fr 100.-; Gould Type 1425, Fr 200.-; Details sur: http://mypage.bluewin.ch/stepping/avendre.htm; mail: hb9ais@uska.ch; a tester chez HB9AIS, 3280 Meyriez.

KENWOOD
Listen to the Future

TH-F7E

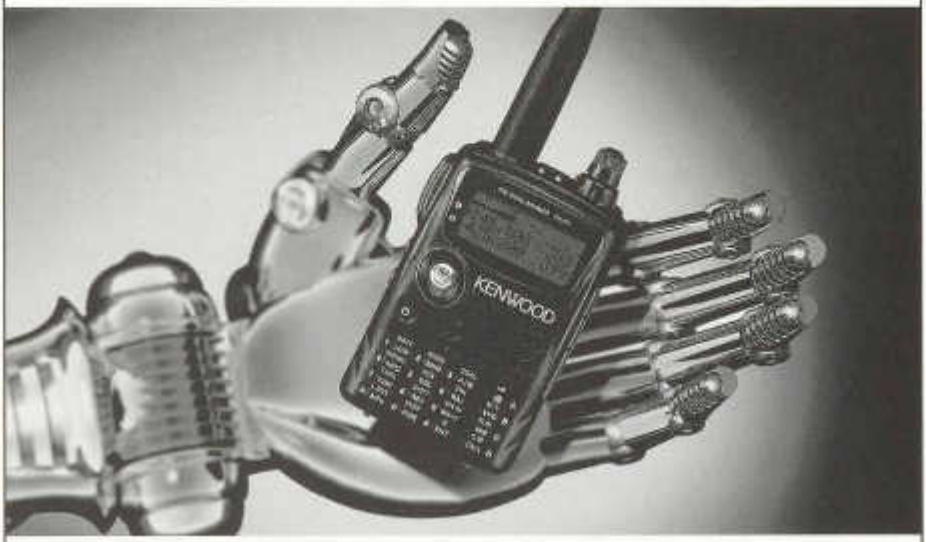

Kenwood weiss genau, was Funkamateure brauchen. Darum haben unsere Entwickler das TH-F7E mit allen Features ausgestattet, die ein komfortables Dualband-Handy heutzutage haben muss!
5 W Sendeleistung - 2-m- und im 70-cm-Band - Li-Ionen-Akku mit 1500 mAh Kapazität - gleichzeitiges Hören auf zwei Frequenzen. Der Breitbandempfänger überstreicht den Bereich von 100 kHz bis 1,3 GHz und demoduliert neben FM, WFM und AM bis 470 MHz hinauf auch SSB und CW.

CHF 460,–
im Set mit
Kenwood T-Shirt (XL)
und Tragetasche SC-52

Mai 2006 – Angebot nur solange der Vorrat reicht – erhältlich unter **www.altreda.ch**

HB9CRU Communication **6312 Steinhausen** **www.hb9cru.ch**	**Set-Angebot** **CHF 460,– statt CHF 600,–**	**Generalvertretung CH:** **Altreda AG** **8048 Zürich**

ANTENNA-MATCHING / ENGINEERING / OPTIMIZING

SAMS ist ein innovatives Antennenanpasssystem für symmetrische und unsymmetrische Antennen.

SAMS wurde in der Schweiz entwickelt und wird daselbst unter Verwendung hochwertiger Teile produziert.

SAMS besteht aus einem fernsteuerbaren Anpassteil in einem wetterfesten Gehäuse und einem Steuergerät. Das Anpassteil wird direkt an der Antenne oder am Ende der Speiseleitung montiert, das Steuergerät kommt ins Blickfeld des Operators.

Das Steuergerät kommuniziert über die TRX-Datenschnittstelle direkt mit dem Transceiver*. Abhängig von der TRX-Frequenz steuert es die Komponenten des Anpassteils automatisch und kontinuierlich zum besten SWR, so dass die optimale Anpassung im Sende- und Empfangsfall stets gewährleistet ist.

Generelle Eigenschaften (Standard T-Netzwerk)

Eingangsimpedanz	50 Ω, +/- j 0 Ω
Ausgangsimpedanz	10 bis 2500 Ω**, +/- j 0 bis 2500 Ω**
Leistungstransfer	bis zu 2.5 kW CW** / 4 kW PEP**
Frequenzbereich	1.8 bis 29.7 Mc**
Frequenzschritte	20 bis 200 kc, bandabhängig
Interne Speicherplätze	220 (44 Frequenzbänder)
Variable Elemente	2 x 500 pF / 6 kV, 1 x 24 µH / 10A
Freie Schaltfunktionen	2
Versorgungsanschluss	115 / 230 VAC, 50...60 Hz, 21 VA

* *Icom via CI-V, andere über Software-Treiber, bitte anfragen.*
** *Abhängig von Frequenz und Lastimpedanz.*

SAMS ist in vielen Konfigurationen lieferbar: Symmetrisch oder unsymmetrisch, für eine oder mehrere Antennen, mit oder ohne Zusatzkondensatoren etc. Bitte reden Sie mit Heinz, HB9KOF, über Ihre Bedürfnisse und Ihre Wunschlösung.

Heinz Bolli HB9KOF c/o **HEINZ BOLLI AG** Rütihofstrasse 1 **CH-9052 Niederteufen**
Phone 071 335 0723 Fax 071 335 0720 heinz.bolli@hbag.ch www.hbag.ch/nt/

Vorbereitung auf eine aussergewöhnliche

Rekrutenschule

Funkaufklärungs-spezialist

Kursbeginn jederzeit
Kostenlos
Moderner Fernkurs
Überall in der Schweiz

Vordienstliche Ausbildung
im Auftrag der Schweizer Armee

ILT-Schule 8048 Zürich
Tel. 01 431 77 30 und 031 921 22 31
www.ilt.ch

Tigertronics

***SignaLink™* Model SL-1+**
Soundkarte – Radio Interface

Für CW, RTTY, PSK-31, MT-63, AMTOR, Packet, SSTV, aber auch für Voice Modes wie EchoLink, VoIP

- Kein zusätzlicher RS232 für PTT nötig
- Vollständige Entkopplung
- RX und TX Pegel einstellbar
- Variable Sender Verzögerung
- Anschluss für Mikrophon und DATA-ACC Buchse

CHF 145.-
inkl. MWSt. exkl. Versand

Mehr Informationen auf unserer Website

Neu! Jetzt mit Jumperkonfiguration !

GIANORA-HSU, HB9ODC

www.gianora-hsu.ch
Postfach 62
8118 PFAFFHAUSEN-ZURICH

gianora-hsu@bluewin.ch
Tel. +41 (0)44 / 826 16 28
Fax. +41 (0)44 / 826 16 29

www.afushop.ch Mail: info@afushop.ch
056 406 43 74

IC-E208 Fr. 555.- IC-706MK2G Fr. 1'420.-
IC-7400 Fr. 2'300.- IC-756Pro3 Fr. 4'580.-
2 Jahre Garantie auf ICOM-Geräte

FTDX-9000 Fr. 14'498.- FT-857D Fr. 1'148.-
FT-897D Fr. 1'248.- FT-817ND Fr. 898.-
FT-7800E Fr. 380.- FT-8800 Fr. 598.-
FT-8900 Fr. 628.- FT-60E Fr. 300.-

NEU Sprachextraktor (Board)Fr. 248.- **NEU**
ATU MFJ-993(B) Fr. 340.- (Fr. 420.-)
Barzahlungsrabatt: 2%

Beachten Sie die neu überarbeitete Internet-Seite.

36 JAHRE TELE-René
COMMUNICATIONS 6003 LUZERN
TEL: 041 240 23 66 OBERGRUNDSTR. 28
HB9AAI www.tele-rene.ch hb9aai@uska.ch
YAESU

FTdx 9000 200 Watt inkl. Power Supply	Fr.14'498.-
FT – 857D	Fr. 1'096.-
FT – 897D	Fr. 1'198.-
FT – 817ND	Fr. 868.-
FT – 7800E	Fr. 388.-
FT – 8800	Fr. 598.-
FT – 8900	Fr. 628.-
FT – 60 E	Fr. 298.-
VX - 2 R	Fr. 308.-
VX – 6R	Fr. 425.-
VX – 7R	Fr. 538.-
VR – 5000	Fr. 998.-

UND VIELE WEITERE GERAETE.....
FRAGEN SIE UNS AN !!!
OCCASIONEN: ANKAUF - VERKAUF - TAUSCH
REPARATUREN ALLER MARKEN

Ihr Reparatur-Partner

für Amateurfunk-, CB- und Elektronik-Geräte aller Art und Marken

Feldbergstrasse 2, 6319 Allenwinden
(ehemals HB9MY)

Duschletta elektronik

HB9APR
Grosser Messgerätepark bis 1.8 GHz

Mo. bis Fr. 9-12, 14-18 Uhr
Samstag nur nach Vereinbarung
041 - 711 23 09 oder 041 - 711 99 40

für kranke Geräte

LIXNET

ICOM

Der IC-7000 ist da und setzt wieder neue Massstäbe!

- **100W HF, 50W VHF, 35W UHF**
- **Dig. Sprachaufzeichnung (DVR)**
- **2 × MNF (Manual Notch Filter)**
- **Fernsteuerungs-Mikrofon**
- **Dualmode Bandscope**
- **2 × DSP**
- **Digitale IF-Filter**
- **AGC vom DSP gesteuert**
- **2.5 Zoll Farb-TFT Display**
- **Digital noise reduction**

Ab sofort erhältlich bei der offiziellen ICOM-Vertretung für CH und FL:

LIXNET Radiocom Steinhofstrasse 57 **CH-3400 Burgdorf**

Tel. +41 34 448 68 58 www.lixnet.ch info@lixnet.ch

PNEUMATISCHE TELESKOPMASTE

CLARK MASTS™

CLARK MASTS bringen Antennen, Messgeräte, Überwachungskameras und Scheinwerfer einfach und zuverlässig auf die gewünschte Höhe.

CLARK MASTS sind zum Beispiel beim Schweizer Radio DRS im Einsatz. Der pneumatisch ausfahrbare Mast ist am Übertragungswagen fest montiert.

CLARK MASTS werden auch zur weiträumigen Sicherung des Swisscoy Camps im Kosovo eingesetzt. Sie sind ein wichtiger und zuverlässiger Bestandteil des Objektschutzsystems.

CLARK MASTS™

A Division of Schoch Electronics AG

Neufeldweg 6
CH-5103 Möriken

Tel.: 062 893 07 07
E-Mail: info@clarkmasts.ch
Web: www.clarkmasts.ch

Demonstration der vielfältigen Einsatzmöglichkeiten: www.clarkmasts.ch

MFJ AMERITRON VECTRONICS bhi

HF Linear Endstufen von AMERITRON

FUNK-BOX, HB9LGA Postfach 8051 Zürich

Tel. 076 471 1555 Fax 044 321 4382 www.die-anderen.ch

Thomas Hediger

Amateurfunktechnik

Gartenstrasse 8

5737 Menziken

062/771 01 16

www.amateurfunktechnik.ch

HARC Antennen

SSB Electronic GmbH

DIAMOND ANTENNA

YAESU

HB 9 CRU

Communications GmbH
Alles für den Amateurfunk

www.hb9cru.ch

Zugerstrasse 45
6312 Steinhausen
Fax: 041 – 763 20 54
Mobil: 076 – 379 20 50
9.30 – 12.00 Uhr
E-Mail: hb9cru@bluewin.ch

TS-480SAT
Allmode Transceiver
KW / 50 / 144 / 430 MHz
mit Antennentuner
CHF 1'625.--

Offizieller
KENWOOD
Fachhändler

Wir liefern das gesamte
WiMo
Programm !

Kenwood Aktion des Monats

TH – F7E

2m/70cm Dualband FM Handfunkgerät mit Wide-SSB-RX

Der TH-F7E vereint zwei Geräte in einem: Zum einen arbeitet er im "A Band" als 2 Band Transceiver während simultan im "B Band" ein Empfänger von 01 - 1300 MHz, auch im gleichen Band, zur Verfügung steht. Das Empfangsband arbeitet in den Betriebsarten FM/ FM-W/FM-N/AM und SSB/CW und verfügt über einen speziellen Informations-Speichermodus (10 Kanäle). Für den AM Rundfunkempfang ist eine Ferritantenne eingebaut die bei Bedarf aktiviert werden kann. Diese Features stellen bei den ultrakompakten Abmessungen von (B x H x T) 58 x 87 x 30 mm eine absolute Neuheit dar.

Inklusive Ledertasche SC-52 und Kenwood T-Shirt nur CHF 460.--

Kurzwellen-Portabelantennen für unterwegs

R1 Mini Dipol

Verkürzte Dipole für 10 bis 160 m. Gestreckte Länge ca. 3.40 m. Zerlegbar, Belastbarkeit 500 W, Anschluss PL-Buchse, Montage horizontal oder vertikal möglich, verschiedene Mittelteile erhältlich, Duoband Mittelteil für zwei beliebig kombinierbare Bänder.

R1 Mittelteil gestreckt mit Maststummel	22.50
R1 Mittelteil, Duoband, mit Maststummel	35.00
R1 Dipol für 6, 10, 11, 12 oder 15 m	80.00
R1 Dipol für 17 oder 20 m	87.50
R1 Dipol für 30 oder 40 m	98.50
R1 Dipol für 80 der 160 m	109.50

Miracle Whip

ORP-Allband Antenne für FT-817 etc.

für alle KW-Bänder von 3.5 bis 30 MHz sowie 2m und 70cm mit integriertem Antennentuner, Anschluss PL-Stecker, direkt auf die Antennenbuchse des TX aufzuschrauben, Benötigt keine Erde, kippbares Teleskop mit 1.30m Länge, max. 10 Watt SSB. 275.00

Buddipole

Flexible und wirksame HF-Portabelantenne

Ideale Urlaubs- und Portabelantenne, 40 bis 10 m, kleines Packmass, geringes Gewicht, extrem schnelle Montage, kann als gestreckter Dipol, als „Vee", „Inverted-Vee" „L" oder als Vertikalantenne genutzt werden. Gesamtlänge 5 m. Mittelspulen, absolut leichte Handhabung, inkl. 4 m Anschlusskabel.
Zwei Versionen sind erhältlich:

Standard: Buddipole mit Mittelteil	450.00
Deluxe-Kit: mit 3-Bein-Stativ, 5m Mast u. Tasche	925.00

Weitere Antennen respektive detaillierte Beschreibungen siehe unter www.hb9cru.ch

LDG FT-Meter - Analoginstrument für YAESU FT - 857 / FT - 897

Ersetzt die Balkenanzeige des TX, wird einfach an der Unterseite des Bedienteils angesteckt, vollwertige Anzeige für S-Meter, Diskriminator, Betriebsspannung, Ausgangsleistung, SWR, Modulation, ALC, optional beleuchtbar, mit Anschlusskabel.

Preis: CHF 99.--

Besuchen Sie unseren ***HAM-Online-Shop*** unter ***www.hb9cru.ch***,
oder senden Sie uns am liebsten ein Email, einen Brief oder ein Fax mit Ihren Wünschen.
Telefonische Auskünfte erhalten Sie unter 076 – 379 20 50 (9.30 bis 12.00 Uhr).
Bitte, Telefonzeiten einhalten.

USKA Warenverkauf

Daniela Kühne (HE9ZLK), Gärteli 6, 3210 Kerzers FR
Telefon 031 / 756 03 20, Fax 031 / 756 03 21, E-Mail: shop@uska.ch
Postkonto: 60-31370-8, USKA-Warenverkauf, 3210 Kerzers FR

Best.Nr.	Preis	Sprache	Autor	Artikel	
9	34.-	D	Moltrecht	Amateurfunklehrgang Klasse 1 + 2	
12B	29.-	D	Moltrecht	Amateurfunklehrgang Klasse 3 HB9	
13C	24.-	D	DARC	Jahrbuch für den Funkamateur 2006	NEU!
14	19.-	D	Autorenteam	CW-Manual	
15A	25.-	E	ARRL	RF Amplifier Classics	NEU!
15B	39.-	E	ARRL	Basic Radio - Understanding the Key	NEU!
15C	50.-	E	ARRL	Antenna Book 20th Edition inkl. CD	NEU!
15D	40.-	E	RSGB	VHF/UHF Handbook	NEU!
17G	78.-	E	ARRL	ARRL Handbook 2006 inkl. CD und Bonus Edition 1926	NEU!
19	18.-	D	Wiesner	CW-Handbuch	
20A	89.-	D	DARC	Rothammels Antennenbuch 12. Auflage	
22	38.-	D	K. Weiner	Die Cubical-Quad	
23	49.-	E	ARRL	The Radio Amateurs Satellite.	
25	21.50	D	Moltrecht	Der Morselehrgang aus dem Klassenzimmer CD	
32	10.-	D	DARC	CQDL Spezial 6m The Magic Band	
36	10.-	D	DARC	CQDL Spezial Welt der Schaltungen	
36C	11.-	D	DARC	CQDL Spezial Urlaub und Amateurfunk	
36D	11.-	D	DARC	CQDL Spezial Auf die Kurzwelle	
37	11.-	D	DARC	CQDL Spezial Antennen International	
37A	11.-	D	DARC	CQDL Spezial Contest, der Sport im Amateurfunk	
37B	11.-	D	DARC	CQDL Spezial Packet Radio & Co.	
37C	11.-	D	DARC	CQDL Spezial Messen und Entstören	NEU!
46	70.-	E	Devoldere	Low Band Dxing 4th Edition, neue Auflage incl. CD	NEU!
48	36.-	D	Rachow	QRP Baubuch	
49	29.-	D	DARC	Ant. Für die unteren Bänder 160-30m	
51	28.-	D	Hartung	Vom Widerstand zum Schaltkreis	
52	24.50	D	DARC	Koaxialröhren und Topfkreise	
66	21.50	D	Riegler	Alles über ATV	
67	20.50	D	Sichla	Kabel & Co. in der Funkpraxis	
68	42.50	D	Schiffhauer	Amateurfunk mit PC und Soundcard (mit CD-ROM)	
69	15.50	D	Ilg	GPS - Neus Möglichkeiten für das Funkhobby	
70	22.-	D	Nussbaum	Magnetantennen	
71	16.-	D	Bürgers	Antennenbau für den Praktikar	
72	16.-	D	Sichla	Die HB9CV-Antenne	
73	16.-	D	DARC	Amateurfunkpeilen	
74	30.-	D	DARC	Kurzwellen DX Handbuch	
75	29.-	D	Grünbeck	Der Antennenbaukasten	
76	22.-	D	Böttcher	100 Tipps & Tricks für den Funkamateur	
77	20.-	D	DARC	Die ganze Welt im Schuhkarton	
78	29.-	D	Cuno	Vorbereitung auf die Amateurfunkprüfung	
79	16.-	D	Nussbaum	HF-Messungen für den Funkamateur	
80	34.-	D	Böttcher/Sichla	Amateurfunkantennen mit geringem Platzbedarf.	
81	25.-	D	DL2VFR	Das Diplom-Handbuch	
82	22.-	D	Perner	Interfaces für den Amateurfunk - selbst gebaut	
83	36.-	D	Böttcher	Netz- und Ladegeräte selbst gebaut	
29	98.-	F	Pilloud	Examen technique de radioamateur	
Callbook, Listen, Sammelmappen					
1	8.-	D	USKA	Stations-Logbuch A4 (Neue Auflage)	
2	6.-	D	USKA	Stations-Logbuch A5 mit Relaisliste und Bandplan	
6C	15.-	D	USKA	Verzeichnis der USKA Mitglieder 2005/2006	
11A	30.-	D	DARC	Eurocall 2006 CD-ROM	NEU!
30	8.-	E	ARRL	The ARRL DXCC List	
39G	75.-	E	DARC	Callbook CD-ROM weltweit Winter 2006	NEU!
41	22.-	E	RSGB	Prefix Guide	
Kalender					
26B	25.-	E	ARRL	ARRL Calendar 2006	NEU!
Karten					
30A	20.-		DARC	Radio Amateur World Atlas, A4 20 Seiten	
31	20.-		Traxel	Radio Amateur Weltkarte 68x98 ungef.	
31A	12.-		Traxel	Radio Amateur Weltkarte gefaltet	
31B	15.-		DARC	Schreibunterlage Radio Amateur Weltkarte	
33	15.-		DARC	Beamkarte, fünffarbig 54x50 ungefaltet	
34	25.-		USKA	Locatorkarte Schweiz 127x87 ungefaltet	
Rufzeichenschilder / LED-kiss					
101 -115	div.	D	Klinger Neon	individuell angefertigte Rufzeichenschilder aus Acrylglas mit LEDs (0,5 W bzw. 3 W), Details siehe eShop	
Abzeichen, Signete.					
81	45.-	E	USKA	Bannerbadge neue Ausführung, 50 Zeichen	NEU!

Besuchen Sie unseren eShop auf der USKA Homepage www.uska.ch.

Preise plus Porto und Verpackung Fr. 6.-, ab Fr. 150.- spesenfrei. Bestellungen schriftlich, telefonisch oder über USKA Shop, Preisänderungen vorbehalten.
Port et emballage fr. 6.- en sus, dès fr. 150.- sans frais. Commandes par écrit, par téléphone ou par USKA shop, changement de prix réservés.

DL7GAG funktechnik radau DF7GJ

KENWOOD TH-K2E	*NEW!* 2m Handfunkgerät mit Akku und Lader	CHF	279.-
KENWOOD TH-F7E	2m/70cm Handfunkgerät mit SSB-Rx, Li-On-Akku	CHF	443.-
KENWOOD TH-D7E/G2	2m/70cm Handfunkgerät mit 9k6-TNC + APRS	CHF	620.-
KENWOOD TM-V7E	2m/70cm Duoband-Mobilfunkgerät, 50/35 Watt	CHF	768-
KENWOOD TM-D700E	2m/70cm Twinband-Mobilfunk mit 1k2/9k6 TNC	CHF	768.-
KENWOOD TS-480SAT	*NEW!* KW Allmode-Transceiver mit AT, 100 W	CHF	1479.-
KENWOOD TS-2000	KW/6m/2m/70cm (23cm) Allmode DSP-Transceiver m. AT	CHF	2869.-
KENWOOD TS-2000X	KW/6m/2m/70cm/23cm Allmode DSP-Transceiver m. AT	CHF	3549.-

YAESU - ICOM- KENWOOD - JRC - HOTLINE - STABO - WIMO
http://www.radaufunk.com
Immer die neusten Infos und die besten Preise

Wir führen ICOM-Geräte und Zubehör – eigene Service-Werkstatt!

ICOM IC-R3E	Wideband-Rx + Color-TFT-Displ., 0.5 - 2450 MHz	Bitte anfragen!
ICOM IC-R5E	Wide-RX 0.15-1300 MHz, AM/FM-N+W, 400 Speicher	Bitte anfragen!
ICOM IC-R20E	Wide-RX, 0.15 - 3305 MHz, AM/FM/SSB, 1250 Speicher	Bitte anfragen!
ICOM IC-E 7	*NEW!* 2m/70cm Mini-Handfunkgerät, Akku+Lader, 5W	Bitte anfragen!
ICOM IC-W32E	2m/70cm Handfunkgerät, Akku + Lader, 5 Watt max.	Bitte anfragen!
ICOM IC-E 90	6/2m/70cm Handfunkgerät, Akku+Lader, 5 W	Bitte anfragen!
ICOM IC-E 208	6/2m/70cm Mobil, separierbare Front, 55/50 Watt	Bitte anfragen!
ICOM IC-2725E	2m/70cm Mobil, separate Front, 50/35 Watt	Bitte anfragen!
ICOM IC-703	KW/6m Portable-TRX mit DSP und automatischem Tuner	Bitte anfragen!
ICOM IC-706MK2G	KW/6m/2m/70cm Mobil-TRX, (die letzten Exemplare!)	Bitte anfragen!
ICOM IC-7000	*NEW!* KW/6m/2m/70cm Mobil-Trx., Color TFT-Display	Bitte anfragen!
ICOM IC-7400	*KW/6m/2m* Allmode DSP-Trx mit AT, Spec. Scope, 100 Watt	Bitte anfragen!
ICOM IC-756PROIII	*NEW!* KW + 6m Allmode DSP-Trx mit AT, Spec.-Scope	Bitte anfragen!
ICOM IC-910H	2m/70cm Allmode-Trx, 50/35 W, (DSP-Unit optional)	Bitte anfragen!
ICOM IC-910H/23	2m/70cm+23cm Allmode-Trx, mit UX-910, 50/35/10 W	Bitte anfragen!
YAESU VR-500	Wideband-RX, 0.1 - 1300 MHz, FM/W-FM/LSB/ SB/CW/AM	Bitte anfragen!
YAESU VR-5000	Wideband-RX, 0.1 - 2600 MHz, FM/W-FM/LSB/ SB/CW/AM	Bitte anfragen!
YAESU FT-60	*NEW!* 2m/70cm-Handfunkgerät, NiMh, Lader, 5Wmax.	Bitte anfragen!
YAESU VX-2E	VHF/UHF μ-Duo-Handy, Wide-Rx, Li-Ion-Akku und Lader	Bitte anfragen!
YAESU VX-6E	*NEW!* 2/70cm-Handfunkgerät, Li-Ion-Akku und Lader	Bitte anfragen!
YAESU VX-7R	6/2/70cm-Handfunkgerät, Li-Ion-Akku, Lader 5 W max.	Bitte anfragen!
YAESU FT-7800E	2m/70cm Mobil, separierbares Frontbedienteil, 55/50 W	Bitte anfragen!
YAESU FT-8800E	2m/70cm Mobil, separierbares Frontbedienteil, 55/50 W	Bitte anfragen!
YAESU FT-817ND	KW/6+2m/70cm Allm.-Portable, Mikro., Antenne, 5 W	Bitte anfragen!
YAESU FT-857D	KW/6/2m/70cm Mobil-Trx., separierbare Front	Bitte anfragen!
YAESU FT-897D	KW/6/2m/70cm Portable-Mobil-Trx., 100/50/20W	Bitte anfragen!
YAESU FT-DX9000	*NEW!* KW Deluxe-Transceiver, verschiedene Versionen	Bitte anfragen!

Deutsche Handbücher sowie **2 Jahre** Garantie auf Material und Arbeit selbstverständlich!
Alle Preise inkl. Zoll und 7.6% CH-Mehrwertsteuer. Irrtum und Preisänderungen vorbehalten
Und so können Sie bestellen:
Auf Anfrage erhalten Sie eine Proforma-Rechnung und einen Einzahlungsschein für die Post oder UBS. Wir bringen, nach Einzahlung, die Ware in die Schweiz und senden Ihnen den gewünschten Artikel mit der Post zu.
Achtung! - Wir sind umgezogen. Gerne begrüssen wir Sie in unserem neuen Verkaufsbüro. Adresse: Im Silberbott 16, in D-79599 Wittlingen bei Lörrach. Als Orientierungshilfe: Von Basel-Riehen ca. 7.5 km Richtung Kandern. Vor Wittlingen rechts auf 20m Gittermast mit Antennen achten! Eigene Parkplätze direkt vor dem Eingang.

Der heisse Draht: 0049-76213072

Fa. Michael Radau, Funktechnik, Im Silberbott 16, D-79599 Wittlingen b. Lörrach
Tel. 0049 7621-3072 Fax 0049 7621-89646 eMail: radau@radaufunk.com
Verkaufszeiten: Mo-Di-Do-Fr: 10-12.30 und 14-17.30 Uhr. Samstag 10-12.30 Uhr. Mittwoch geschlossen.

Neue SIEBEL-Bücher im vth-Programm

Der Sommer-Hit für Ihren Urlaub:

Aktive magnetische Zweiband-Loop-Antenne

Zusammengelegt passt diese kompakte aktive Empfangsschleife für den Kurzwellenbereich in jede Handtasche. Aufgespannt hat sie eine Kantenlänge von ca. 90 cm. Das perfekte Reiseschmiede für jeden Weltempfänger und für alle Scanner mit Kurzwellenbereich.

Features:

- Frequenzbereiche: 1,9–9,5 MHz; 9,8–30,0 MHz (schaltbar)
- Der Gewinn zu einem Tre bogen Vertikalstab, bzw. zur Teleskopantenne im SE 5102 oder 1103. Sonstige 15–20 dB.
- Fernabstimmbare Varaktor
- Unempfindlich gegenüber lokalen Störungen
- Passiv-Schirm und empfangsstark durch hohe Güte
- Ausgezeichneter Kreuzpolarisation, dadurch richtiger Empfang

Lieferumfang: Aktive Zweiband-Loopantenne, Befestigungsmaterial, ca. 5 m langes Verbindungskabel (abnehmbar Abstimmgerät), Radio-Anschlussadapter für 3,5-mm-Klinkenstecker, Anschlussadapter für BNC bzw. zur Teleskopantenne, 2 Batterien AAA.

+ SIEBEL-Fachbuch:

Aktivantennen für Lang-, Mittel- und Kurzwellenempfang
Projekttests und Kaufberatung

Die Industrie bietet mit den so genannten Aktivantennen zwei unterschiedliche Lösungsansätze an. Im ersten Teil lautet die Antwort auf die Kleinwellen-Vertikalantenne, im zweiten Teil auf den abgestimmten Magnetantennen. Nach einer kurzen Einführung in die theoretischen Grundlagen der Empfangsantennen stellt dieses Buch in einem ausführlichen Praxisteil viele aktuelle Fabrikatsprodukte vor, wobei die Kaufberatung nicht zu kurz kommt.

Umfang: 96 Seiten, Abbildungen: 110

Unser Spezial-Angebot für Sie:

Buch + Antenne zusammen nur 74,00 €

Versandkostenfreie Lieferung!
Best.-Nr.: 790 0088

Die Antenne ist bei VTH nur im Paket mit dem Buch erhältlich. Dieses Angebot ist vom 20. Mai 2006 bis zum 30. September 2006 befristet! Test der Elektronik Antenne im FUNKAMATEUR 02/2006.

Die Radiokataloge von Ernst Erb

Radio-Katalog
Band 1

Der Radiokatalog Band 1 umfasst mehr als 8.000 Modelle der 32 „großen" Firmen von Deutschland. Etwa 1.300 farbige Abbildungen repräsentieren einen Querschnitt von ca. 2.000 Modellen. Band 1 zeigt eine enorme Fülle von Informationen, nämlich 38 Felder (inkl. acht Röhrenfelder) pro Apparat, Format: DIN A4.

Aus dem Inhalt:

- Additions- und Schaltprinzip für etwa 1.000 Modelle
- 5.000 Verweise auf gängige Schaltplanzusammenlungen
- 7.500 Verweise auf Literatur, z. B. alle Kataloge mit Abbildungen
- 2.300 Bildschaltungen
- 5.000 Abmessungen der Apparate
- 31.000 Röhrenzuordnungen zu den Geräten
- Einen umfangreichen, systematisch nach Jahr aufgebauten Text über die technische Entwicklung der Rundfunk-Empfänger von 1923 bis 1963 in Deutschland mit zahlreichen Beispielen spezieller Geräte
- Kuponteam: Leserinnen erhalten die Informationen der Geräteseiten in verschiedenen Sprachen (deutsch, englisch, französisch und italienisch).

Umfang: 400 Seiten — Best.-Nr.: 610 8097
Abbildungen: 1.300 — Preis: 29,90 €

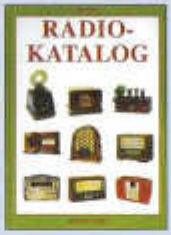

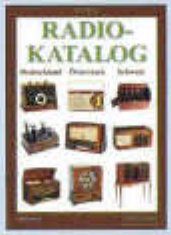

Radio-Katalog
Band 2

In mehr als sieben Jahren hat Ernst Erb Tausende von Radiospezialisten und Ostzonale von alten Radioanlagen und diverse Schaltplanzusammenstellungen gesammelt und daraus den lang erwarteten Radiokatalog erarbeitet. Insgesamt kamen mehr als 24.000 Geräte zusammen.

Dieser Band 2 zeigt davon 16.384 Modelle – mit mehr als 1.400 Farbbildern. Band 2 nennt auch ca. 2.300 Firmen und beziffert 2.208 Sammlerpreise.

Band 2 bildet nun den nahtlosen Anschluss und den Abschluss mit den Produkten der „kleineren Firmen" Deutschlands inkl. den Modellen aus der SBZ/DDR (Ostdeutschland). Diese Modelle sind ab Beginn bis etwa Mitte der 60er Jahre gebaut. Das ergibt nun 9.000 weitere Modelle für Deutschland.

Ein weiteres Kapitel zeigt die Modelle von Österreich, die mit gut 4.500 weiteren sind. Im letzten Kapitel finden Sie etwa 2.850 Geräte aus der Schweiz – und als Abschluss ca. 100 Bilder von Importgeräten.

Viele Modelle sind mit der vollständigen Röhrenbestückung gelistet, zusätzlich mit dem Empfangsprinzip (inkl. ZF, Wellenbereiche, Material, Anzahl Röhren, Bemerkungen, Auswahl und Spannung/Strom/art.

Ergänzt ist dieser Radiokatalog für die deutschsprachigen Länder mit einer Kurzerklärung und -anleitung zur Ausnutzung des internationalen Radiogerätes www.radiomuseum.org. Außerdem erfährt der Käufer auf über zwölf Seiten die wichtigsten Aspekte der Röhrenentwicklung. Format: DIN A4

Umfang: 400 Seiten — Best.-Nr.: 413 0047
Abbildungen: 1.400 — Preis: 76,00 €

Bestellen Sie jetzt! Wir liefern sofort.

Verlag für Technik und Handwerk GmbH
Bestellservice, 76526 Baden-Baden, Deutschland
Tel.: 0049-7221/508722 · Fax 0049-7221/508733
E-Mail: service@vth.de · Internet: www.vth.de

AZB
7220 Schiers

Herr Dr. 581 HB9AXI
Gisler Othmar
Auf Weinbergli 14
6005 Luzern

HAM RADIO
FRIEDRICHSHAFEN

Die Nr. 1 in Europa!

31. Internationale Amateurfunk-Ausstellung

23.–25.6.2006

Neue Messe Friedrichshafen

mit 57. Bodenseetreffen des DARC

- Europas Top-Treff des Amateurfunks
- Mit dem Spitzenangebot aus der Funk-, Elektronik- und CB-Technik
- Größter europäischer HAM-Flohmarkt

MESSE FRIEDRICHSHAFEN

DARC

Fr. bis Sa. 9 – 18 Uhr
So. 9 – 15 Uhr
www.hamradio-friedrichshafen.de

www.trock-werbung.de

··mit HAMtronic ···Elektronik····Internet····Computer··